«ՌԻԳՐՈՒՊ» ՍՊԸ
«RIGROUP» LLC
«РИГРУП» ООО

Լիցենզիայի համար ՝ ՔՊԼ-000727

ԱՇԽԱՏԱՆՔԱՅԻՆ ՆԱԽԱԳԻԾ

Օբյեկտ՝ **Ք.Երևան Մալաթիա-Սեբաստիա վարչական շրջանի թիվ 176 դպրոցին կից թենիսի կորտերի բասկետբոլի և ֆուտբոլի դաշտերի կառուցման աշխատանքներ**

Պատվեր՝ **ԵՔ-ԳՀԽԱՇՁԲ-25/69**
Պատվիրատու՝ **Երևանի քաղաքապետարան**

«ՌԻԳՐՈՒՊ» ՍՊԸ տնօրեն Ռ. Իգիթյան

Երևան 2025թ.

ԻՐԱՎԻՃԱԿԱՅԻՆ ՀԱՏԱԿԱԳԻԾ Մ1:2000

ԲԱՑԱՏՐԱԳԻՐ

Նախագծով նախատեսվում է ք.Երևան, Մալաթիա-Սեբաստիա վարչական շրջան, Հ176 դպրոցի տարածքում թենիսի կորտերի և բասկետբոլի դաշտի կառուցման աշխատանքներ:

Նախատեսվում է՝ կառուցել 4 (չորս) հատ թենիսի կորտեր հետևյալ չափերով՝ 23.77x10.97մ, համակցված դաշտ, նախատեսված ֆուտբոլի և բասկետբոլի համար, հետևյալ չափերով՝ 40x20մ,նախագծվել է՝ վազքուղի, բաղկացած 3(երեք) գոտուց,մեկ վազքուղու լայնությունը՝ 1,25մ , հատակը՝ ռետինե :Թենիսի կորտերում լինելու են մրցավարների համար դիտաաշտարակներ և հանդիսատեսի համար տրիբունաներ, նաև տարածքում տեղակայվում են նստարաններ և աղբամաններ:

Նոր վարչական քարե շենքի կառուցում, 8x9.5մ արտաքին չափերով, որը իր մեջ ներառելու է՝ հանդերձարան, ցնցուղներ, զուգարան, մարզիչների սենյակ:

Նոր կառուցվող կորտերի և համակցված դաշտի կողքերով նոր ճանապարհների իրականացում,գոյություն ունեցող ցանկապատերի ներկում:

Նախատեսվում է՝ բակի տարածքի կանաչապատում և նոր տնկիների տեղադրում:

ԱՆՎԱՆԱՑԱՆԿ

Անվանում	N
Անվանացանկ,բացատրագիր,իրավիճակային հատակագիծ Մ1:2000	Ճ-1
Գլխավոր հատակագիծ Մ1:2000	Ճ-2
Գլխավոր հատակագիծ Մ1:500	Ճ-3
Իրավիճակային հատակագիծ Մ1:200	Ճ-4
Հատակագիծ/Չափագրություն Մ1:200	Ճ-5
Չափակապման հատակագիծ Մ1:200	Ճ-6
Տեղակապման հատակագիծ Մ1:200	Ճ-6A
Բարեկարգման հատակագիծ Մ1:200	Ճ-7
Թենիսի կորտի ցանկապատ, երկայնական հատված Մ1:25	Ճ-8
Թենիսի կորտի ցանկապատ, լայնական հատված Մ1:25	Ճ-9
Մետաղական բազրիք Մ1:25	Ճ-9A
Թենիսի կորտի հատակի իրականացման հատակագիծ Մ1:100	Ճ-10
Խաղային ցանցի կանգնակների ամրացման հանգույց Մ1:50	Ճ-11
Տրիբունաի հատակագիծ Մ1:50	Ճ-12
Տրիբունաի կառուցման նյութերի մասնագիր	Ճ-13
Նստարան Մ1:25	Ճ-14
Աղբաման Մ1:20	Ճ-15
Ֆուտբոլի դաշտի նյութերի ամփոփ մասնագիր	Ճ-16
Ֆուտբոլի դաշտի մետաղական ցանկապատ Մ1:50	Ճ-17
Հանգույցներ Մ1:10	Ճ-18
Հանգույցներ Մ1:10	Ճ-19
Թեքահարթակի կտրվածք/հանգույց Մ1:10	Ճ-20
Թեքահարթակի կտրվածք/հանգույց Մ1:10	Ճ-21
Սյուների տեղակապման հատակագիծ Մ1:50	Ճ-22
+0.00 նիշի վրա հարկի հատակագիծ Մ1:50	Ճ-23
+3.30 նիշի վրա տանիքի հատակագիծ Մ1:50	Ճ-24
Ճակատ Ա-Դ առանցքով Մ1:50	Ճ-25
Ճակատ Դ-Ա առանցքով Մ1:50	Ճ-26
Ճակատ 1-3 առանցքով Մ1:50	Ճ-27
Ճակատ 3-1 առանցքով Մ1:50	Ճ-28
Կտրվածք 1-1 առանցքով Մ1:50	Ճ-29
Տանիքի մանրամասներ, մասնագրեր	Ճ-30
Հանգույց Հ-01 Հանգույց Հ-0,2 Մ1:15	Ճ-31
Աստիճանների խոշորացված գծագրեր Մ1:30	Ճ-32
Սանհանգույցի խցիկի խոշորացված գծագրեր Մ1:25	Ճ-33
Դռների և պատուհանների մասնագիր	Ճ-34
Հանդերձապահարանի նյութերի մասնագիր	Ճ-35
Դարակաշար Մ1:20	Ճ-36
Հանդերձարանի նստարան Մ1:15	Ճ-37
Եռաչափ տեսքեր	Ճ-38

Պատվիրատու՝
Երևանի քաղաքապետարան

ՏՆՕՐԵՆ
Ռ . ԻԳԻԹՅԱՆ

ՃԱՐՏԱՐԱՊԵՏ
Վ . ԱԶՈՅԱՆ
Կ . ԹԻՐԱՔՅԱՆ

ՆԱԽԱԳԾԵՑ
Վ . ԳՐԻԳՈՐՅԱՆ

ՃԱՐՏԱՐԱՊԵՏԱԿԱՆ ՄԱՍ

ԱՆՎԱՆՈՒՄԸ

ԵՐԵՎԱՆ ՔԱՂԱՔԻ ՄԱԼԱԹԻԱ-ՍԵԲԱՍՏԻԱ ՎԱՐՉԱԿԱՆ ՇՐՋԱՆԻ ԹԻՎ 176 ԴՊՐՈՑԻՆ ԿԻՑ ԹԵՆԻՍԻ ԿՈՐՏԵՐԻ ԲԱՍԿԵՏԲՈԼԻ ԵՎ ՖՈՒՏԲՈԼԻ ԴԱՇՏԵՐԻ ԿԱՌՈՒՑՄԱՆ ՆԱԽԱԳԻԾ

ՀԱՎԵԼՅԱԼ ԻՆՖՈՐՄԱՑԻԱ

ԱՆՎԱՆԱՑԱՆԿ, ԲԱՑԱՏՐԱԳԻՐ, ԻՐԱՎԻՃԱԿԱՅԻՆ ՀԱՏԱԿԱԳԻԾ Մ1:2000

ՓՈՒԼ	ԹԵՐԹ	ԹԵՐԹԵՐ
ԱՆ	1	38

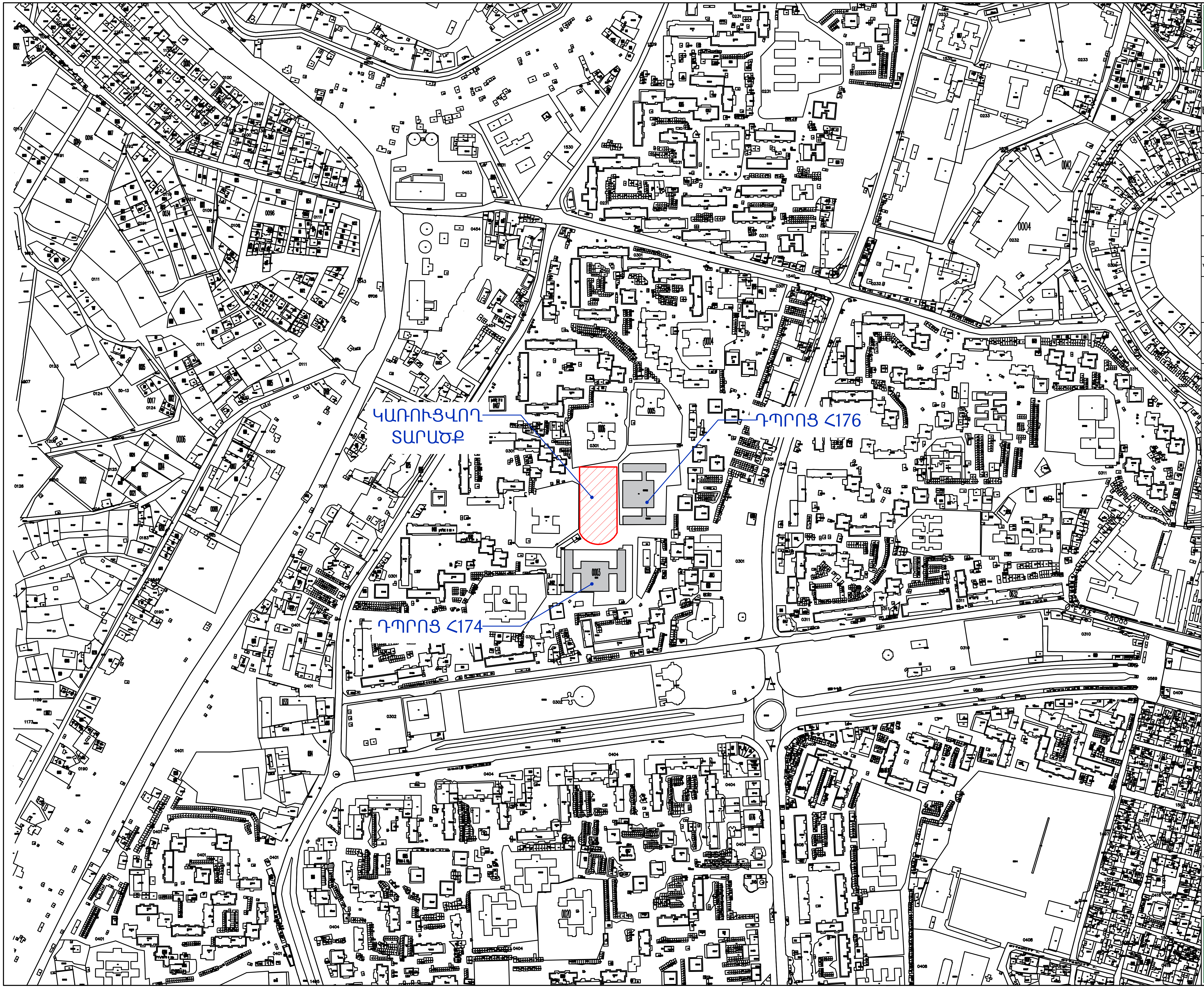

Պատվիրատու՝

Երևանի քաղաքապետարան

ՏՆՕՐԵՆ

Ռ. ԻԳԻԹՅԱՆ

ՃԱՐՏԱՐԱՊԵՏ

Վ. ԱԶՈՅԱՆ

Կ. ԹԻՐԱԲՅԱՆ

ՆԱԽԱԳԾԵՑ

Վ. ԳՐԻԳՈՐՅԱՆ

ՃԱՐՏԱՐԱՊԵՏԱԿԱՆ ՄԱՍ

ԱՆՎԱՆՈՒՄԸ

ԵՐԵՎԱՆ ՔԱՂԱՔԻ ՄԱԼԱԹԻԱ-ՍԵԲԱՍՏԻԱ ՎԱՐՉԱԿԱՆ ՇՐՋԱՆԻ ԹԻՎ 176 ԴՊՐՈՑԻՆ ԿԻՑ ԹԵՆԻՍԻ ԿՈՐՏԵՐԻ ԲԱՍԿԵՏԲՈԼԻ ԵՎ ՖՈՒՏԲՈԼԻ ԴԱՇՏԵՐԻ ԿԱՌՈՒՑՄԱՆ ՆԱԽԱԳԻԾ

ՀԱՎԵԼՅԱԼ ԻՆՖՈՐՄԱՑԻԱ

ԳԼԽԱՎՈՐ ՀԱՏԱԿԱԳԻԾ Մ1:2000

ՓՈՒԼ	ԹԵՐԹ	ԹԵՐԹԵՐ
ԱՆ	2	38

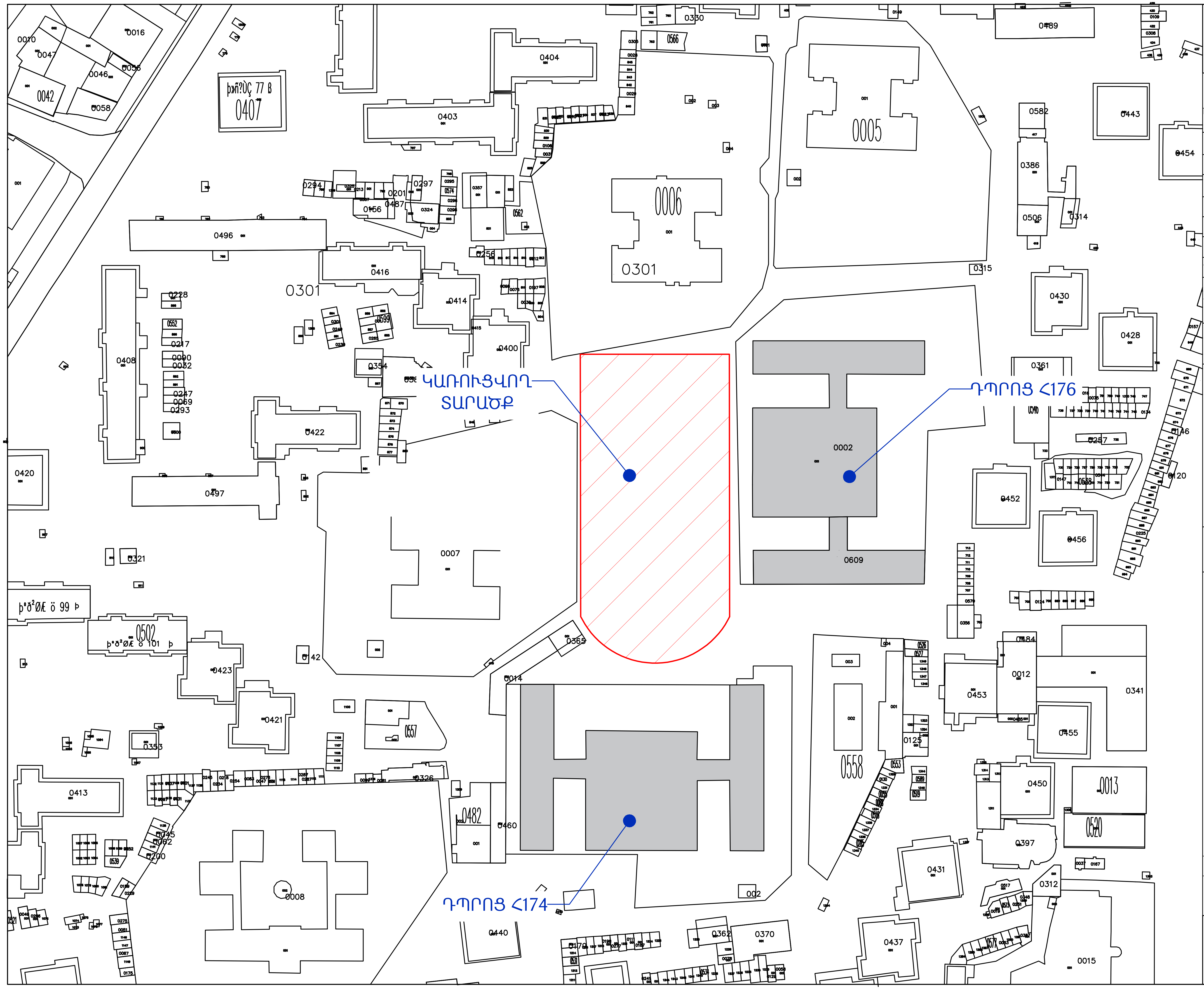

RIGroup

Պատվիրատու՝

Երևանի քաղաքապետարան

ՏՆՕՐԵՆ	
Ռ. ԻԳԻԹՅԱՆ	
ՃԱՐՏԱՐԱՊԵՏ	
Վ. ԱՋՈՅԱՆ	
Կ. ԹԻՐԱՔՅԱՆ	
ՆԱԽԱԳԾԵՑ	
Վ. ԳՐԻԳՈՐՅԱՆ	

ՃԱՐՏԱՐԱՊԵՏԱԿԱՆ ՄԱՍ

ԱՆՎԱՆՈՒՄԸ

ԵՐԵՎԱՆ ՔԱՂԱՔԻ ՄԱԼԱԹԻԱ-ՍԵԲԱՍՏԻԱ ՎԱՐՉԱԿԱՆ ՇՐՋԱՆԻ ԹԻՎ 176 ԴՊՐՈՑԻՆ ԿԻՑ ԹԵՆԻՍԻ ԿՈՐՏԵՐԻ ԲԱՍԿԵՏԲՈԼԻ ԵՎ ՖՈՒՏԲՈԼԻ ԴԱՇՏԵՐԻ ԿԱՌՈՒՑՄԱՆ ՆԱԽԱԳԻԾ

ՀԱՎԵԼՅԱԼ ԻՆՖՈՐՄԱՑԻԱ

ԳԼԽԱՎՈՐ ՀԱՏԱԿԱԳԻԾ Մ1:500

ՓՈՒԼ	ԹԵՐԹ	ԹԵՐԹԵՐ
ԱՆ	3	38

RIGroup

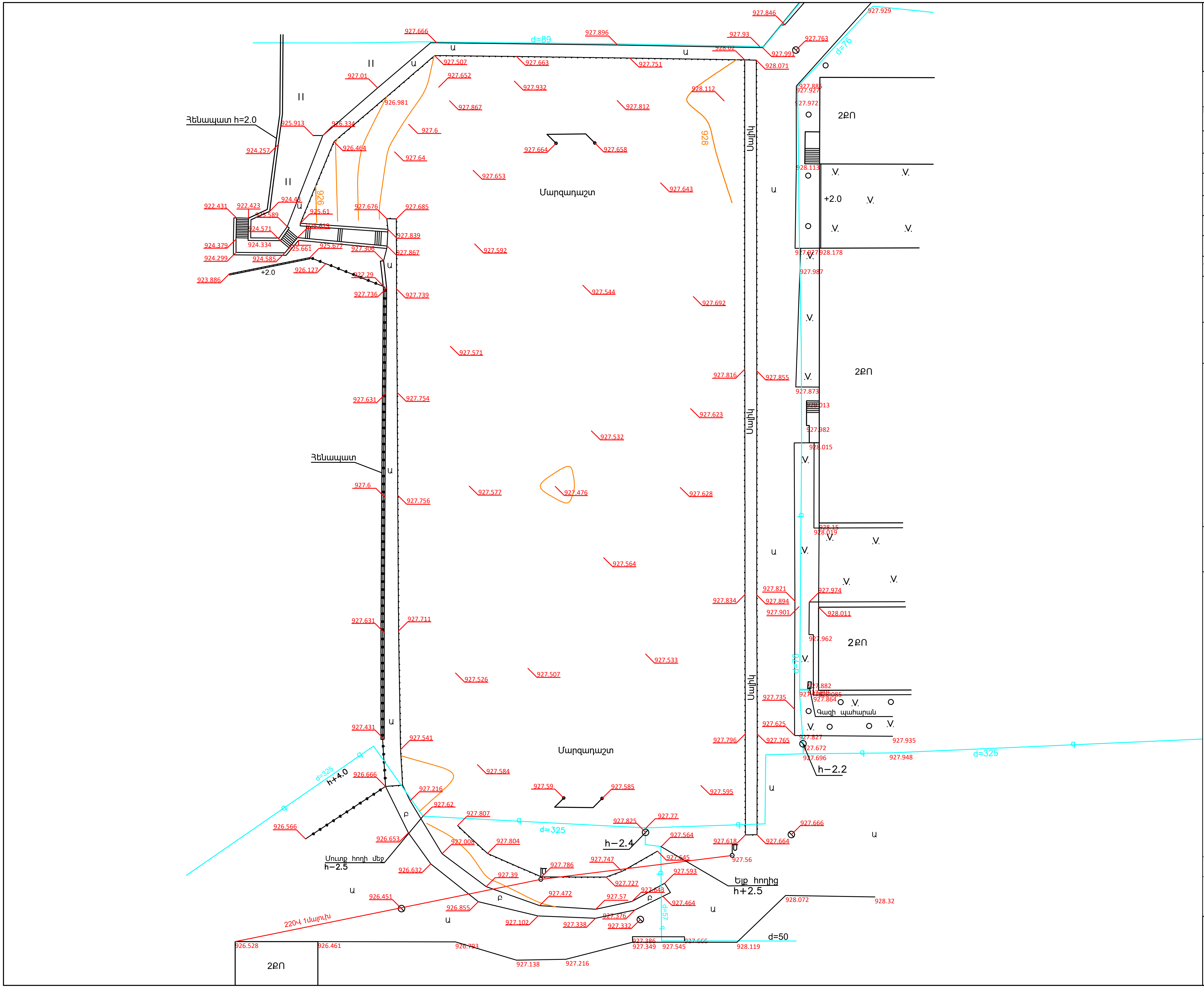

Պատվիրատու՝

Երևանի քաղաքապետարան

ՏՆՕՐԵՆ

Ռ. ԻԳԻԹՅԱՆ

ՃԱՐՏԱՐԱՊԵՏ

Վ. ԱԶՈՅԱՆ

Վ. ԹԻՐԱՔՅԱՆ

ՆԱԽԱԳԾԵՑ

Վ. ԳՐԻԳՈՐՅԱՆ

ՃԱՐՏԱՐԱՊԵՏԱԿԱՆ ՄԱՍ

ԱՆՎԱՆՈՒՄԸ

ԵՐԵՎԱՆ ՔԱՂԱՔԻ ՄԱԼԱԹԻԱ-ՍԵԲԱՍՏԻԱ ՎԱՐՉԱԿԱՆ ՇՐՋԱՆԻ ԹԻՎ 176 ԴՊՐՈՑԻՆ ԿԻՑ ԹԵՆԻՍԻ ԿՈՐՏԵՐԻ ԲԱՍԿԵՏԲՈԼԻ ԵՎ ՖՈՒՏԲՈԼԻ ԴԱՇՏԵՐԻ ԿԱՌՈՒՑՄԱՆ ՆԱԽԱԳԻԾ

ՀԱՎԵԼՅԱԼ ԻՆՖՈՐՄԱՑԻԱ

ԻՐԱՎԻՃԱԿԱՅԻՆ ՀԱՏԱԿԱԳԻԾ Մ1:200

ՓՈՒԼ	ԹԵՐԹ	ԹԵՐԹԵՐ
ԱՆ	4	38

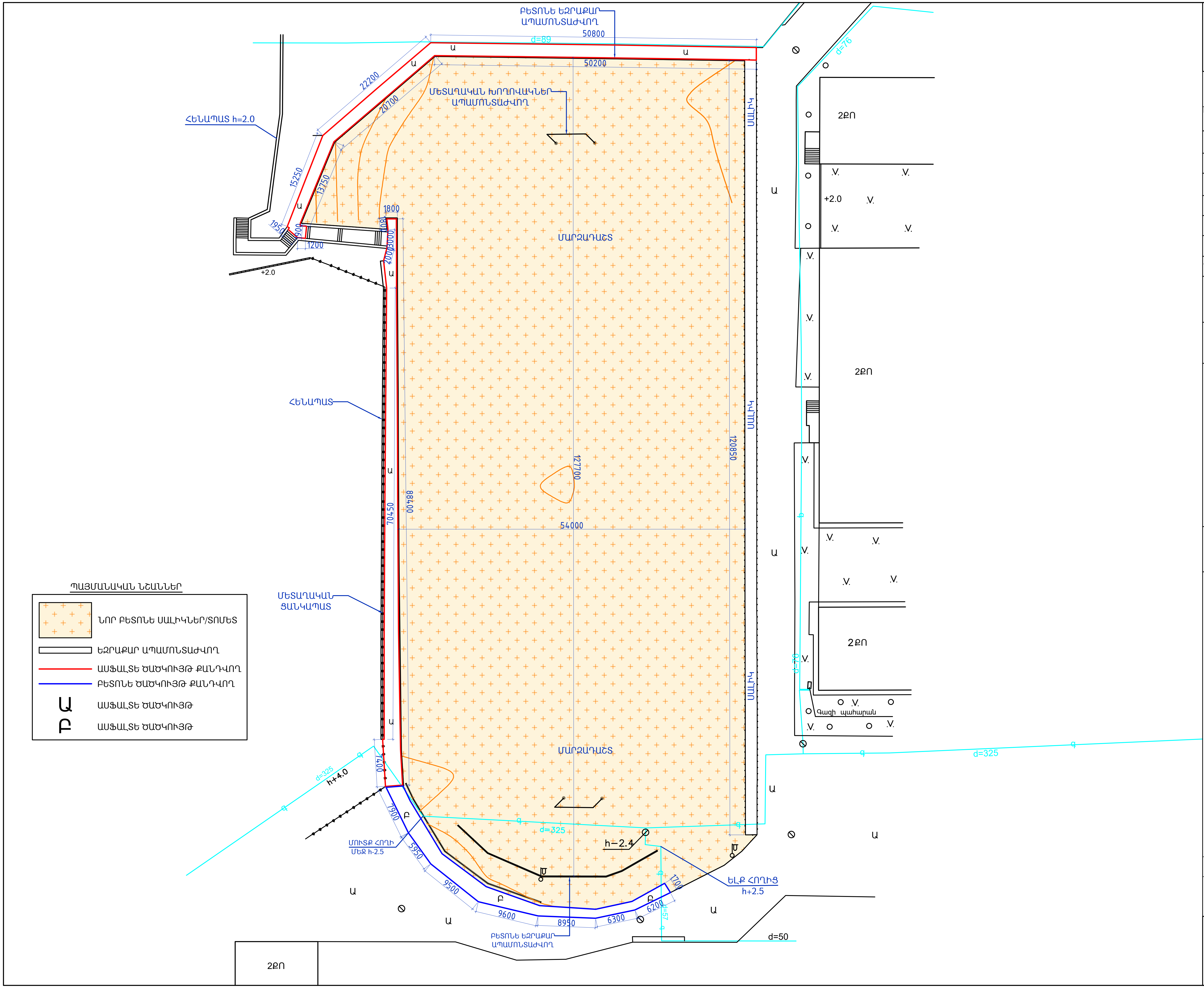

Պատվիրատու՝

Երևանի քաղաքապետարան

ՏՆՕՐԵՆ	
Ռ . ԻԳԻԹՅԱՆ	
ՃԱՐՏԱՐԱՊԵՏ	
Վ . ԱԶՈՅԱՆ	
Կ . ԹԻՐԱՔՅԱՆ	
ՆԱԽԱԳԾԵՑ	
Վ . ԳՐԻԳՈՐՅԱՆ	

ՃԱՐՏԱՐԱՊԵՏԱԿԱՆ ՄԱՍ

ԱՆՎԱՆՈՒՄԸ

ԵՐԵՎԱՆ ՔԱՂԱՔԻ ՄԱԼԱԹԻԱ-ՍԵԲԱՍՏԻԱ ՎԱՐՉԱԿԱՆ ՇՐՋԱՆԻ ԹԻՎ 176 ԴՊՐՈՑԻՆ ԿԻՑ ԹԵՆԻՍԻ ԿՈՐՏԵՐԻ ԲԱՍԿԵՏԲՈԼԻ ԵՎ ՖՈՒՏԲՈԼԻ ԴԱՇՏԵՐԻ ԿԱՌՈՒՑՄԱՆ ՆԱԽԱԳԻԾ

ՀԱՎԵԼՅԱԼ ԻՆՖՈՐՄԱՑԻԱ

ՀԱՏԱԿԱԳԻԾ ՉԱՓԱԳՐՈՒԹՅՈՒՆ Մ1:200

ՓՈՒԼ	ԹԵՐԹ	ԹԵՐԹԵՐ
ԱՆ	5	38

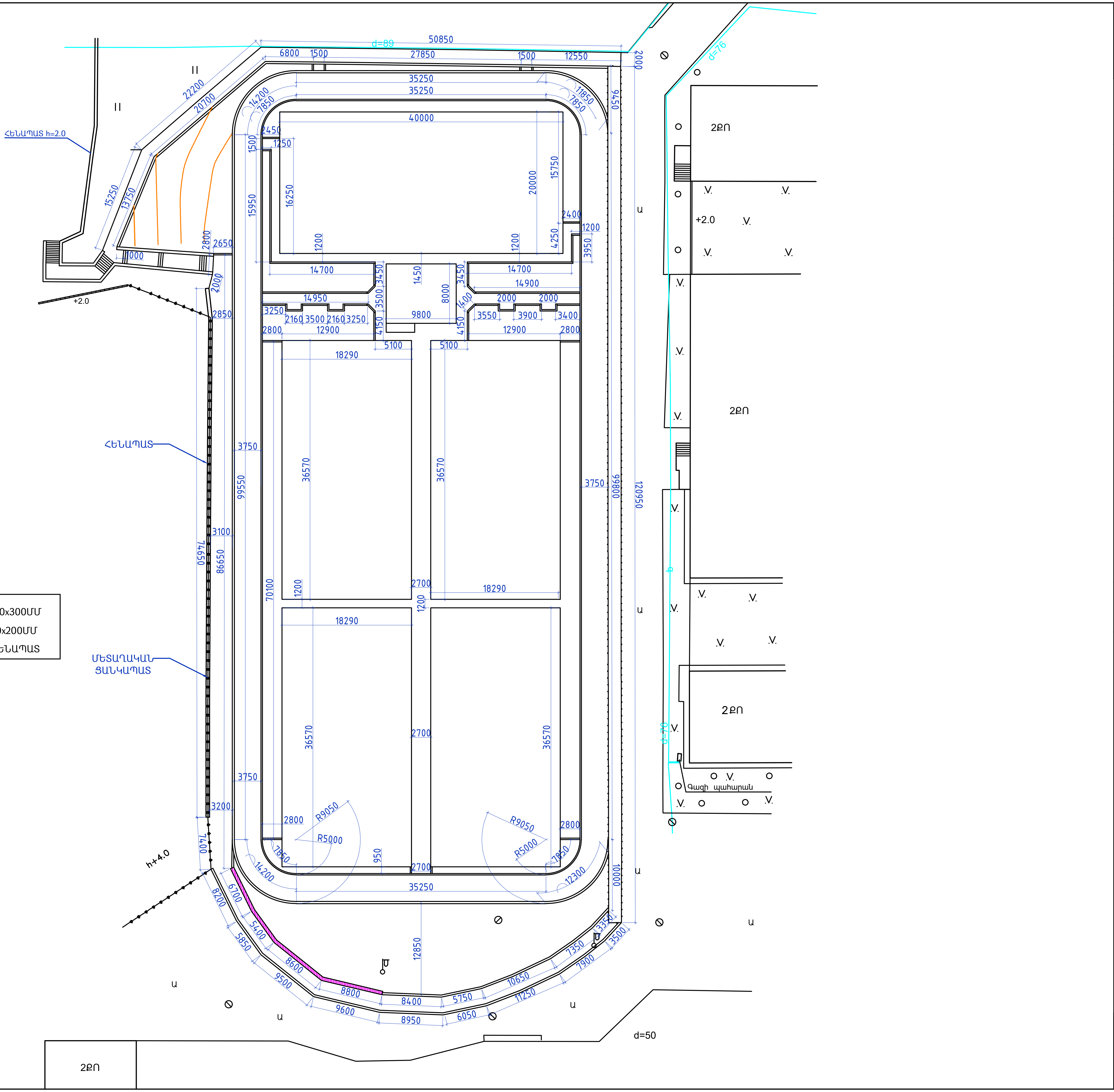

ՊԱՅՄԱՆԱԿԱՆ ՆՇԱՆՆԵՐ

- ԲԱԶԱԼՏԵ ԵԶՐԱՔԱՐ 150x300ՄՄ
- ԲԱԶԱԼՏԵ ԵԶՐԱՔԱՐ 80x200ՄՄ
- ՆՈՐ ԲՈՒՏԱԲԵՏՈՆԵ ՀԵՆԱՊԱՏ

RIGroup

Պատվիրատու՝

Երևանի քաղաքապետարան

ՏՆՕՐԵՆ

Ռ. ԻԳԻԹՅԱՆ

ՃԱՐՏԱՐԱՊԵՏ

Վ. ԱԶՈՅԱՆ

Կ. ԹԻՐԱԲՅԱՆ

ՆԱԽԱԳԾԵՑ

Վ. ԳՐԻԳՈՐՅԱՆ

ՃԱՐՏԱՐԱՊԵՏԱԿԱՆ ՄԱՍ

ԱՆՎԱՆՈՒՄԸ

ԵՐԵՎԱՆ ՔԱՂԱՔԻ ՄԱԼԱԹԻԱ-ՍԵԲԱՍՏԻԱ ՎԱՐՉԱԿԱՆ ՇՐՋԱՆԻ ԹԻՎ 176 ԴՊՐՈՑԻՆ ԿԻՑ ԹԵՆԻՍԻ ԿՈՐՏԵՐԻ ԲԱՍԿԵՏԲՈԼԻ ԵՎ ՖՈՒՏԲՈԼԻ ԴԱՇՏԵՐԻ ԿԱՌՈՒՑՄԱՆ ՆԱԽԱԳԻԾ

ՀԱՎԵԼՅԱԼ ԻՆՖՈՐՄԱՑԻԱ

ՉԱՓԱԿԱՊՄԱՆ ՀԱՏԱԿԱԳԻԾ Մ1:200

ՓՈՒԼ	ԹԵՐԹ	ԹԵՐԹԵՐ
ԱՆ	6	38

RIGroup

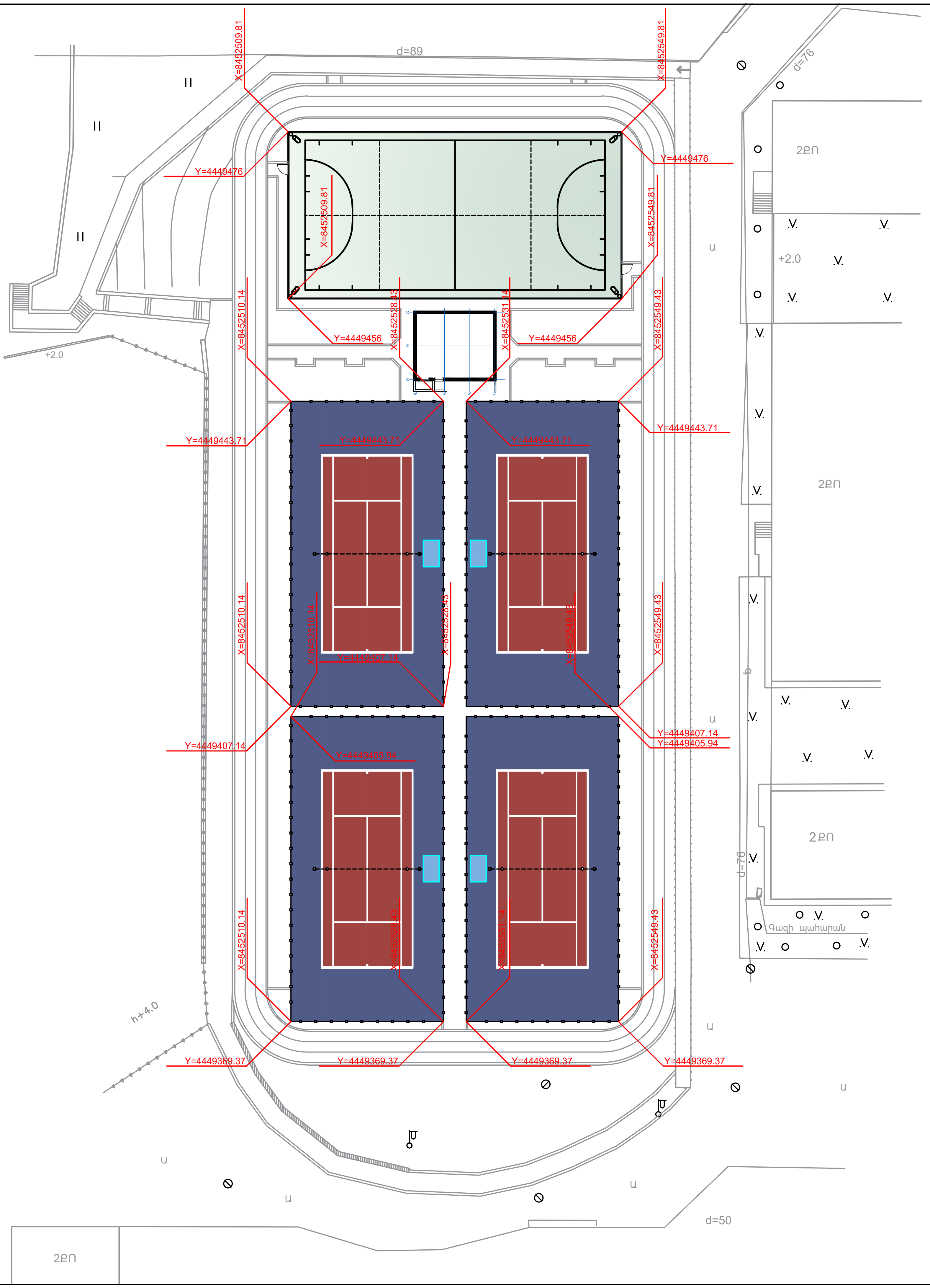

Պատվիրատու՝

Երևանի քաղաքապետարան

ՏՆՕՐԵՆ

Ռ . ԻԳԻԹՅԱՆ	

ՃԱՐՏԱՐԱՊԵՏ

Վ . ԱԶՈՅԱՆ	
Կ . ԹԻՐԱԲՅԱՆ	

ՆԱԽԱԳԾԵՑ

Վ . ԳՐԻԳՈՐՅԱՆ	

ՃԱՐՏԱՐԱՊԵՏԱԿԱՆ ՄԱՍ

ԱՆՎԱՆՈՒՄԸ

ԵՐԵՎԱՆ ՔԱՂԱՔԻ ՄԱԼԱԹԻԱ-ՍԵԲԱՍՏԻԱ ՎԱՐՉԱԿԱՆ ՇՐՋԱՆԻ ԹԻՎ 176 ԴՊՐՈՑԻՆ ԿԻՑ ԹԵՆԻՍԻ ԿՈՐՏԵՐԻ ԲԱՍԿԵՏԲՈԼԻ ԵՎ ՖՈՒՏԲՈԼԻ ԴԱՇՏԵՐԻ ԿԱՌՈՒՑՄԱՆ ՆԱԽԱԳԻԾ

ՀԱՎԵԼՅԱԼ ԻՆՖՈՐՄԱՑԻԱ

ՏԵՂԱԿԱՊՄԱՆ ՀԱՏԱԿԱԳԻԾ Մ1:200

ՓՈՒԼ	ԹԵՐԹ	ԹԵՐԹԵՐ
ԱՆ	6A	38

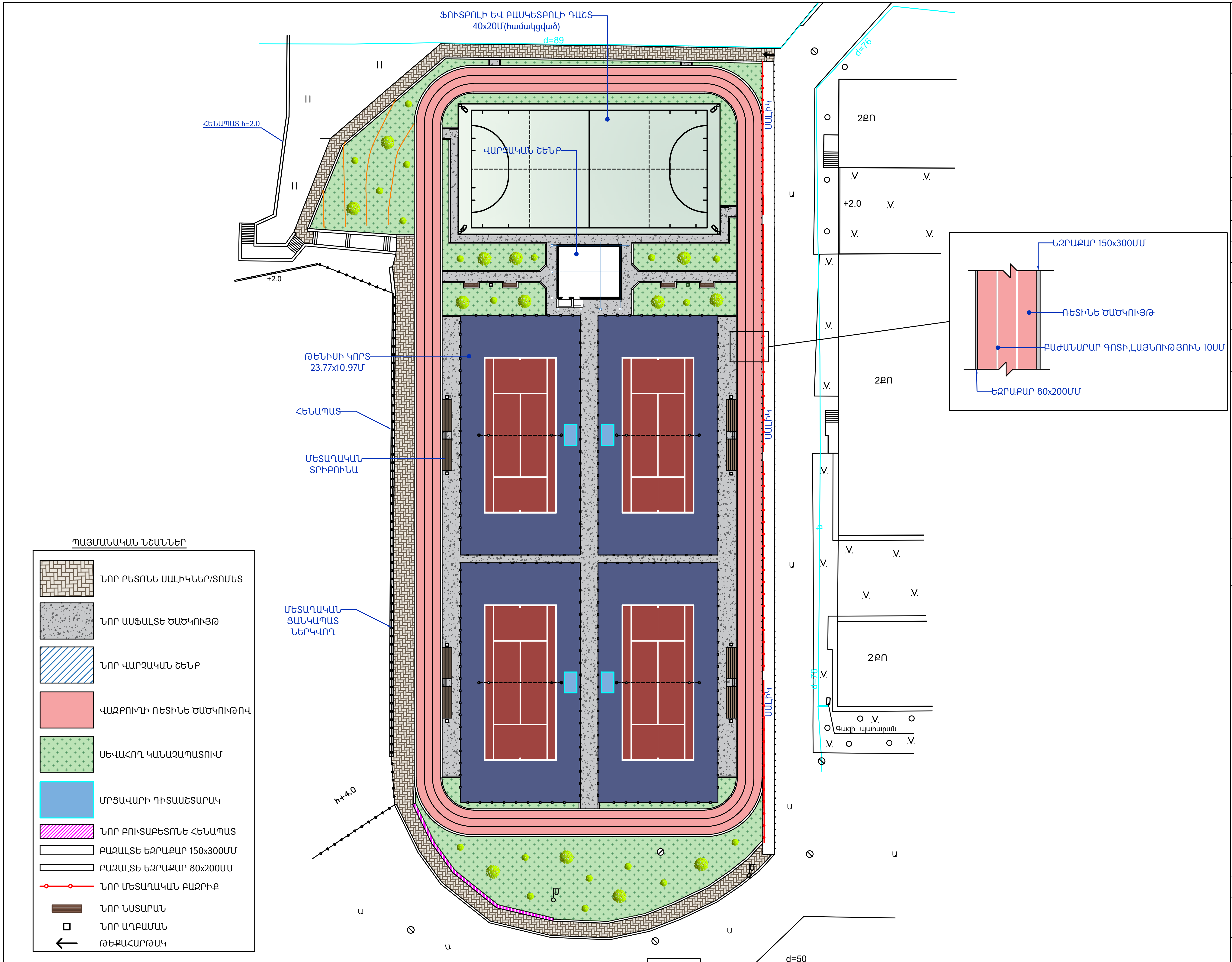

2ՔՈ

ՀԱՄԱՁԱՅՆԵՑՎԱԾ Է ԵՐԵՎԱՆԻ ՔԱՂԱՔԱՊԵՏ՝ ___________ Տ. ԱՎԻՆՅԱՆ:

RIGroup

Պատվիրատու՝

Երևանի քաղաքապետարան

ՏՆՕՐԵՆ

Ռ. ԻԳԻԹՅԱՆ

ՃԱՐՏԱՐԱՊԵՏ

Վ. ԱԶՈՅԱՆ

Կ. ԹԻՐԱԲՅԱՆ

ՆԱԽԱԳԾԵՑ

Վ. ԳՐԻԳՈՐՅԱՆ

ՃԱՐՏԱՐԱՊԵՏԱԿԱՆ ՄԱՍ

ԱՆՎԱՆՈՒՄԸ

ԵՐԵՎԱՆ ՔԱՂԱՔԻ ՄԱԼԱԹԻԱ-ՍԵԲԱՍՏԻԱ ՎԱՐՉԱԿԱՆ ՇՐՋԱՆԻ ԹԻՎ 176 ԴՊՐՈՑԻՆ ԿԻՑ ԹԵՆԻՍԻ ԿՈՐՏԵՐԻ ԲԱՍԿԵՏԲՈԼԻ ԵՎ ՖՈՒՏԲՈԼԻ ԴԱՇՏԵՐԻ ԿԱՌՈՒՑՄԱՆ ՆԱԽԱԳԻԾ

ՀԱՎԵԼՅԱԼ ԻՆՖՈՐՄԱՑԻԱ

ԲԱՐԵԿԱՐԳՄԱՆ ՀԱՏԱԿԱԳԻԾ
Մ1:200

ՓՈՒԼ	ԹԵՐԹ	ԹԵՐԹԵՐ
ԱՆ	7	38

RIGroup

ԹԵՆԻՍԻ ԿՈՐՏԻ ՑԱՆԿԱՊԱՍ
ՄԵՏԱՔՍԵ ՑԱՆՑՈՎ
Մ1:25

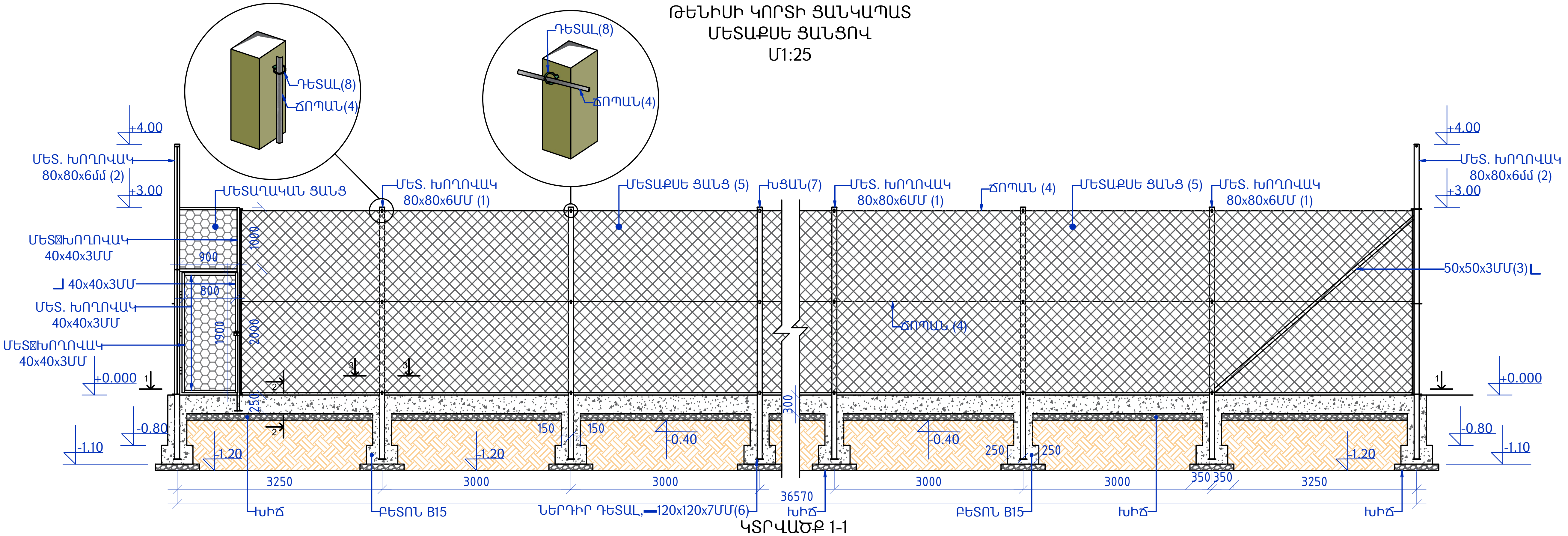

ԿՏՐՎԱԾՔ 1-1
Մ1:20

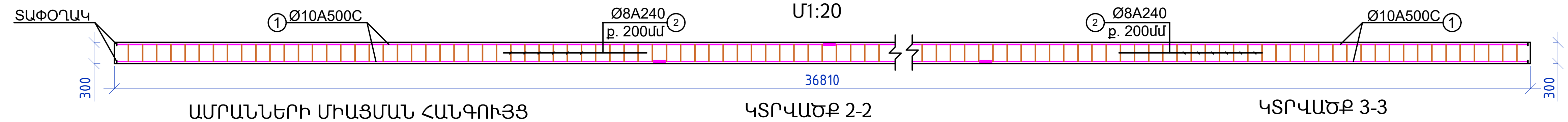

ԱՄՐԱՆՆԵՐԻ ՄԻԱՑՄԱՆ ՀԱՆԳՈՒՅՑ

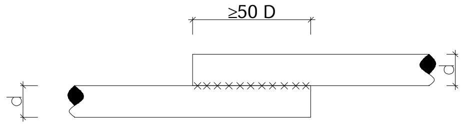

ԿՏՐՎԱԾՔ 2-2
Մ1:10

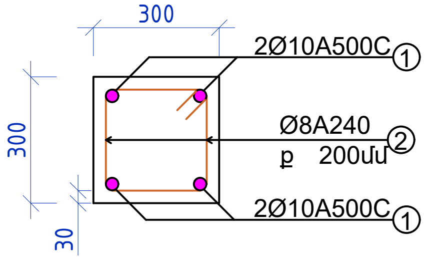

ԿՏՐՎԱԾՔ 3-3
Մ1:10

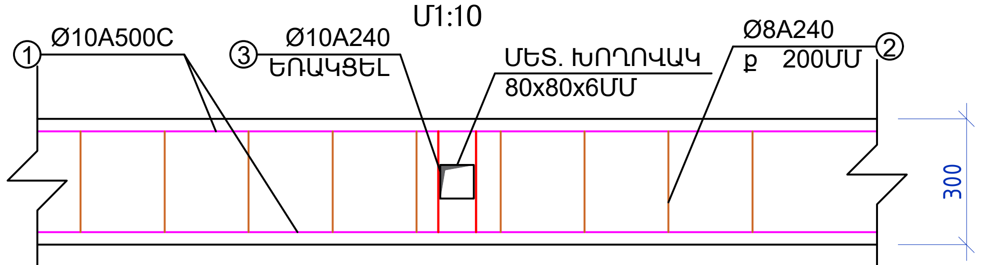

ՑԱՆԿԱՊԱՏԻ ՄԵՏԱՂԱԿԱՆ ՄԱՍԵՐԻ ՄԱՍՆԱԳԻՐ
(նախատեսված է 2 երկայնական հատվածի համար)

Հ.	ՆՇԱՆԱԿ.	ԱՆՎԱՆՈՒՄԸ			ԿՇԻՌԸ ԿԳ	ԾԱՆՈԹ.
1		Մետ. քառ. խողովակ □80x80x6մմ	L-4000մմ	22 հատ	1184.48	
2		Մետ. քառ. խողովակ □80x80x6մմ	L-5000մմ	4 հատ	269.2	
3		Մետ. անկյունակ ⅃50x50x3մմ	L-4400մմ	2 հատ	20.4	
4		Ճոպան	L-43մ	6 հատ	--	
5		Մետաքսե ցանց 40x40մմ,36.51x3մ	S-110քմ	2 հատ	--	
6		Ներդիր դետալ,—120x120x7մմ		26 հատ	2.9	
7		Խցան,—80x80x4մմ		26 հատ	1.92	
8		Ամրացման դետալ	L-200մմ	90 հատ	--	
9		Ներկել 2 շերտ յուղային ներկով			1492.7	

ՄԵՏԱՂԱԿԱՆ ԴՌՆԱԿԻ ՄԱՍՆԱԳԻՐ ***(նախատեսված է 2 հատի համար)***

Հ.	ՆՇԱՆԱԿ.	ԱՆՎԱՆՈՒՄԸ			ԿՇԻՌԸ ԿԳ	ԾԱՆՈԹ.
1		Մետ. անկյունակ ⅃40x40x3մմ	L-1900մմ	2 հատ	7.03	
2		Մետ. քառ. խողովակ □40x40x3մմ	L-800մմ	4 հատ	10.752	
3		Մետ. քառ. խողովակ □40x40x3մմ	L-900մմ	4 հատ	12	
4		Մետ. քառ. խողովակ □40x40x3մմ	L-3250մմ	2 հատ	21.84	
5		Մետ. քառ. խողովակ □40x40x3մմ	L-1900մմ	2 հատ	12.768	
6		Մետաղական ցանց 40x40մմ,3x0.9մ	S-2.7քմ	2 հատ	--	
7		Ներդիր դետալ,—120x120x7մմ		2 հատ	0.11	
8		Փական		2 հատ	--	
9		Ծխնի		6 հատ		
10		Ներկել 2 շերտ յուղային ներկով			64.39	

ԹԵՆԻՍԻ ԿՈՐՏԵՐԻ ԹԻՎԸ՝ 4 ՀԱՏ

ՑԱՆԿԱՊԱՏԻ ՏԵՂԱԴՐՄԱՆ ՆՅՈՒԹԵՐԻ ՄԱՍՆԱԳԻՐ
(նախատեսված է 2 երկայնական հատվածի համար)

Հ.	ՆՇԱՆԱԿ.	ԱՆՎԱՆՈՒՄԸ	ՉԱՓԸ	ԾԱՆՈԹ.
1		Գրունտի փորում ձեռքով	31.02խմ	
2		Խիճ	4.094խմ	
3		Հիմքի բետոն B15 դասի	25խմ	
4		Գրունտի հետլիցք	1.926խմ	
5		Գրունտի տեղափոխում	29.08խմ	

ՄԻԱՁՈՒՅԼ Ե/Բ ԷԼԵՄԵՆՏՆԵՐԻ ՄԱՍՆԱԳԻՐ *(նախ. է 2 երկ. հատվածի համար)*

Ստանդարտը	Անվանումը			Երկարությունը (մմ)	Քանակը (հատ)	Քաշը 1 էլեմենտի համար (կգ)	Քաշը Ընդամենը (կգ)
ԳՕՍՏ 34028-2016	1	Ø10	A500C	l=36750մմ	8	22.785	182.28
ԳՕՍՏ 34028-2016	2	Ø8	A240	l=1160մմ	368	0.4582	168.6
ԳՕՍՏ 34028-2016	3	Ø10	A500C	l=440մմ	52	0.27	14.04
Ընդամենը A500C							196.32
Ընդամենը A240							168.6
Ջրամեկուսիչ բիտումով (2 շերտ)	63մ^2						
Տափօղակ	16 հատ						

Ծանոթագրություն՝
Բոլոր եռակցումները իրականացնել գործող նորմերին համապատասխան

ԹԵՆԻՍԻ ԿՈՐՏԵՐԻ ԹԻՎԸ՝ 4 ՀԱՏ

RIGroup

Պատվիրատու՝
Երևանի քաղաքապետարան

ՏՆՕՐԵՆ
Ռ. ԻԳԻԹՅԱՆ

ՃԱՐՏԱՐԱՊԵՏ
Վ. ԱԶՈՅԱՆ
Վ. ԹԻՐԱՔՅԱՆ

ՆԱԽԱԳԾԵՑ
Վ. ԳՐԻԳՈՐՅԱՆ

ՃԱՐՏԱՐԱՊԵՏԱԿԱՆ ՄԱՍ

ԱՆՎԱՆՈՒՄԸ

ԵՐԵՎԱՆ ՔԱՂԱՔԻ ՄԱԼԱԹԻԱ-ՍԵԲԱՍՏԻԱ ՎԱՐՉԱԿԱՆ ՇՐՋԱՆԻ ԹԻՎ 176 ԴՊՐՈՑԻՆ ԿԻՑ ԹԵՆԻՍԻ ԿՈՐՏԵՐԻ ԲԱՍԿԵՏԲՈԼԻ ԵՎ ՖՈՒՏԲՈԼԻ ԴԱՇՏԵՐԻ ԿԱՌՈՒՑՄԱՆ ՆԱԽԱԳԻԾ

ՀԱՎԵԼՅԱԼ ԻՆՖՈՐՄԱՑԻԱ

ԹԵՆԻՍԻ ԿՈՐՏԻ ՑԱՆԿԱՊԱՍ ԵՐԿԱՅՆԱԿԱՆ ՀԱՏՎԱԾ
Մ1:25

ՓՈՒԼ	ԹԵՐԹ	ԹԵՐԹԵՐ
ԱՆ	8	38

RIGroup

ԹԵՆԻՍԻ ԿՈՐՏԻ ՑԱՆԿԱՊԱՍ ՄԵՏԱՔՍԵ ՑԱՆՑՈՎ
Մ1:25

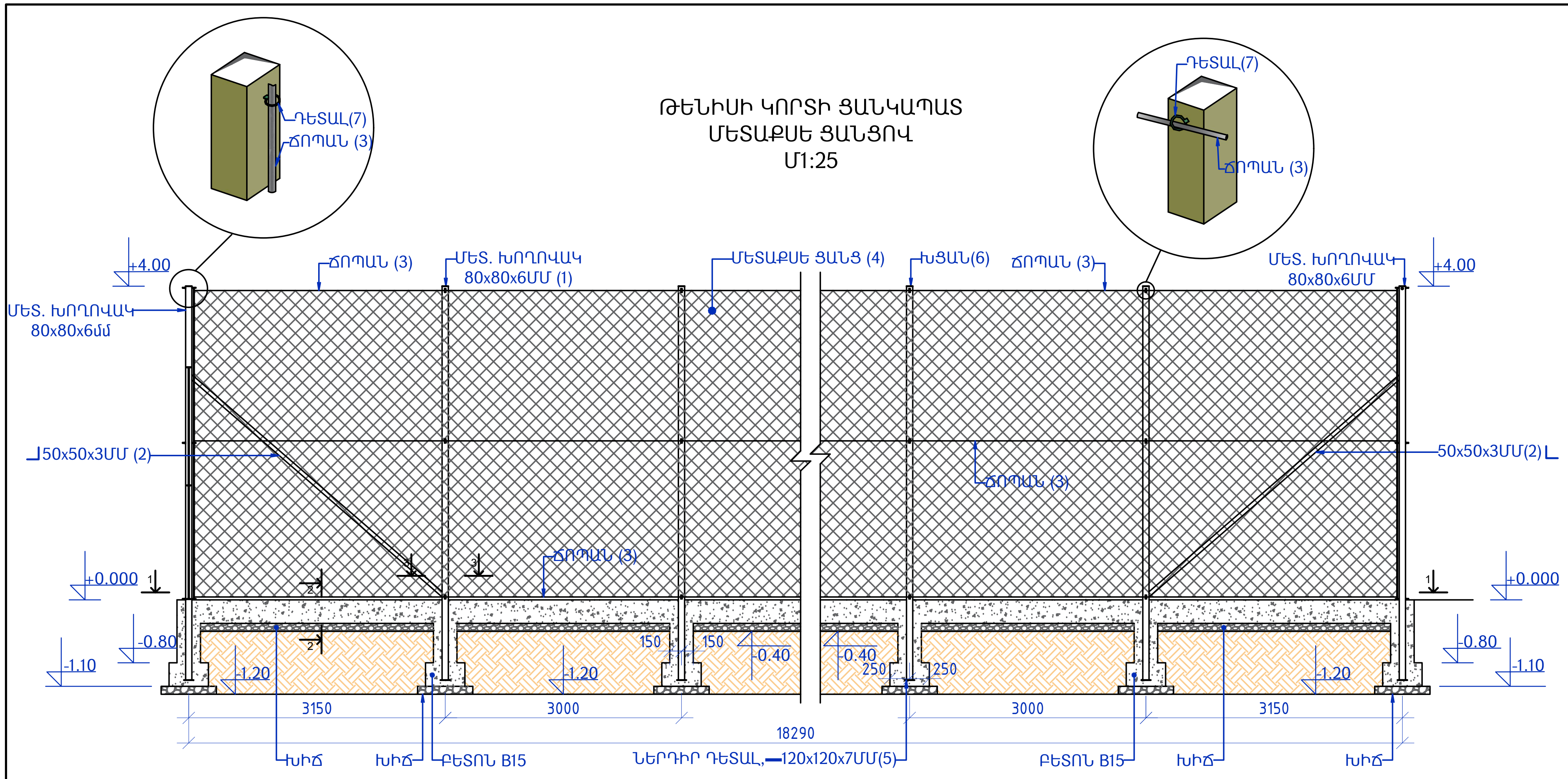

ԱՄՐԱՆՆԵՐԻ ՄԻԱՑՄԱՆ ՀԱՆԳՈՒՅՑ

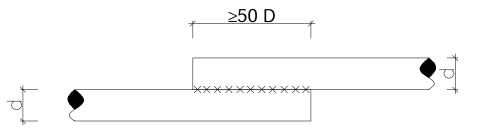

ԿՏՐՎԱԾՔ 2-2
Մ1:10

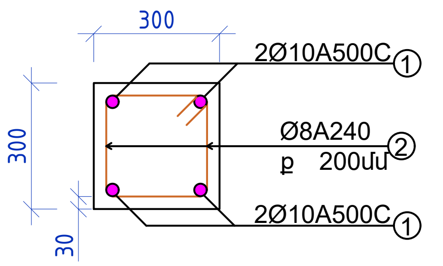

ԿՏՐՎԱԾՔ 1-1
Մ1:20

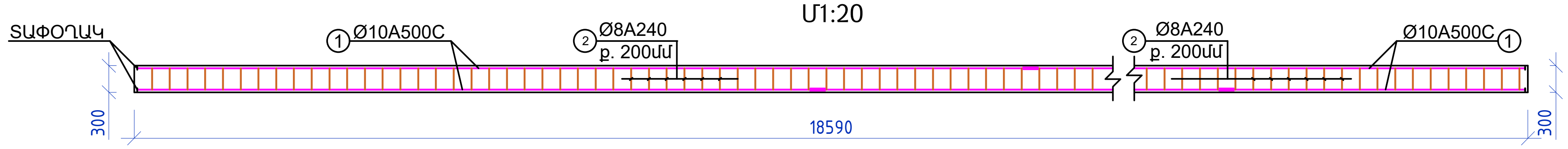

ԿՏՐՎԱԾՔ 3-3
Մ1:10

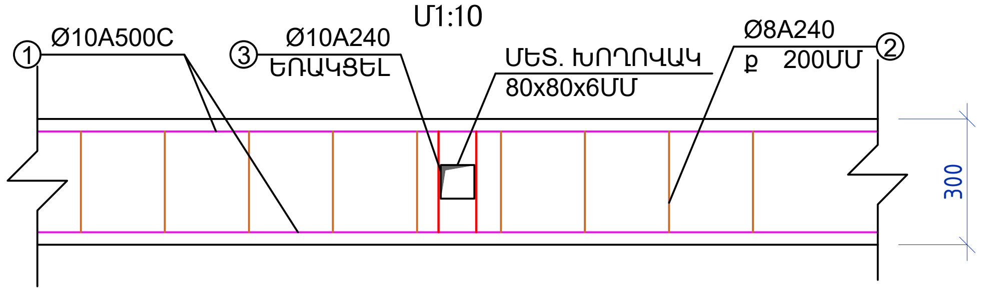

ՑԱՆԿԱՊԱՍԻ ՏԵՂԱԴՐՄԱՆ ՆՅՈՒԹԵՐԻ ՄԱՍՆԱԳԻՐ
(նախատեսված է 2 լայնական հատվածի համար)

Հ.	ՆՇԱՆԱԿ.	ԱՆՎԱՆՈՒՄԸ	ՉԱՓԸ	ԾԱՆՈԹ.
1		Գրունտի փորում ձեռքով	13.16խմ	
2		Խիճ	1.9խմ	
3		Հիմքի բետոն B15 դասի	4.68խմ	
4		Գրունտի հետլիցք	6.58խմ	
5		Գրունտի տեղափոխում	6.58խմ	

ՑԱՆԿԱՊԱՍԻ ՄԵՏԱՂԱԿԱՆ ՄԱՍԵՐԻ ՄԱՍՆԱԳԻՐ
(նախատեսված է 2 լայնական հատվածի համար)

Հ.	ՆՇԱՆԱԿ.	ԱՆՎԱՆՈՒՄԸ			ԿՇԻՌԸ ԿԳ	ԾԱՆՈԹ.
1		Մետ. քառ. խողովակ □80x80x6մմ	L-5000մմ	10 հատ	673	
2		Մետ. անկյունակ ⅃50x50x3մմ	L-4400մմ	4 հատ	40.83	
3		Ճոպան	L-27մ	6 հատ	--	
4		Մետաքսե ցանց 40x40մմ,18.2x4մ	S-72.8քմ	2 հատ	--	
5		Ներդիր դետալ,—120x120x7մմ		10 հատ	1.1	
6		Խցան,—80x80x4մմ		10 հատ	0.73	
7		Ամրացման դետալ	L-200մմ	30 հատ	--	
8		Ներկել 2 շերտ յուղային ներկով			713.8	
9						

ԹԵՆԻՍԻ ԿՈՐՏԵՐԻ ԹԻՎԸ՝ 4 ՀԱՏ

ՄԻԱՁՈՒՅԼ Ե/Բ ԷԼԵՄԵՆՏՆԵՐԻ ՄԱՍՆԱԳԻՐ

Ստանդարտը	Անվանումը			Երկարությունը (մմ)	Քանակը (հատ)	Քաշը: 1 էլեմենտի համար (կգ)	Քաշը: Ընդամենը (կգ)
ԳՕՍՏ 34028-2016	1	Ø10	A500C	*l*=18530մմ	8	11.48	91.8
ԳՕՍՏ 34028-2016	2	Ø8	A240	*l*=1160մմ	186	0.4582	85.2
ԳՕՍՏ 34028-2016	3	Ø10	A500C	*l*=440մմ	20	0.27	5.4
Ընդամենը A500C							97.2
Ընդամենը A240							85.2
Ջրամեկուսիչ բիտումով (2 շերտ)				29մ^2			
Տափօղակ				16 հատ			

ԹԵՆԻՍԻ ԿՈՐՏԵՐԻ ԹԻՎԸ՝ 4 ՀԱՏ

Ծանոթագրություն՝
Բոլոր եռակցումները իրականացնել գործող նորմերին համապատասխան

Պատվիրատու՝
Երևանի քաղաքապետարան

ՏՆՕՐԵՆ	
Ռ. ԻԳԻԹՅԱՆ	
ՃԱՐՏԱՐԱՊԵՏ	
Վ. ԱԶՈՅԱՆ	
Կ. ԹԻՐԱՔՅԱՆ	
ՆԱԽԱԳԾԵՑ	
Վ. ԳՐԻԳՈՐՅԱՆ	

ՃԱՐՏԱՐԱՊԵՏԱԿԱՆ ՄԱՍ

ԱՆՎԱՆՈՒՄԸ

ԵՐԵՎԱՆ ՔԱՂԱՔԻ ՄԱԼԱԹԻԱ-ՍԵԲԱՍՏԻԱ ՎԱՐՉԱԿԱՆ ՇՐՋԱՆԻ ԹԻՎ 176 ԴՊՐՈՑԻՆ ԿԻՑ ԹԵՆԻՍԻ ԿՈՐՏԵՐԻ ԲԱՍԿԵՏԲՈԼԻ ԵՎ ՖՈՒՏԲՈԼԻ ԴԱՇՏԵՐԻ ԿԱՌՈՒՑՄԱՆ ՆԱԽԱԳԻԾ

ՀԱՎԵԼՅԱԼ ԻՆՖՈՐՄԱՑԻԱ

ԹԵՆԻՍԻ ԿՈՐՏԻ ՑԱՆԿԱՊԱՍ ԼԱՅՆԱԿԱՆ ՀԱՏՎԱԾ
Մ1:25

ՓՈՒԼ	ԹԵՐԹ	ԹԵՐԹԵՐ
ԱՆ	9	38

ՄԵՏԱՂԱԿԱՆ ԲԱԶՐԻՔ Մ1:25

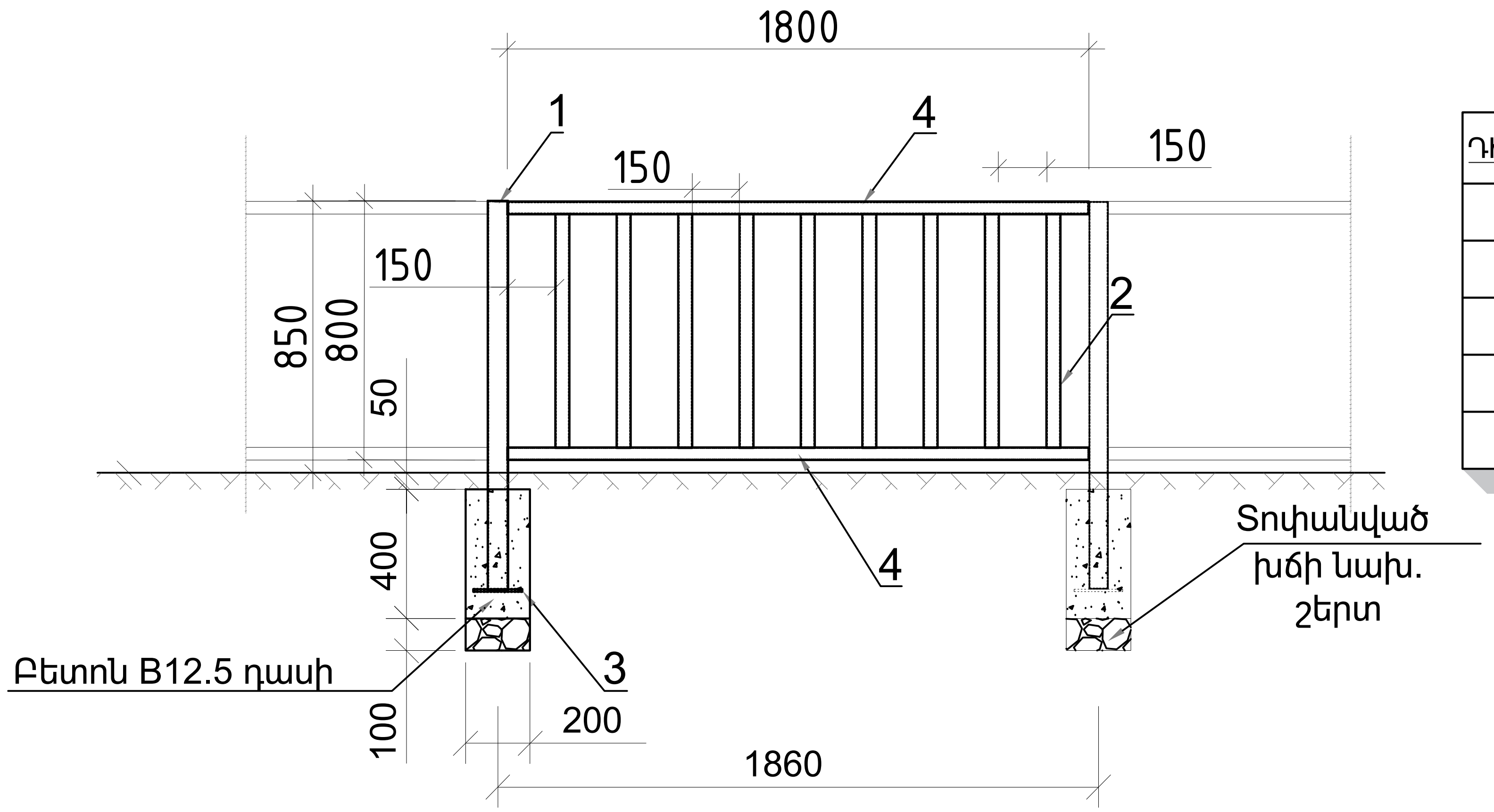

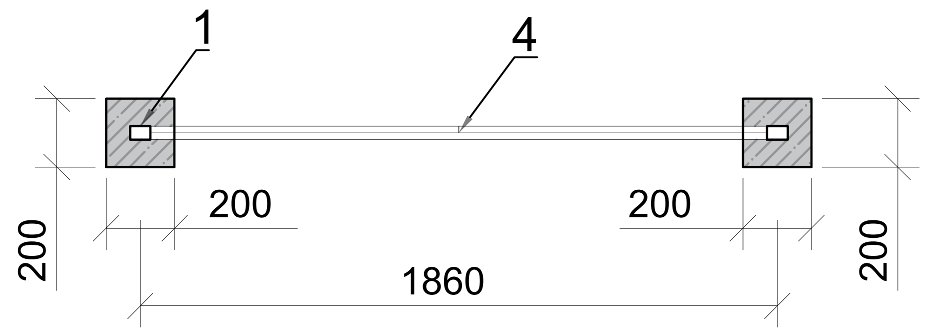

ՄԵՏԱՂԱԿԱՆ ԲԱԶՐԻՔԻ ՊՈՂՊԱՏԻ ՄԱՍՆԱԳԻՐ/մեկ էլեմենտի համար/

ԴԻՐՔ	ՆՇԱՆԱԿՈՒՄԸ	ԱՆՎԱՆՈՒՄԸ		ՔԱՆ ՀԱՏ	ՔԱՇԸ ԿԳ	ԸՆԴ
1	ԳՈՍՏ 30245-2003	□ 60X40X2	L=1200	1	3.5	3.5
2	——"——	□ 40X40X2	L=800	9	1,8	16.2
3	ԳՈՍՏ 19903-76	-8X250	L=150	1	2.352	2.352
4	ԳՈՍՏ 19903-76	□ 40X40X2	L=1800	2	4.158	8.316
5	Բետոն B12.5 դասի 0.016 խմ Տոփանված խիճ 0,004 խմ					

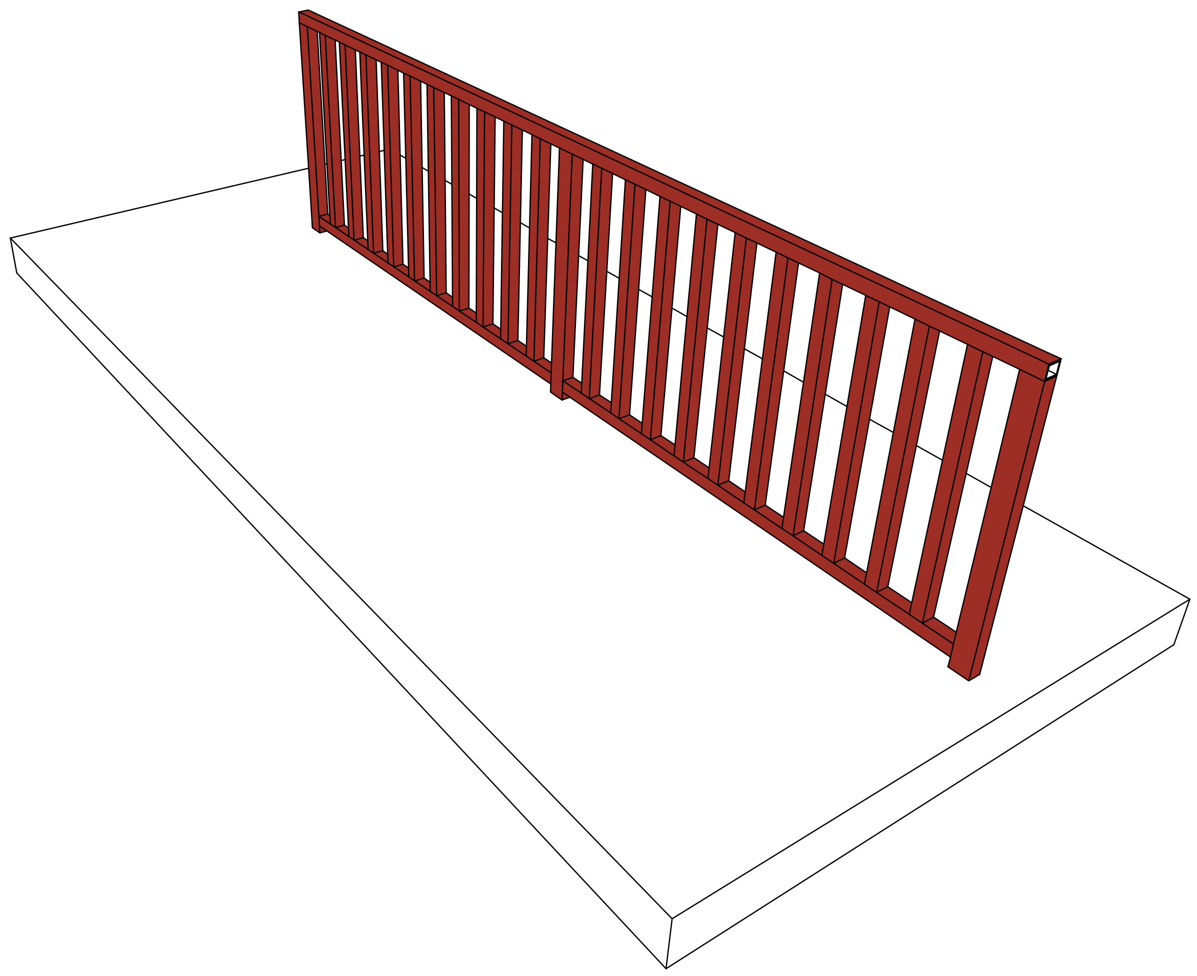

*Մետաղական բազրիքի գույնը համաձայնեցնել պատվիրատուի հետ:

Պատվիրատու՝

Երևանի քաղաքապետարան

ՏՆՕՐԵՆ

Ռ. ԻԳԻԹՅԱՆ

ՃԱՐՏԱՐԱՊԵՏ

Վ. ԱԶՈՅԱՆ

Կ. ԹԻՐԱՔՅԱՆ

ՆԱԽԱԳԾԵՑ

Վ. ԳՐԻԳՈՐՅԱՆ

ՃԱՐՏԱՐԱՊԵՏԱԿԱՆ ՄԱՍ

ԱՆՎԱՆՈՒՄԸ

ԵՐԵՎԱՆ ՔԱՂԱՔԻ ՄԱԼԱԹԻԱ-ՍԵԲԱՍՏԻԱ ՎԱՐՉԱԿԱՆ ՇՐՋԱՆԻ ԹԻՎ 176 ԴՊՐՈՑԻՆ ԿԻՑ ԹԵՆԻՍԻ ԿՈՐՏԵՐԻ ԲԱՍԿԵՏԲՈԼԻ ԵՎ ՖՈՒՏԲՈԼԻ ԴԱՇՏԵՐԻ ԿԱՌՈՒՑՄԱՆ ՆԱԽԱԳԻԾ

ՀԱՎԵԼՅԱԼ ԻՆՖՈՐՄԱՑԻԱ

ՄԵՏԱՂԱԿԱՆ ԲԱԶՐԻՔ Մ1:25

ՓՈՒԼ	ԹԵՐԹ	ԹԵՐԹԵՐ
ԱՆ	9A	38

ԹԵՆԻՍԻ_ԿՈՐՏԻ_ՀԱՏԱԿԻ_ԻՐԱԿԱՆԱՑՄԱՆ_ՀԱՏԱԿԱԳԻԾ_Մ_1:100

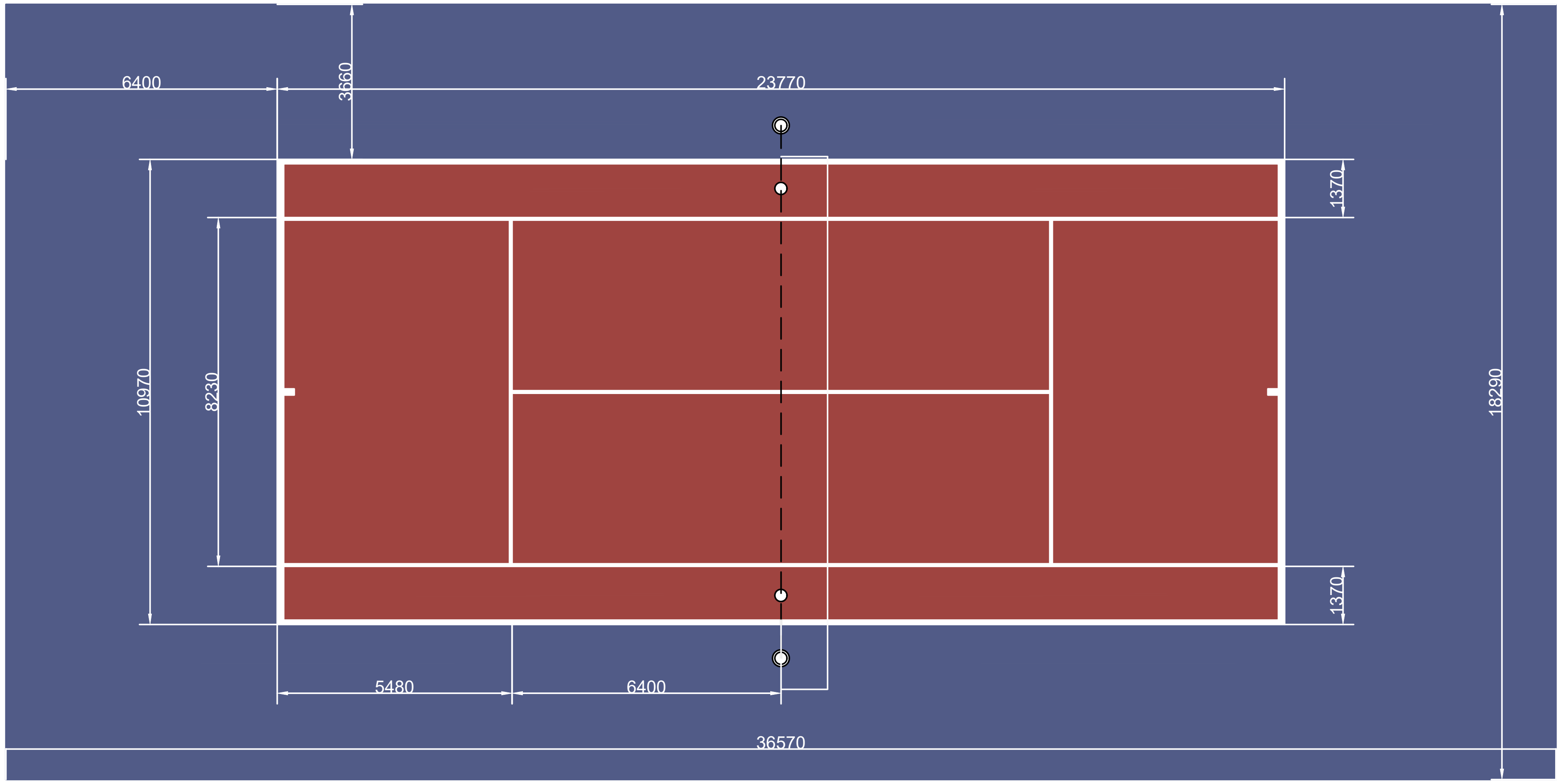

ԹԵՆԻՍԻ_ԿՈՐՏԻ_ԵՐԿԱՅՆԱԿԱՆ ԿՏՐՎԱԾՔ_Մ_1:50

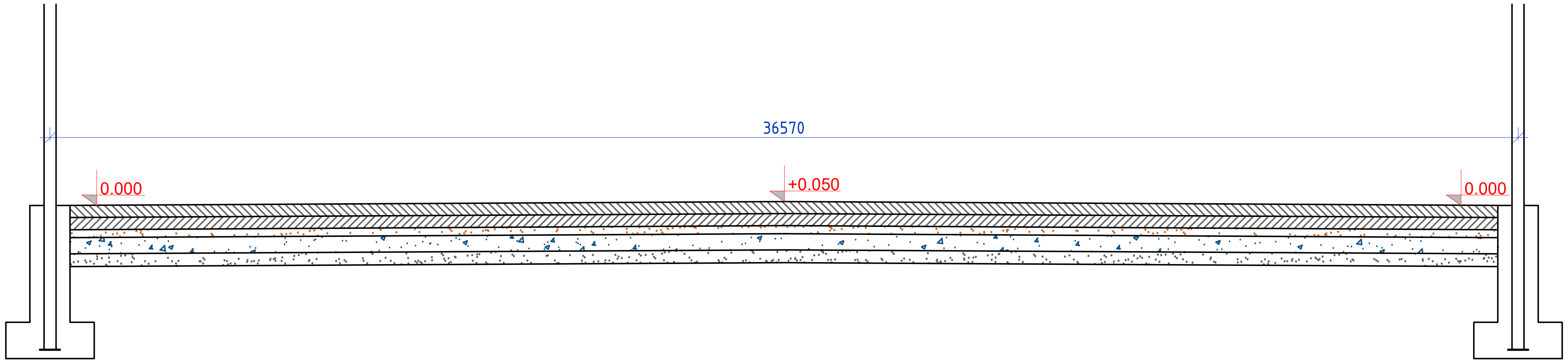

ԹԵՆԻՍԻ ԿՈՐՏԻ ԾԱԾԿՈՒՅԹԻ ԿՏՐՎԱԾՔ

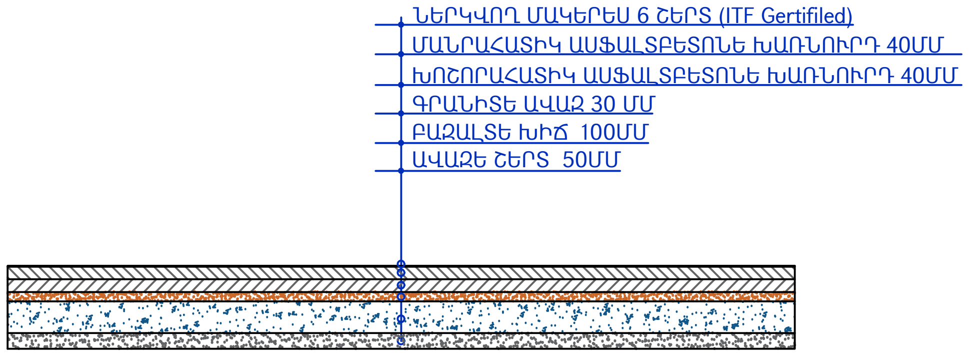

Ծանոթագրություն՝
Ռետինե ծածկույթի գույները համաձայնեցնել պատվիրատուի հետ

ԹԵՆԻՍԻ ԿՈՐՏԵՐԻ ԾԱԾԿՈՒՅԹԻ ՆՅՈՒԹԵՐԻ ՄԱՍՆԱԳԻՐ

(նախատեսված է 1 կորտի համար)

Հ.	ՆՇԱՆԱԿ.	ԱՆՎԱՆՈՒՄԸ	ՉԱՓԸ	ԾԱՆՈԹ.
1		Գրունտի փորում մեխանիզմով 300մմ	176խմ	
2		Ավազե շերտ հաստ. 50մմ	33.4խմ	
3		Բազալտե խիճ հաստ. 100մմ	66.8խմ	
4		Գրանիտե ավազ հաստ. 30մմ	20խմ	
5		Խոշորահատիկ ասֆալտբետոնե խառնուրդից ծած իր. 40մմ	26.7խմ	
6		Մանրահատիկ ասֆալտբետոնե խառնուրդից ծած իր. 40մմ	26.7խմ	
7		Թենիսի կորտի մակերեսի ներկում 6 շերտ(ITF Gertifiled) 2-3մմ	669քմ	
8		Թենիսի կորտի գծանշումներ ակրիլաին	7կգ/147գմ	
9		Գրունտի տեղափոխում	176խմ	

ԹԵՆԻՍԻ ԿՈՐՏԵՐԻ ԹԻՎԸ՝ 4 ՀԱՏ

RIGroup

Պատվիրատու՝

Երևանի քաղաքապետարան

ՏՆՕՐԵՆ	
Ռ. ԻԳԻԹՅԱՆ	
ՃԱՐՏԱՐԱՊԵՏ	
Վ. ԱԶՈՅԱՆ	
Կ. ԹԻՐԱԲՅԱՆ	
ՆԱԽԱԳԾԵՑ	
Վ. ԳՐԻԳՈՐՅԱՆ	

ՃԱՐՏԱՐԱՊԵՏԱԿԱՆ ՄԱՍ

ԱՆՎԱՆՈՒՄԸ

ԵՐԵՎԱՆ ՔԱՂԱՔԻ ՄԱԼԱԹԻԱ-ՍԵԲԱՍՏԻԱ ՎԱՐՉԱԿԱՆ ՇՐՋԱՆԻ ԹԻՎ 176 ԴՊՐՈՑԻՆ ԿԻՑ ԹԵՆԻՍԻ ԿՈՐՏԵՐԻ ԲԱՍԿԵՏԲՈԼԻ ԵՎ ՖՈՒՏԲՈԼԻ ԴԱՇՏԵՐԻ ԿԱՌՈՒՑՄԱՆ ՆԱԽԱԳԻԾ

ՀԱՎԵԼՅԱԼ ԻՆՖՈՐՄԱՑԻԱ

ԹԵՆԻՍԻ ԿՈՐՏԻ ՀԱՏԱԿԻ ԻՐԱԿԱՆԱՑՄԱՆ ՀԱՏԱԿԱԳԻԾ Մ1:100

ՓՈՒԼ	ԹԵՐԹ	ԹԵՐԹԵՐ
ԱՆ	10	38

RIGroup

Ցանցի_կանգնակի_բետոնացման_հանգույց Մ1:50

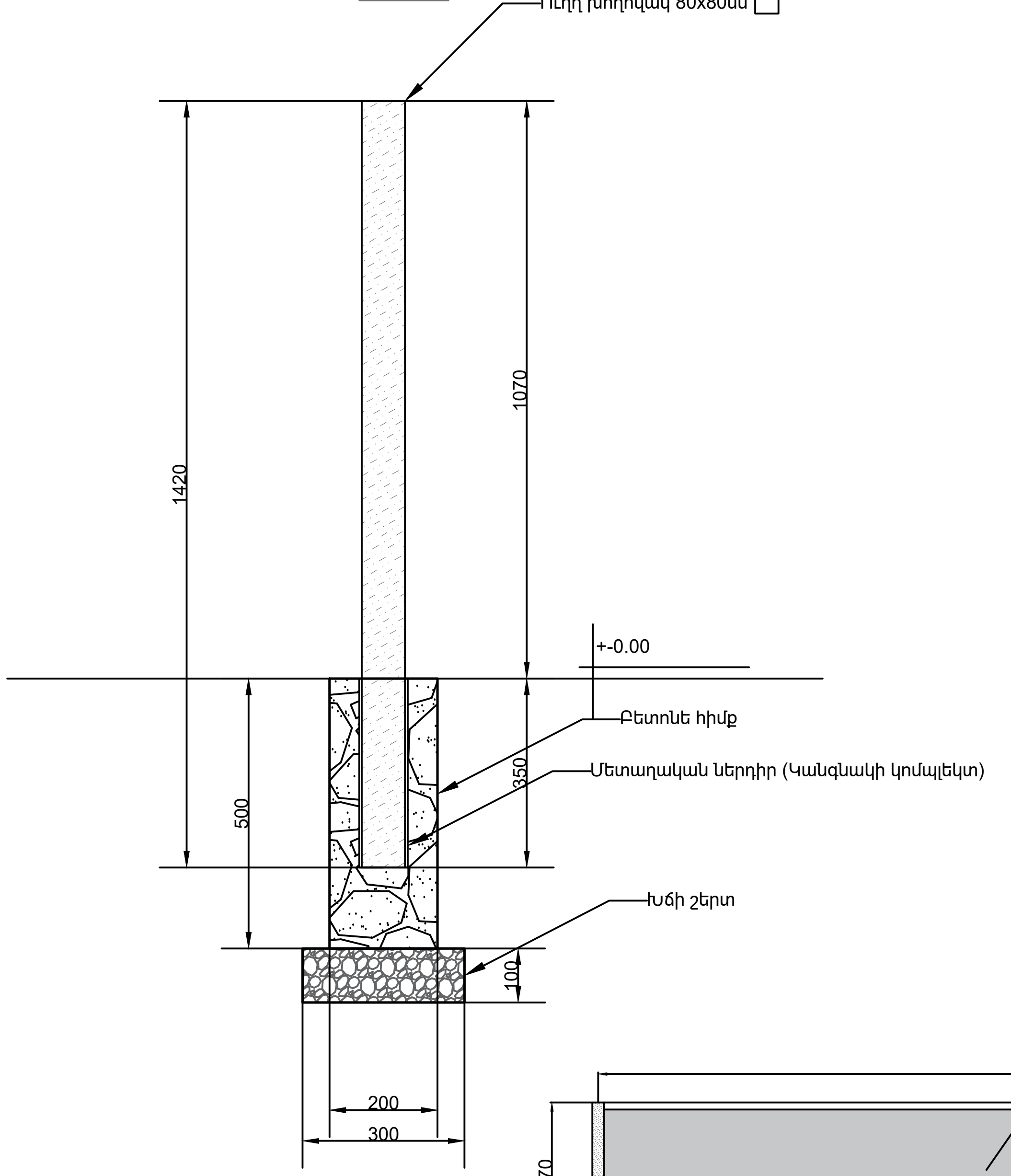

ԹԵՆԻՍԻ ԽԱՂԱՅԻՆ ՑԱՆՑԻ ՀԻՄՔԵՐԻ ՏԵՂԱԴՐՄԱՆ ՆՅՈՒԹԵՐԻ ՄԱՍՆԱԳԻՐ

(*նախատեսված է 1 կորտի համար*)

Հ.	ՆՇԱՆԱԿ.	ԱՆՎԱՆՈՒՄԸ	ՉԱՓԸ	ԾԱՆՈԹ.
1		Խաղային ցանցի բետոնե հիմքերի աշխ. իրականացում	0.216խմ	
2		Խճի շերտ բետոնե հիմքերի տակ	0.018խմ	
3		Բետոնե հիմքի իրականացում B15 դասի բետոնից 200x200x500մմ կորտի ցանցի կանգնակներ համար/**բետոնացնել ներսում տեղադրելով կանգնակի դետալը*	0.04խմ	
4		Թենիսի կորտի ցանցի կանգնակների տեղ. (պրոֆեսիոնալ)	1 կ-տ	
5		Թենիսի կորտի ցանցի տեղադրում(պրոֆեսիոնալ)12.8x1.07մ	1 կ-տ	
6		Գրունտի հետլիցք	0.158խմ	
7		Գրունտի տեղափոխում	0.058խմ	

ԹԵՆԻՍԻ ԿՈՐՏԵՐԻ ԹԻՎԸ՝ 4 ՀԱՏ

Ցանցի_Կտրվածք_Մ1:50

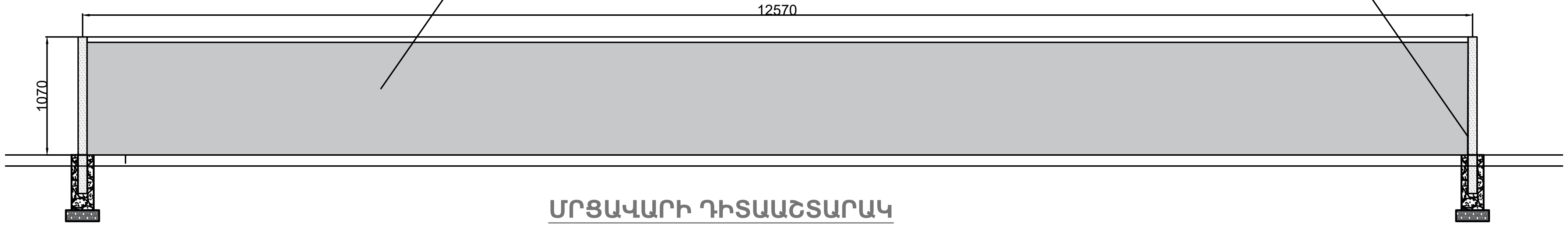

ՄՐՑԱՎԱՐԻ ԴԻՏԱԱՇՏԱՐԱԿ

- Մրցավարի դիտաաշտարակը կառուցված է՝ մետաղական խողովակներից
- Սեղանը՝ փայտե
- Նստատեղը՝ պլասմասե
- Բարձրությունը մինչև նստատեղ՝ 1.84մ
- Ընդանուր բարձրությունը՝ 2.28մ

ՄՐՑԱՎԱՐՆԵՐԻ ԴԻՏԱԱՇՏԱՐԱԿՆԵՐԻ ԹԻՎԸ՝ 4 ՀԱՏ

Պատվիրատու՝ Երևանի քաղաքապետարան	
ՏՆՕՐԵՆ	
Ռ. ԻԳԻԹՅԱՆ	
ՃԱՐՏԱՐԱՊԵՏ	
Վ. ԱԶՈՅԱՆ	
Կ. ԹԻՐԱԲՅԱՆ	
ՆԱԽԱԳԾԵՑ	
Վ. ԳՐԻԳՈՐՅԱՆ	
ՃԱՐՏԱՐԱՊԵՏԱԿԱՆ ՄԱՍ	
ԱՆՎԱՆՈՒՄԸ	**ԵՐԵՎԱՆ ՔԱՂԱՔԻ ՄԱԼԱԹԻԱ-ՍԵԲԱՍՏԻԱ ՎԱՐՉԱԿԱՆ ՇՐՋԱՆԻ ԹԻՎ 176 ԴՊՐՈՑԻՆ ԿԻՑ ԹԵՆԻՍԻ ԿՈՐՏԵՐԻ ԲԱՍԿԵՏԲՈԼԻ ԵՎ ՖՈՒՏԲՈԼԻ ԴԱՇՏԵՐԻ ԿԱՌՈՒՑՄԱՆ ՆԱԽԱԳԻԾ**
ՀԱՎԵԼՅԱԼ ԻՆՖՈՐՄԱՑԻԱ	ԽԱՂԱՅԻՆ ՑԱՆՑԻ ԿԱՆԳՆԱԿՆԵՐԻ ԱՄՐԱՑՄԱՆ ՀԱՆԳՈՒՅՑ Մ1:50

ՓՈՒԼ	ԹԵՐԹ	ԹԵՐԹԵՐ
ԱՆ	11	38

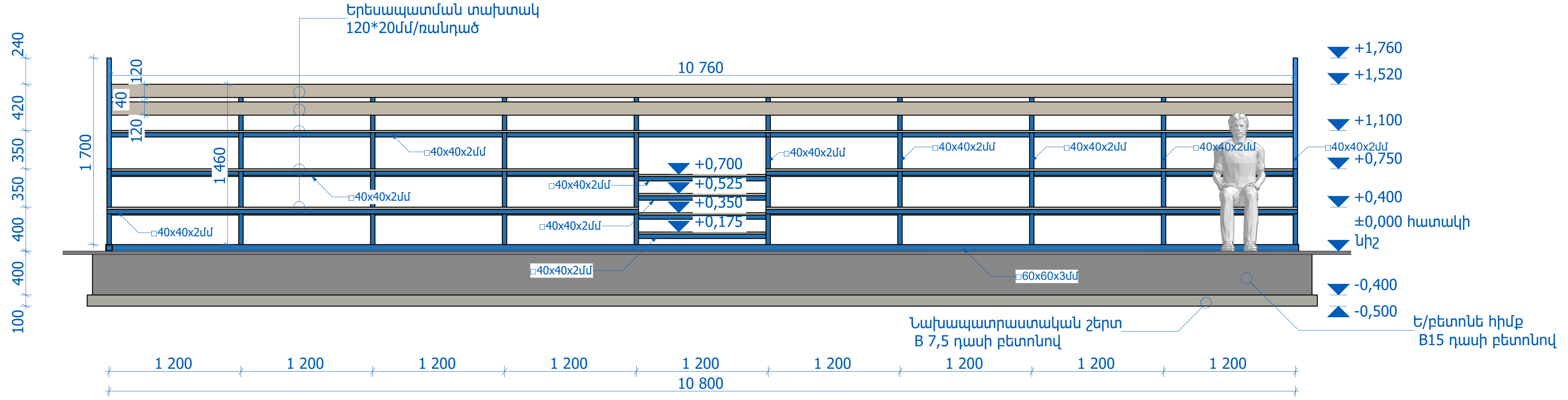

Ճակատային տեսք 1:50

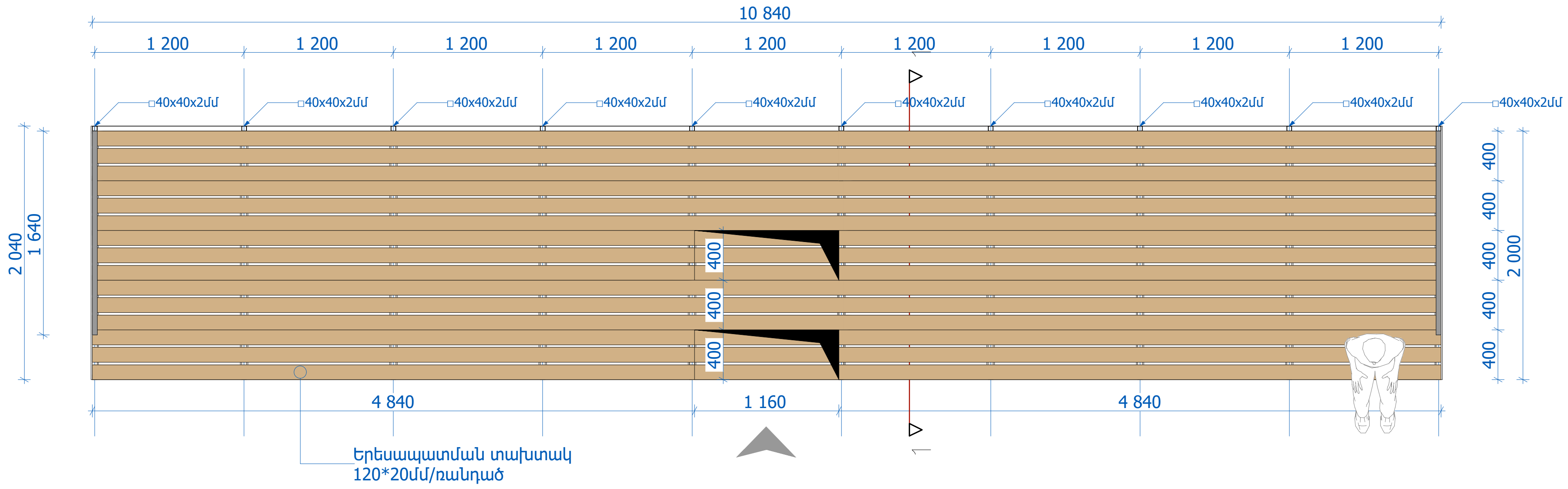

Հատակագիծ 1:50

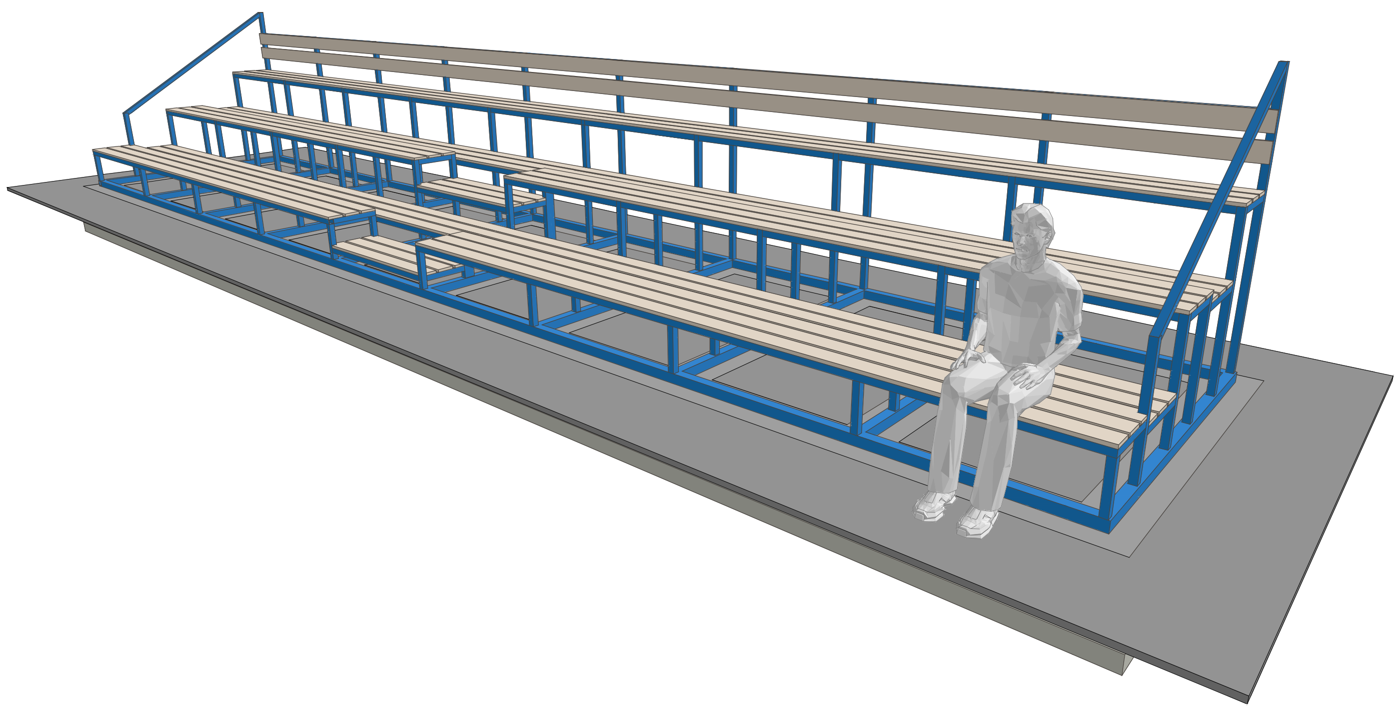

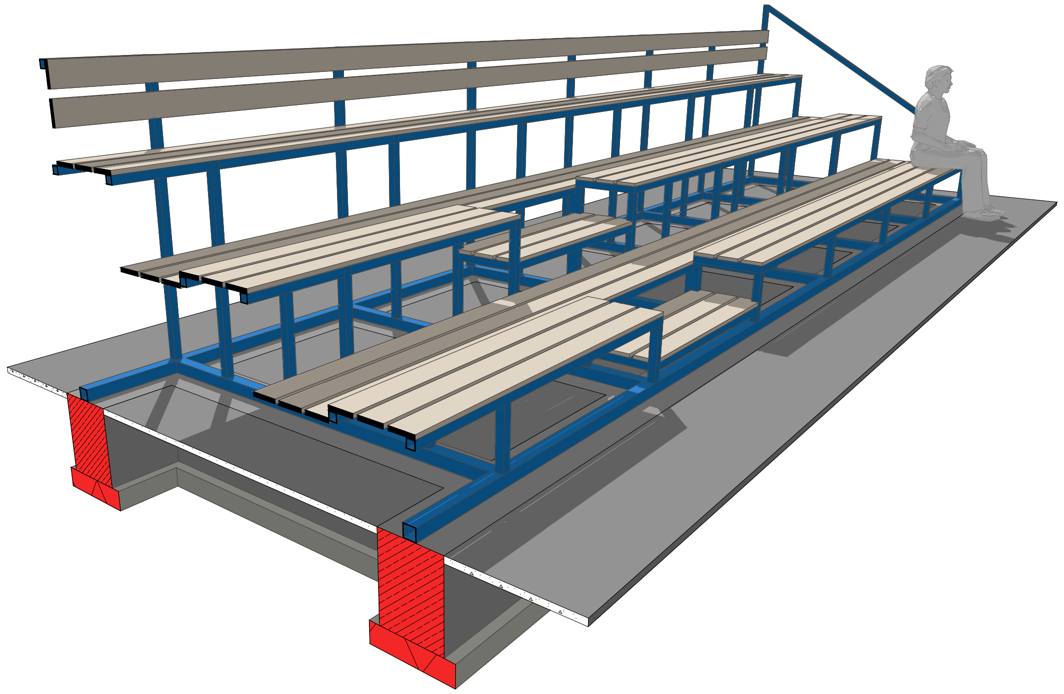

Պատվիրատու՝

Երևանի քաղաքապետարան

ՏՆՕՐԵՆ

Ռ . ԻԳԻԹՅԱՆ

ՃԱՐՏԱՐԱՊԵՏ

Վ . ԱԶՈՅԱՆ

Կ . ԹԻՐԱՔՅԱՆ

ՆԱԽԱԳԾՈՂ

Վ . ԳՐԻԳՈՐՅԱՆ

ՃԱՐՏԱՐԱՊԵՏԱԿԱՆ ՄԱՍ

ԱՆՎԱՆՈՒՄԸ

ԵՐԵՎԱՆ ՔԱՂԱՔԻ ՄԱԼԱԹԻԱ-ՍԵԲԱՍՏԻԱ ՎԱՐՉԱԿԱՆ ՇՐՋԱՆԻ ԹԻՎ 176 ԴՊՐՈՑԻՆ ԿԻՑ ԹԵՆԻՍԻ ԿՈՐՏԵՐԻ ԲԱՍԿԵՏԲՈԼԻ ԵՎ ՖՈՒՏԲՈԼԻ ԴԱՇՏԵՐԻ ԿԱՌՈՒՑՄԱՆ ՆԱԽԱԳԻԾ

ՀԱՎԵԼՅԱԼ ԻՆՖՈՐՄԱՑԻԱ

ՏՐԻԲՈՒՆԱՅԻ ՀԱՏԱԿԱԳԻԾ Մ1:50

ՓՈՒԼ	ԹԵՐԹ	ԹԵՐԹԵՐ
ԱՆ	12	38

Կտրվածք 1-1 առանցքով Մ 1:20

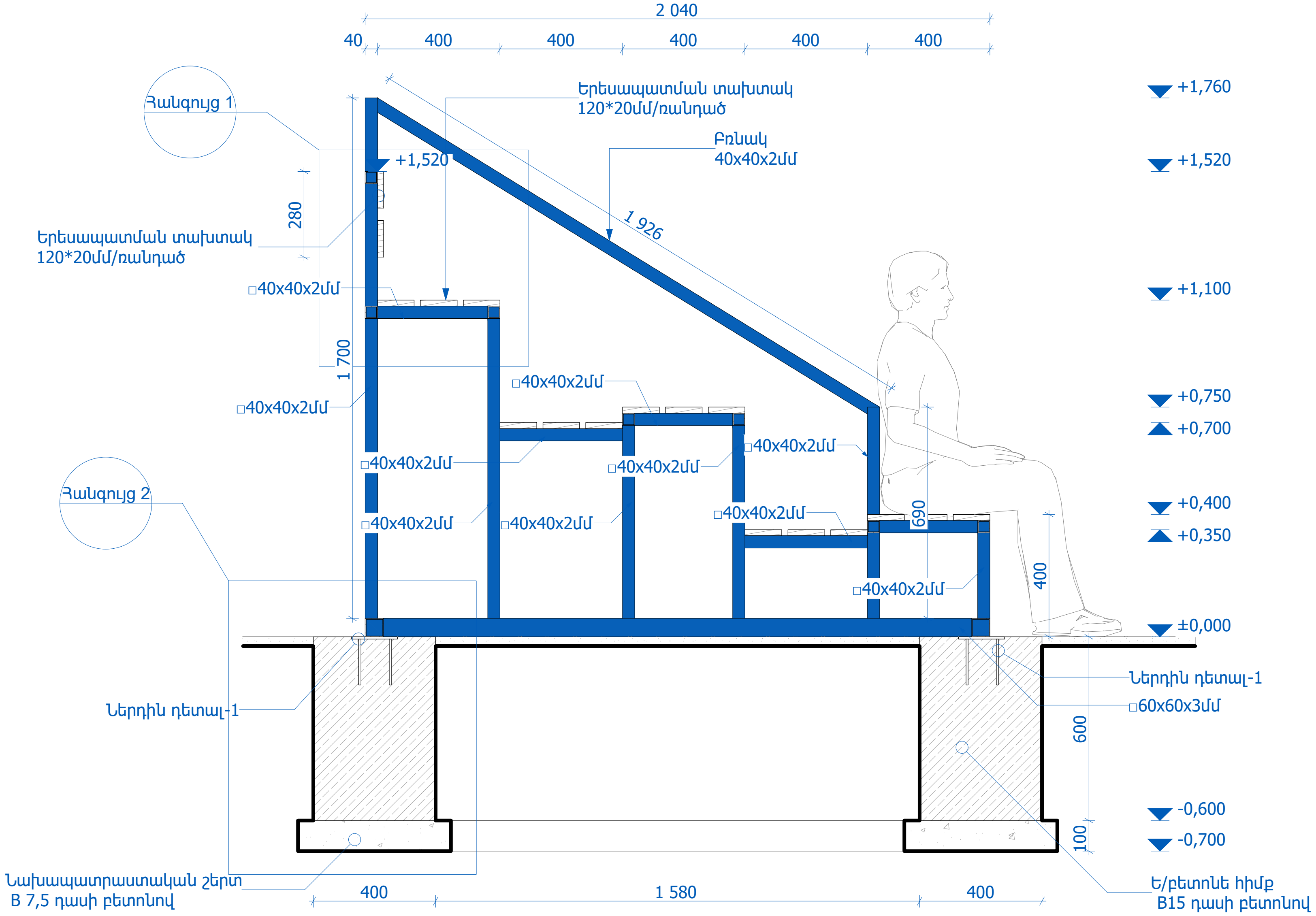

Հանգույց-1 Մ 1:10

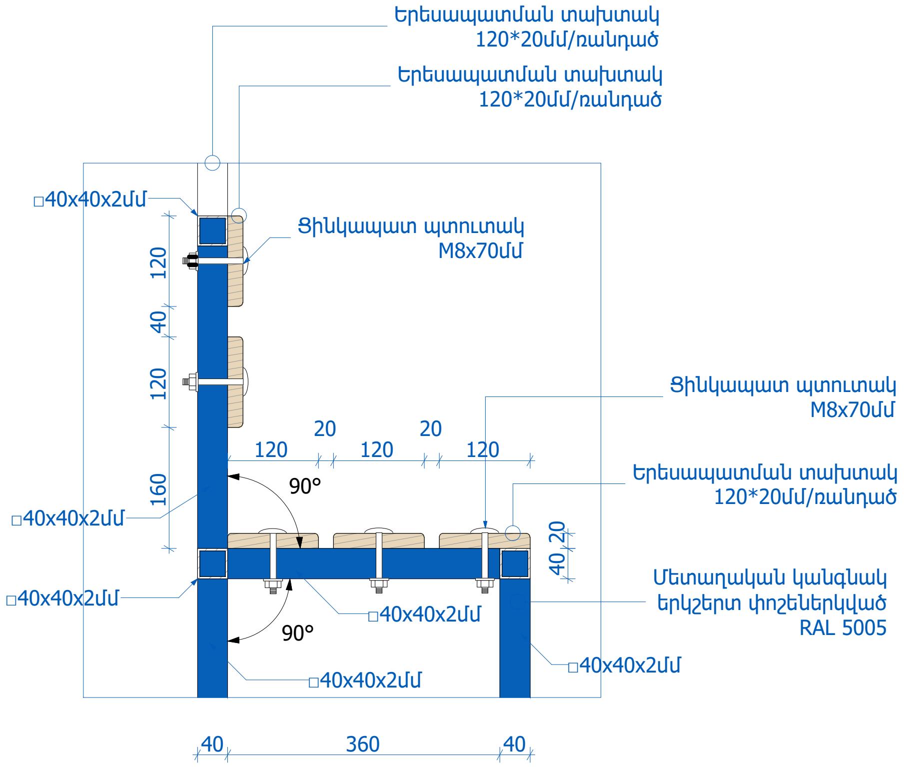

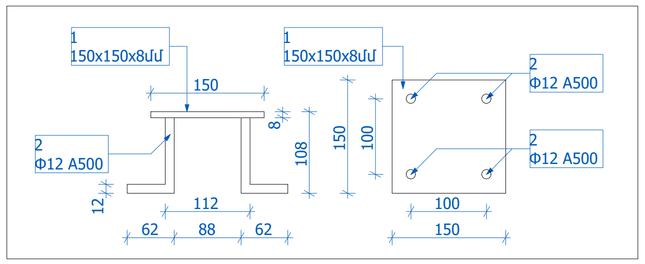

Ներդիր դետալ-1 Էսքիզ Մ1:10

ընդ. քանակ՝ 20 հատ:

ՏՐԻԲՈՒՆԱՅԻ ՆՅՈՒԹԵՐԻ ՄԱՍՆԱԳԻՐ

հաշվարկը կատարված է մեկ տրիբունայի համար

Հ.	ՆՇԱՆԱԿ.	ԱՆՎԱՆՈՒՄԸ	ԿՇԻՌԸ ԿԳ	ԾԱՆՈԹ.
1	*շրջանակ*	Մետ. քառ. խողովակ □60x60x3մմ ∑L-25 760մմ	135.2	
2	*կապ*	Մետ. քառ. խողովակ □60x60x3մմ L-1920մմ 8 հատ	80.64	
3	*կապ*	Մետ. քառ. խողովակ □40x40x3մմ ∑L-106 000մմ	246.98	
4	*կանգնակ*	Մետ. քառ. խողովակ □40x40x3մմ ∑L-47 900մմ	111.60	
5				
6	*երեսապատում*	Փայտե տախտակներ/ռանդած 120x20մմ∑L-184 280մմ	0.45խմ	
7		Տախտակների ամրացման պտուտակներ M8 x 70մմ	180 հատ	**ցինկապատ*
8	*կանգնակի համար*	Մետ. քառ. խողովակի փակող պլասսմասե դետալ/заглушка	10 հատ	
9		Տախտակների լաքապատում	29.5քմ	
10		Մետ. մասերի փոշեներկում/ երկշերտ	574.42	*RAL5005*

ՀԻՄՔԵՐԻ ՆՅՈՒԹԵՐԻ ՄԱՍՆԱԳԻՐ

1	*հիմք*	Գրունտի փորում	14.56խմ	
2		Նախապատրաստական շերտի իր. B7.5 դասի բետոնով	2.08խմ	
3		Բետոն B20 դասի	10խմ	
4		1.3Φ16 A500 c	400	
5		2.Φ8 Ac-I քայլը՝ 150մմ 280 հատ	220	
6		Ներդիր դետալ 150x150x8մմ 20 հատ	80.0	
7		Գրունտի հետլիցք	2.48խմ	
8		Գրունտի տեղափոխում	12.08խմ	

տեղադրվող տրիբունաների քանակ՝4:

*Ծանոթագրություն**

Մետաղական բոլոր դետալները ամրացնել եռակցման տարբերակով:

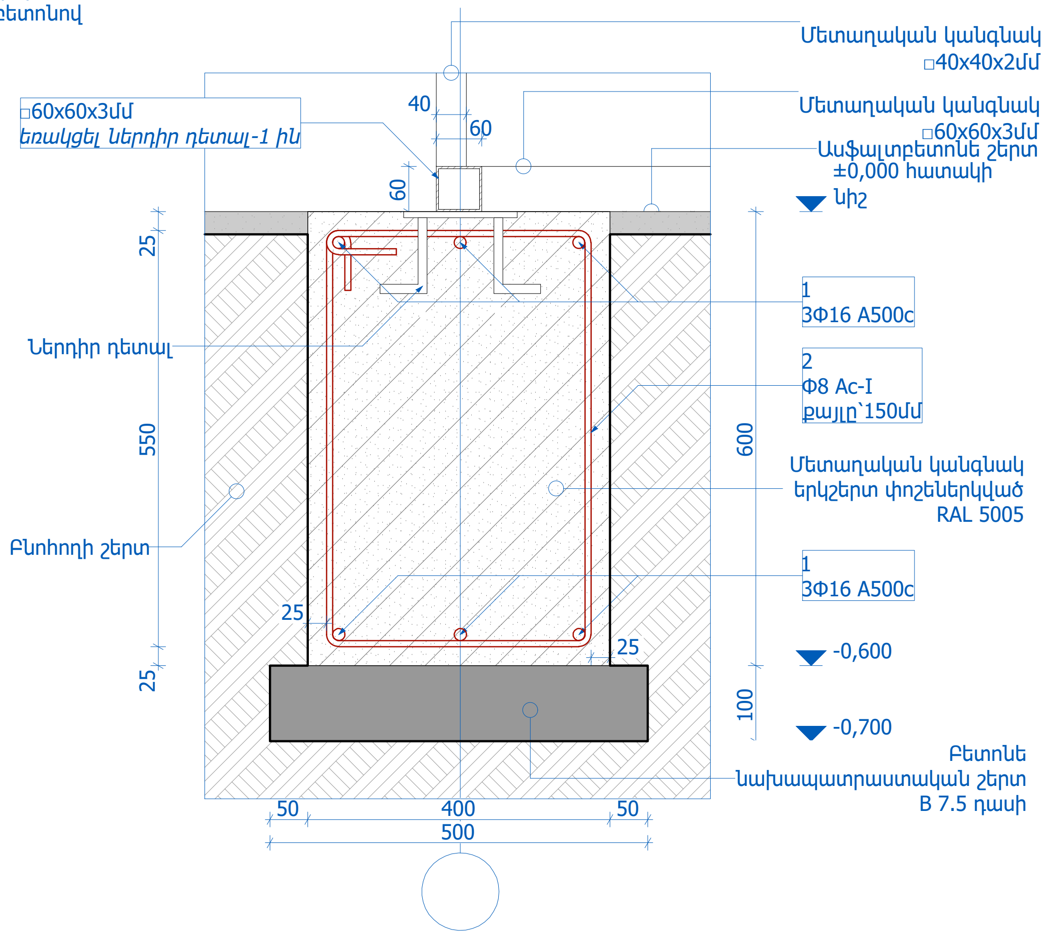

Հանգույց 2 1:10

Պատվիրատու՝

Երևանի քաղաքապետարան

ՏՆՕՐԵՆ

Ռ. ԻԳԻԹՅԱՆ

ՃԱՐՏԱՐԱՊԵՏ

Վ. ԱԶՈՅԱՆ

Վ. ԹԻՐԱՔՅԱՆ

ՆԱԽԱԳԾԵՑ

Վ. ԳՐԻԳՈՐՅԱՆ

ՃԱՐՏԱՐԱՊԵՏԱԿԱՆ ՄԱՍ

ԱՆՎԱՆՈՒՄԸ

ԵՐԵՎԱՆ ՔԱՂԱՔԻ ՄԱԼԱԹԻԱ-ՍԵԲԱՍՏԻԱ ՎԱՐՉԱԿԱՆ ՇՐՋԱՆԻ ԹԻՎ 176 ԴՊՐՈՑԻՆ ԿԻՑ ԹԵՆԻՍԻ ԿՈՐՏԵՐԻ ԲԱՍԿԵՏԲՈԼԻ ԵՎ ՖՈՒՏԲՈԼԻ ԴԱՇՏԵՐԻ ԿԱՌՈՒՑՄԱՆ ՆԱԽԱԳԻԾ

ՀԱՎԵԼՅԱԼ ԻՆՖՈՐՄԱՑԻԱ

ՏՐԻԲՈՒՆԱՅԻ ԿԱՌՈՒՅՄԱՆ ՆՅՈՒԹԵՐԻ ՄԱՍՆԱԳԻՐ

ՓՈՒԼ	ԹԵՐԹ	ԹԵՐԹԵՐ
ԱՆ	13	38

ՏԵՍՔ ԴԻՄԱՑԻՑ Մ 1:25

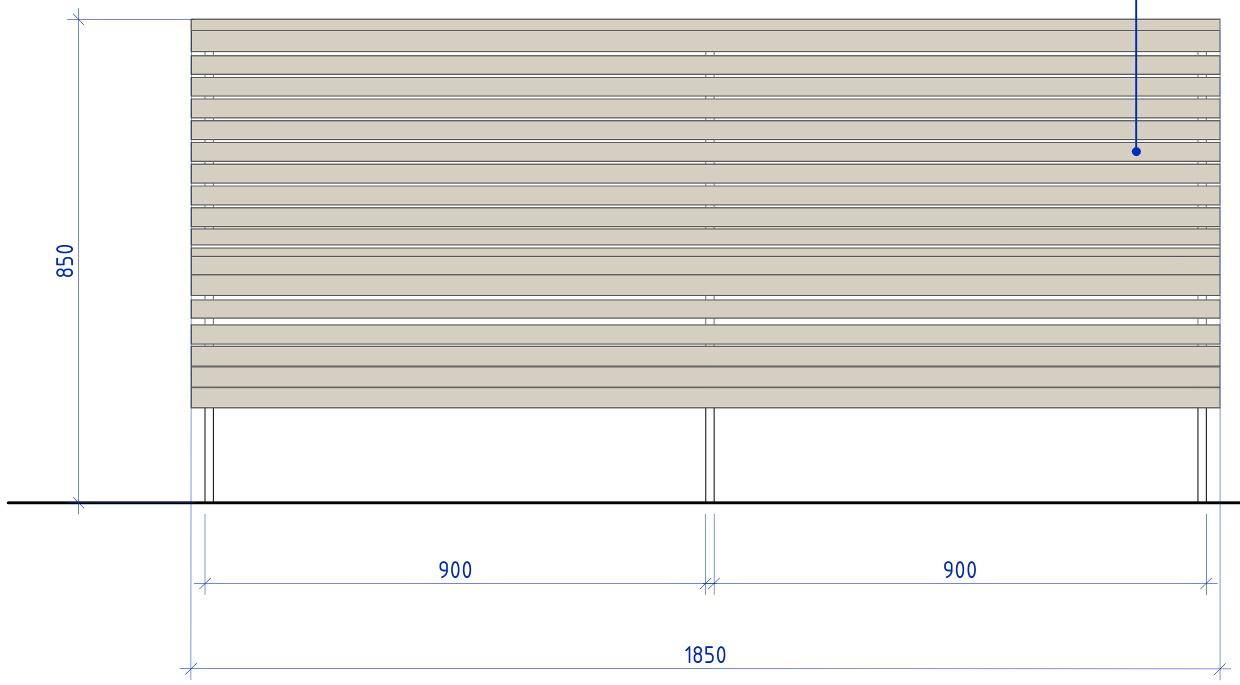

ՏԵՍՔ ԿՈՂՔԻՑ Մ 1:25

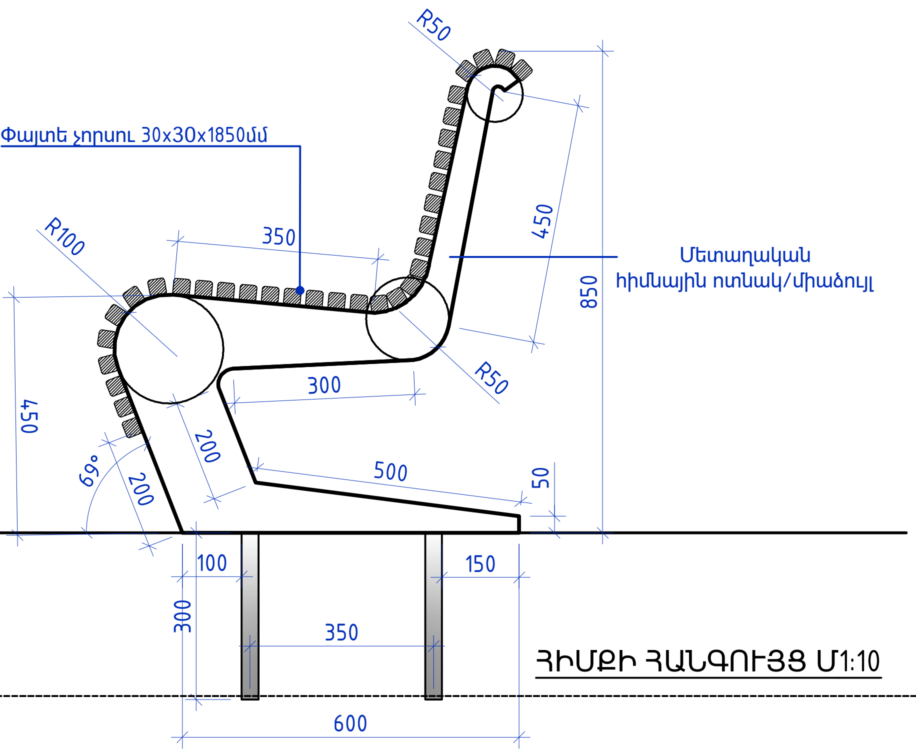

ՏԵՍՔ ՎԵՐԵՎԻՑ

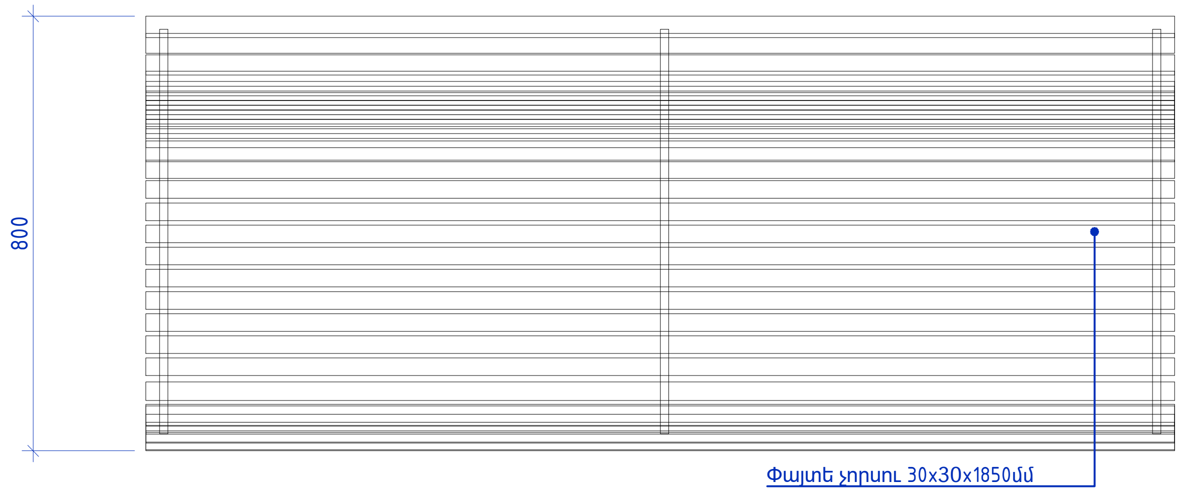

ՀԻՄՔԻ ՀԱՆԳՈՒՅՑ Մ1:10

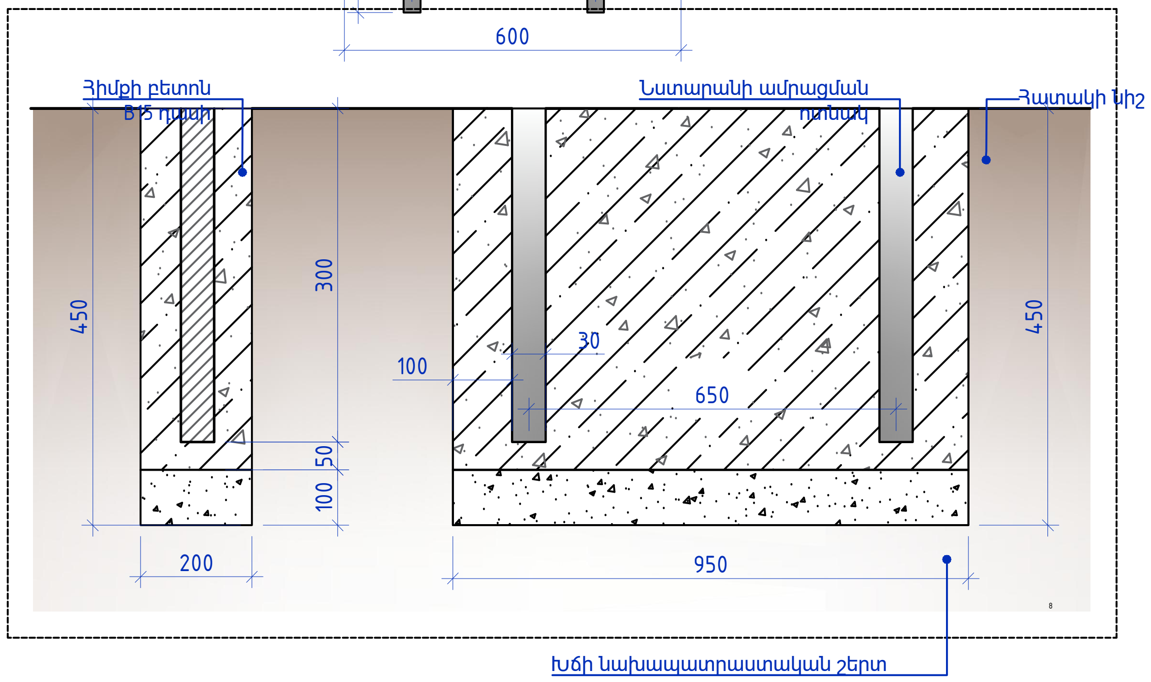

ԵՌԱՉԱՓ ՏԵՍՔ

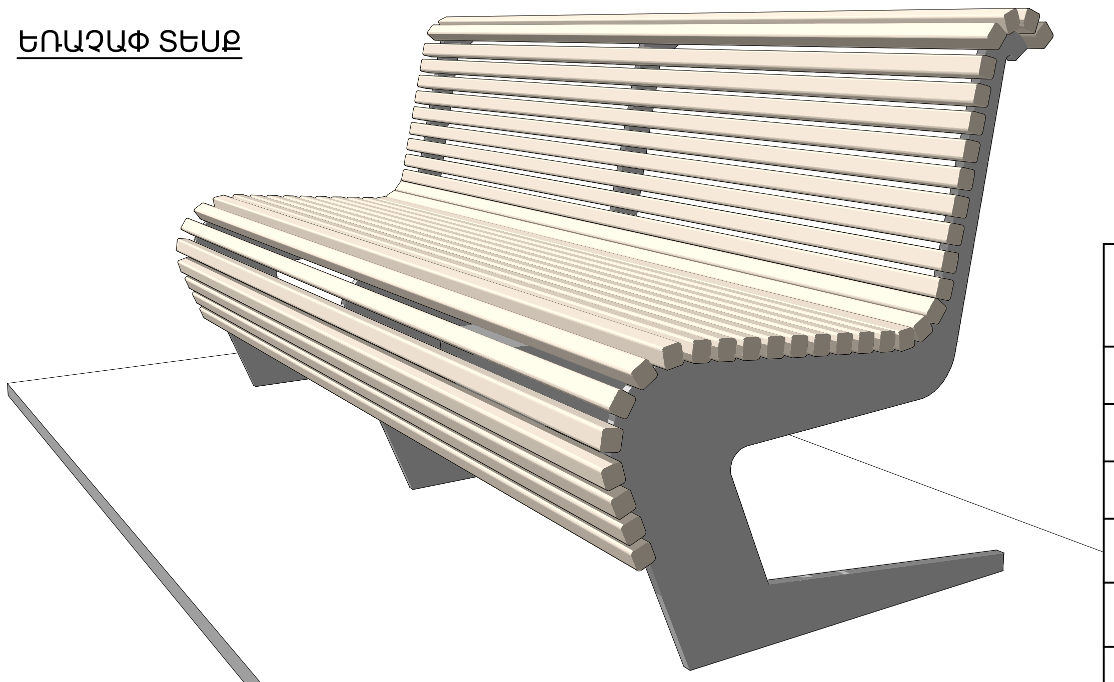

ՆՍՏԱՐԱՆԻ ՏԱՐՐԵՐԻ ՄԱՍՆԱԳԻՐ

Հ/Հ	Անվանում	ՔԱՆԱԿ	ՔԱՇ/Կ Գ	ԸՆԴ
1	Մետաղական ոտնակներ/ միաձույլ 1հատ 0,15քմ	3	24	72
	Հիմք			
2	Բնահողի քանդում	-	-	0.26խմ
	Խճի նախապատրաստական շերտ 100մմ	3	0.02խմ	0.06խմ
	Բետոն B15 դասի	3	0.066խմ	0.2խմ
3	Փայտե չորսու 30x30x1850մմ	33	1.85գմ	61.0գմ

*Մետաղական մասերը երկշերտ յուղաներկել, իսկ փայտե մասերը երկշերտ լաքապատել:

RIGroup

Պատվիրատու՝

Երևանի քաղաքապետարան

ՏՆՕՐԵՆ	
Ռ . ԻԳԻԹՅԱՆ	
ՃԱՐՏԱՐԱՊԵՏ	
Վ . ԱԶՈՅԱՆ	
Կ . ԹԻՐԱԲՅԱՆ	
ՆԱԽԱԳԾԵՑ	
Վ . ԳՐԻԳՈՐՅԱՆ	

ՃԱՐՏԱՐԱՊԵՏԱԿԱՆ ՄԱՍ

ԱՆՎԱՆՈՒՄԸ

ԵՐԵՎԱՆ ՔԱՂԱՔԻ ՄԱԼԱԹԻԱ-ՍԵԲԱՍՏԻԱ ՎԱՐՉԱԿԱՆ ՇՐՋԱՆԻ ԹԻՎ 176 ԴՊՐՈՑԻՆ ԿԻՑ ԹԵՆԻՍԻ ԿՈՐՏԵՐԻ ԲԱՍԿԵՏԲՈԼԻ ԵՎ ՖՈՒՏԲՈԼԻ ԴԱՇՏԵՐԻ ԿԱՌՈՒՑՄԱՆ ՆԱԽԱԳԻԾ

ՀԱՎԵԼՅԱԼ ԻՆՖՈՐՄԱՑԻԱ

ՆՍՏԱՐԱՆ
Մ1:25

ՓՈՒԼ	ԹԵՐԹ	ԹԵՐԹԵՐ
ԱՆ	14	38

RIGroup

ԵՌԱՉԱՓ ՍԽԵՄԱ
Մ1:20

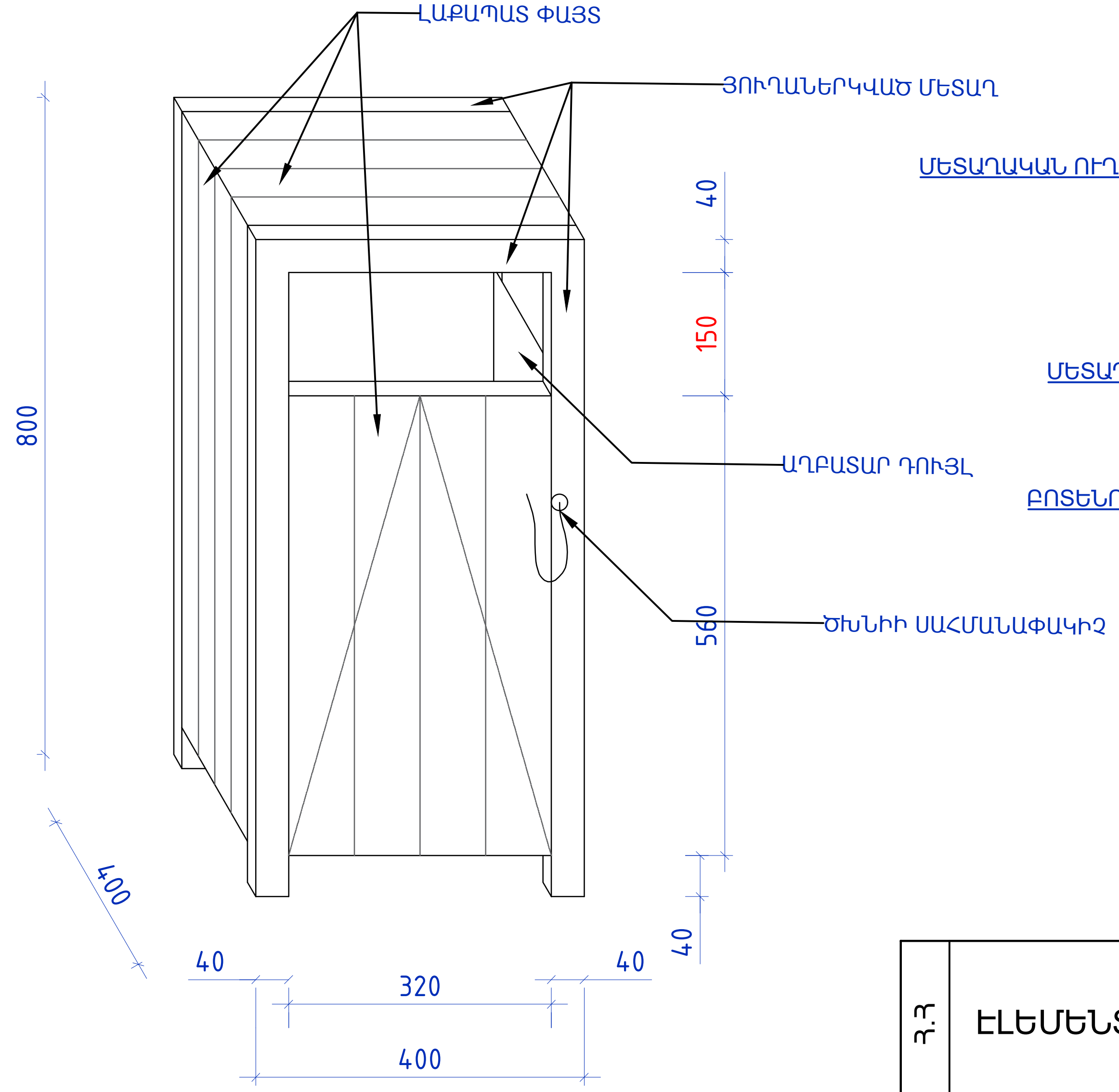

ԱՂԲԱՄԱՆԻ ԵՌԱՉԱՓ ՏԵՍՔ

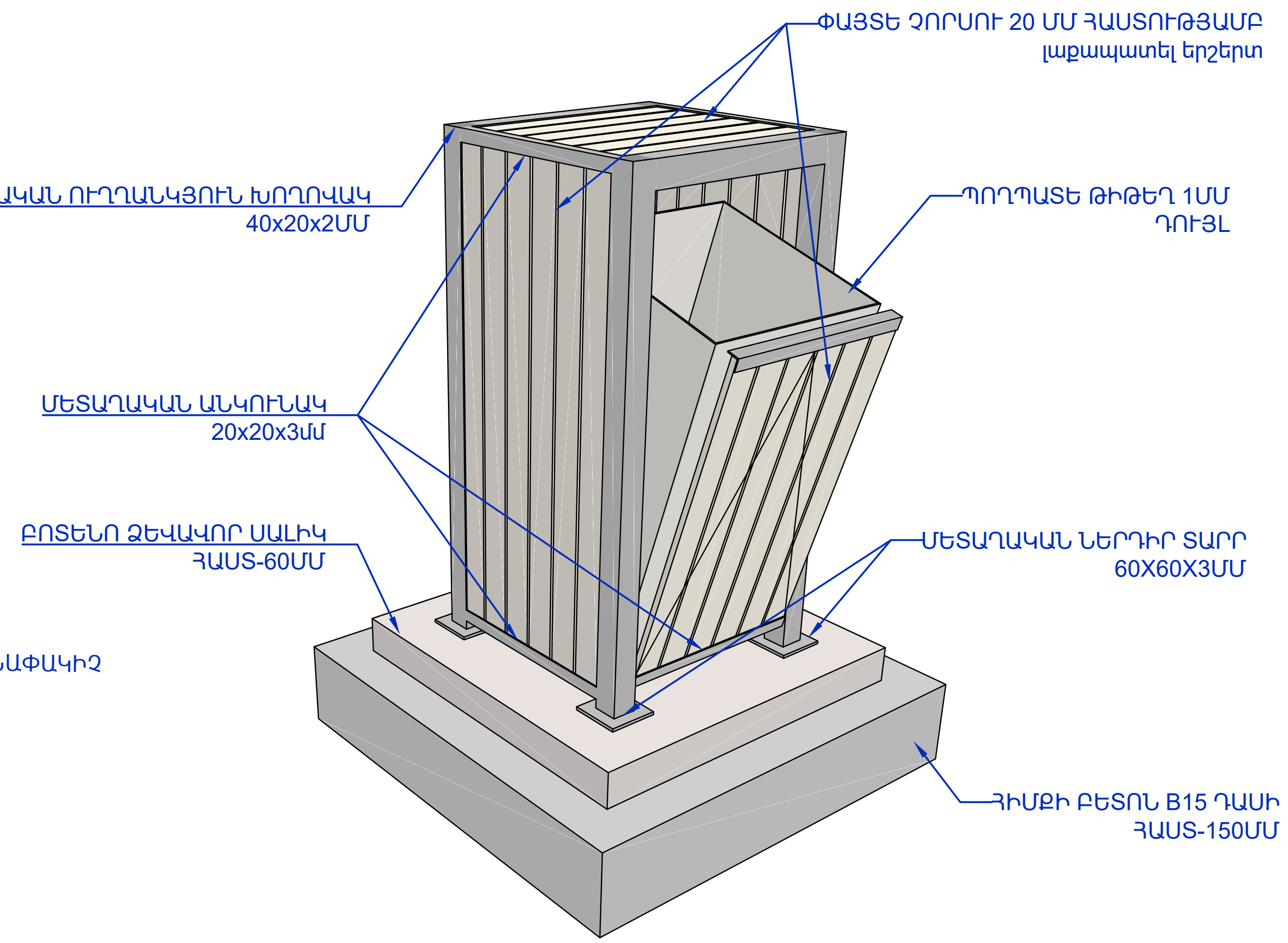

ՀԻՄՔԻ ՀԱՆԳՈՒՅՑ Մ1:10

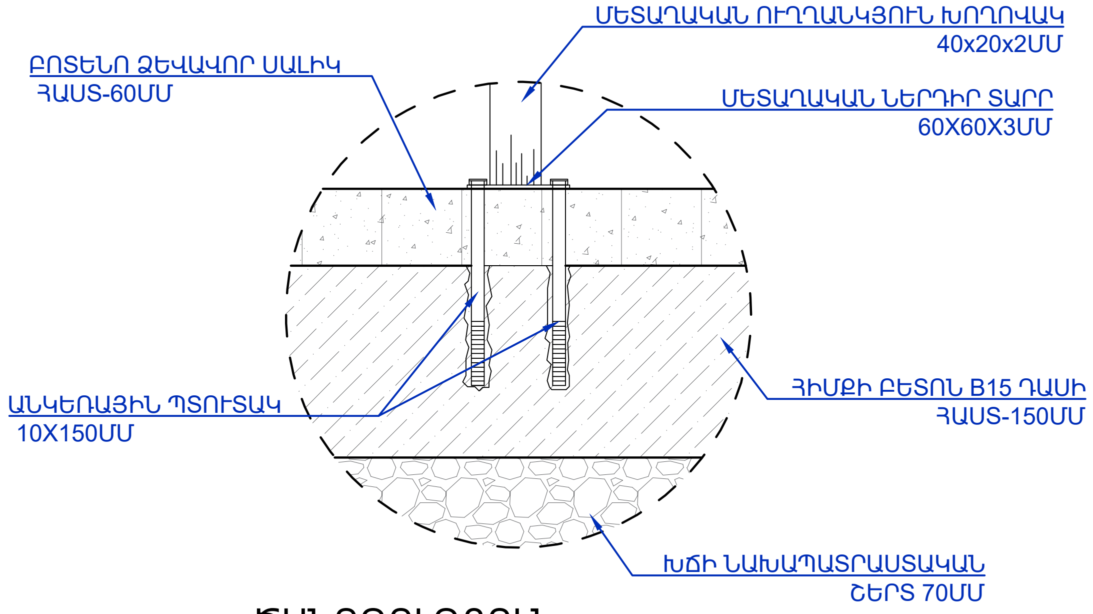

ԾԱՆՈԹՈՒԹՅՈՒՆ

1.Մետաղական մասերը յուղաներկել 2 շերտ:
2.Բոլոր եռակցումները իրականացնել համաձայն գործող շինարարական նորմերի:

ՄԵԿ ԱՂԲԱՄԱՆԻ ՄԱՍՆԱԳԻՐ /բազմապատկել քանակով/

Հ.Հ.	ԷԼԵՄԵՆՏԻ ԱՆՎԱՆՈՒՄԸ	ԵՐԿԱՐՈՒԹ. /ՄՄ/	ՔԱՆԱԿԸ /հատ/	ԸՆԴ ԵՐԿԱՐՈՒԹ /մ/	ՔԱՇԸ /կգ/
	ԱՂԱԲԱՄԱՆ (0.40x0.40x0.80մ)				
1.	Մետ. ուղղ. խող. 40x40x2 մմ	800	4.0	3.20	10.75
2.	Մետ. ուղղ. խող. 40x40x2 մմ	400	2.0	0.80	2.70
3.	Պողպ. թիթեղ 1մմ/դույլ		$1.12մ^2$		8.90
4.	Շերտապողպատ 60x60x3մմ	–	4	–	0.40
5.	Մետ. անկյունակ 20x20x3մմ	320	8	2.56	2.20
6.	Պողպ մասերի ներկում 2 անգամ				24.95
7.	Պտուտակներ չորսուների ամրացման համար		60	–	–
8.	Փայտե չորսուներ /լայն-50մմ/հաստ-20մմ		0.02խմ	18.72	
9.	Անկեռ 10x150մմ		16	–	0.96
10.	Ծխնի		2		0.50
11.	Ծխնիի սահմանափակիչ /շղթա/եռակցումով		1	0.4	0.40

1.	Հիմքերի բետոնացում Բ15 բետոնով /հաստ-150մմ	$0,36մ^2$
2.	Խճի տոպանում հիմքերի տակ 70 մմ	$0,03մ^3$
3.	Հիմքերի համար խրամուղու քանդում	$0,10մ^3$
4.	Ավելորդ հողի տեղափոխում 15 կգ	$0,10մ^3$

RIGroup

Պատվիրատու՝

Երևանի քաղաքապետարան

ՏՆՕՐԵՆ	
Ռ. ԻԳԻԹՅԱՆ	
ՃԱՐՏԱՐԱՊԵՏ	
Վ. ԱԶՈՅԱՆ	
Կ. ԹԻՐԱՔՅԱՆ	
ՆԱԽԱԳԾԵՑ	
Վ. ԳՐԻԳՈՐՅԱՆ	

ՃԱՐՏԱՐԱՊԵՏԱԿԱՆ ՄԱՍ

ԱՆՎԱՆՈՒՄԸ

ԵՐԵՎԱՆ ՔԱՂԱՔԻ ՄԱԼԱԹԻԱ-ՍԵԲԱՍՏԻԱ ՎԱՐՉԱԿԱՆ ՇՐՋԱՆԻ ԹԻՎ 176 ԴՊՐՈՑԻՆ ԿԻՑ ԹԵՆԻՍԻ ԿՈՐՏԵՐԻ ԲԱՍԿԵՏԲՈԼԻ ԵՎ ՖՈՒՏԲՈԼԻ ԴԱՇՏԵՐԻ ԿԱՌՈՒՑՄԱՆ ՆԱԽԱԳԻԾ

ՀԱՎԵԼՅԱԼ ԻՆՖՈՐՄԱՑԻԱ

Աղբաման
Մ1:20

ՓՈՒԼ	ԹԵՐԹ	ԹԵՐԹԵՐ
ԱՆ	15	38

RIGroup

ՄԱՐԶԱԴԱՇՏԻ ԼԱՅՆԱԿԱՆ ԿՏՐՎԱԾՔ Մ1:50

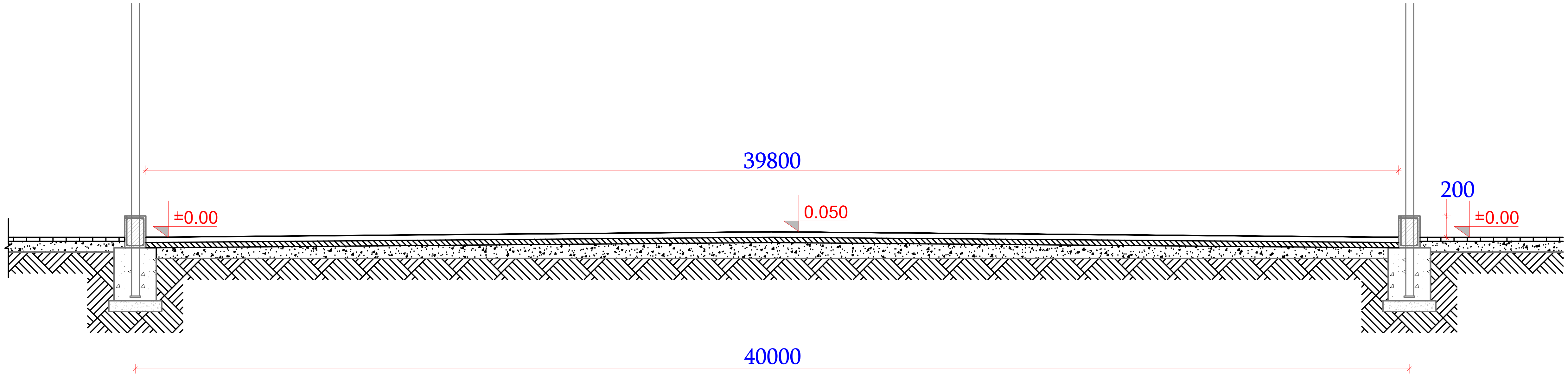

ԲԱՍԿԵՏԲՈԼԻ ՓԱՅՏԵ ՎԱՀԱՆԱԿ

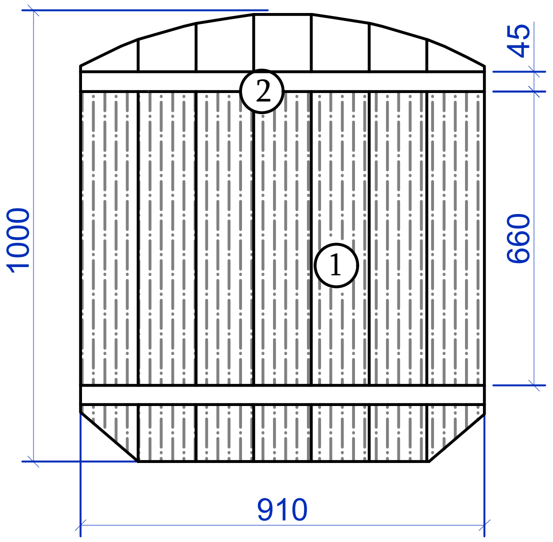

Հ/հ	Երկար.	Լայն.	Հաստ	Քանակ	Ծավ, $մ^3$
1	1000	1000	1000	7	0,027
2	900	45	30	2	0,002
Ընդամենը 1 հատի համար					0.0290
Ընդամենը 2 հատի համար					0.0580

Ծանոթություն՝
Փայտանյութի հաշվարկում հաշվի չեն առնված փակող դետալները /նալիչնիկներ/: 80*20 20,16 գծ.մ

ՄԱՐԶԱԴԱՇՏԻ ՆՅՈՒԹԵՐԻ ԱՄՓՈՓ ՄԱՍՆԱԳԻՐ

ԴԻՐՔ N	ԱՆՎԱՆՈՒՄԸ	ՔԱՆԱԿԸ	ԾԱՆՈԹ.
1	ԲՆԱՅՈՂԻ ՀԱՐԹԵՑՈՒՄ	800ՔՄ	
2	ԽՃԻ ՇԵՐՏ H=100 ՄՄ	800ՔՄ	
3	ՆԱԽԱՊԱՏՐԱՍՏԱԿԱՆ ՇԵՐՏ B-20(M-250) ԲԵՏՈՆԻՑ ՌԵՏԻՆԵ ՀԱՏԱԿԻ ՏԱԿ 10ՍՄ ՀԱՍՏ.ՄԵՏԱՂԱԿԱՆ ՑԱՆՑՈՎ 5 ՄՄ/200x200/	80ՔՄ	
4	ՄԱՐԶԱԴԱՇՏՈՒՄ ՌԵՏԻՆԵ ՄԱՆՐԱՀԱՏԻԿԻՑ 2ՍՄ ՀԱՍՏ ՌԵՏԻՆԵ ԾԱԾԿՈՒՅԹԻ ԻՐԱԿԱՆԱՑՈՒՄ ՓՌՈՎԻ ՏԱՐԲԵՐԱԿՈՎ (ԾԱԾԿՈՒՅԹԻ ՊԱՏՐԱՍՏՈՒՄ ՌԵՏԻՆԵ ՓՇՐԱՆՔԻՑ ՍՈՍՆՁՈՎ ԿԱՆԱՉ ԵՎ ԿԱՐՄԻՐ ԳՈՒՅՆԻ)	800ՔՄ	

ԲԱՍԿԵՏԲՈԼԻ ՎԱՀԱՆԱԿԻ ԿՈՆՍՏՐՈՒԿՑԻԱ

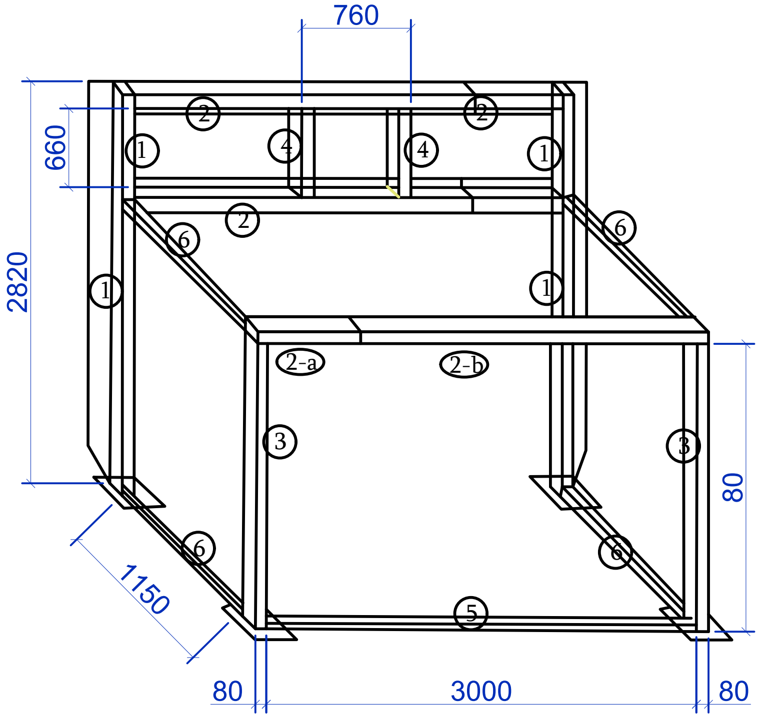

Հ/հ	Անվանացանկ	Երկար.	Քան	Գծ.մ	
1		120x130	2	4,0	
1		120x130	2	1,64	
2		120x130	2	4,0	
2		120x130	2	2,0	
2–a		120x80	1	1,16	
2–b		120x80	1	2,0	
3		120x80	2	4,0	
4		120x80	2	1,32	
5		50x50	1	3,0	
6		50x50	4	4,60	Ընդ. 2 հատ
			120x130	11.6400	23.280
			120x80	8.4800	16.960
			50x50	7.6000	15.200

ՖՈՒՏԲՈԼԻ ԴԱՐՊԱՍԻ ԿՈՆՍՏՐՈՒԿՑԻԱ

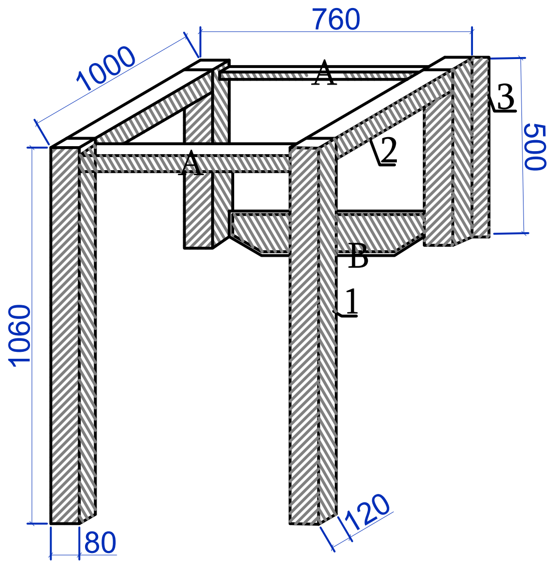

Հ/հ	Անվանացանկ	Երկար.	Քան	Գծ.մ
1	120x80	1060	2	2,12
2	120x80	760	2	1,52
3	120x130	500	2	1,0
A	L 80x45	600	3	1,8
B	L 120x80	1000	1	1,0
		2 հատի համար 120x130		2,0
		120x80		8,0
		L 120x80		2,0
		L 80x45		4,0

RIGroup

Պատվիրատու՝

Երևանի քաղաքապետարան

ՏՆՕՐԵՆ	
Ռ . ԻԳԻԹՅԱՆ	
ՃԱՐՏԱՐԱՊԵՏ	
Վ . ԱԶՈՅԱՆ	
Կ . ԹԻՐԱՔՅԱՆ	
ՆԱԽԱԳԾԵՑ	
Վ . ԳՐԻԳՈՐՅԱՆ	

ՃԱՐՏԱՐԱՊԵՏԱԿԱՆ ՄԱՍ

ԱՆՎԱՆՈՒՄԸ

ԵՐԵՎԱՆ ՔԱՂԱՔԻ ՄԱԼԱԹԻԱ-ՍԵԲԱՍՏԻԱ ՎԱՐՉԱԿԱՆ ՇՐՋԱՆԻ ԹԻՎ 176 ԴՊՐՈՑԻՆ ԿԻՑ ԹԵՆԻՍԻ ԿՈՐՏԵՐԻ ԲԱՍԿԵՏԲՈԼԻ ԵՎ ՖՈՒՏԲՈԼԻ ԴԱՇՏԵՐԻ ԿԱՌՈՒՑՄԱՆ ՆԱԽԱԳԻԾ

ՀԱՎԵԼՅԱԼ ԻՆՖՈՐՄԱՑԻԱ

ՖՈՒՏԲՈԼԻ ԴԱՇՏԻ ՆՅՈՒԹԵՐԻ ԱՄՓՈՓ ՄԱՍՆԱԳԻՐ

ՓՈՒԼ	ԹԵՐԹ	ԹԵՐԹԵՐ
ԱՆ	16	38

RIGroup

ՄԵՏԱՂԱԿԱՆ ՑԱՆԿԱՊԱՏ (h=3.30Մ, L=20.13Մ) Մ1:50

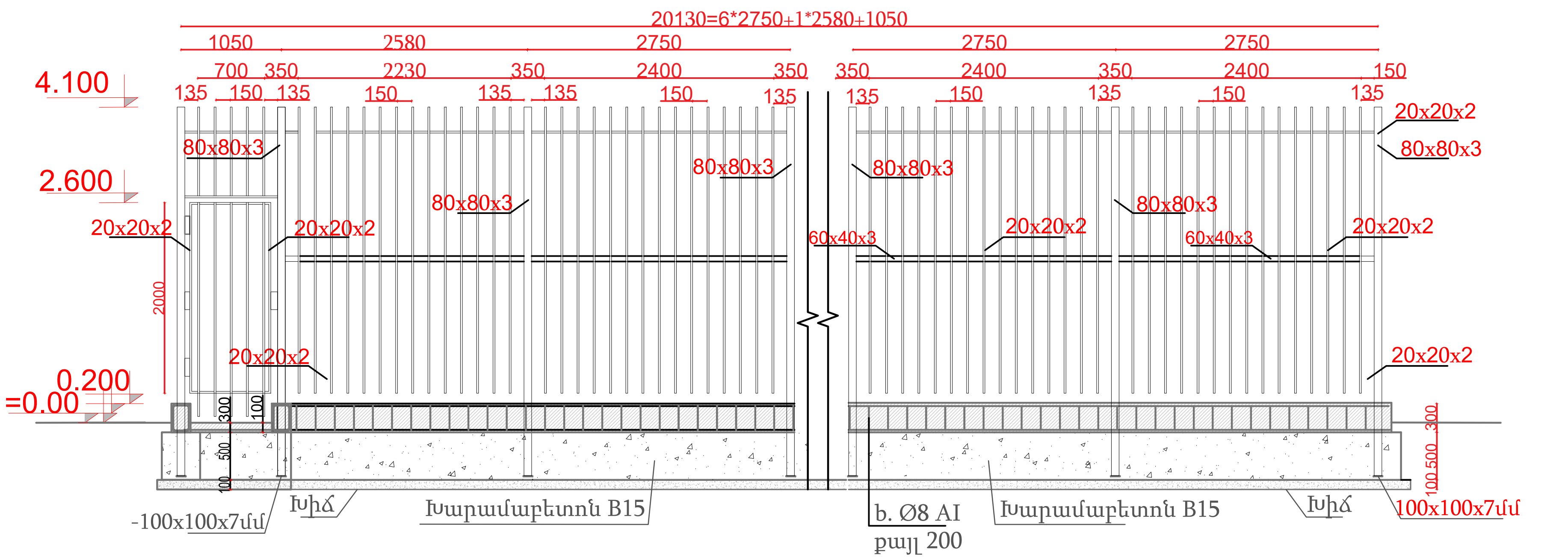

ՄԵՏԱՂԱԿԱՆ ՑԱՆԿԱՊԱՏ (h=3.30Մ, L=40.06Մ) Մ1:50

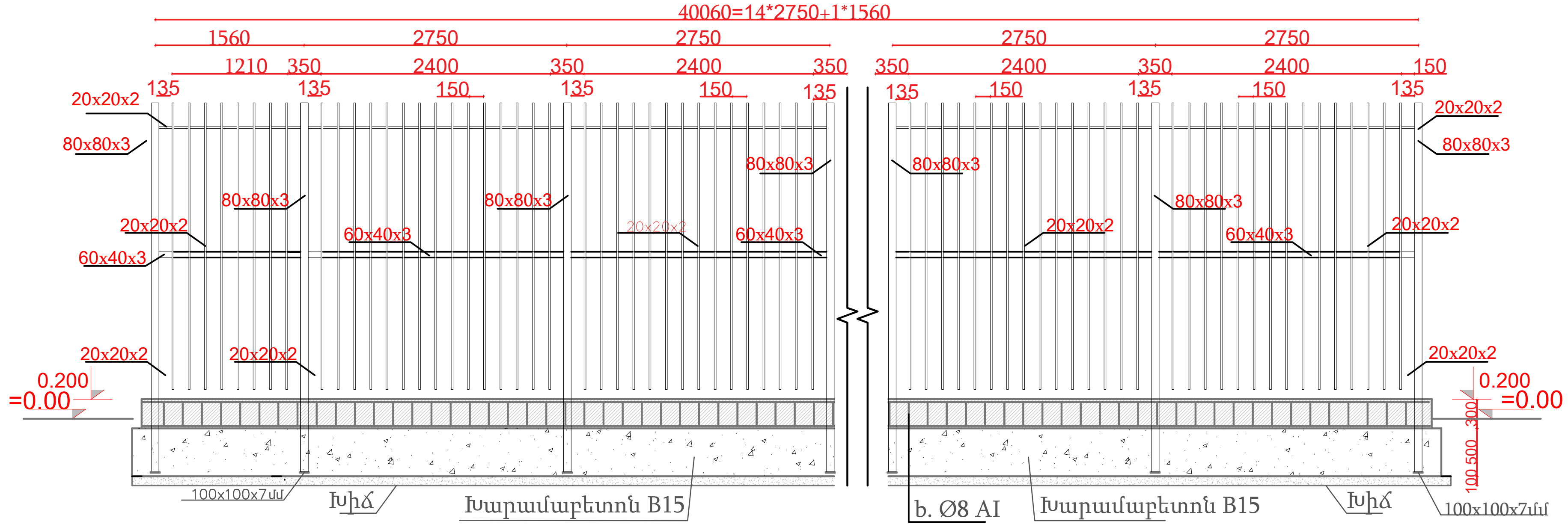

ՄԵՏԱՂԱԿԱՆ ՑԱՆԿԱՊԱՏԻ ՄԱՍՆԱԳԻՐ - 20.13 ԳՄ
/հաշվարկը կատարված է 1 լայնական հատվածի համար/

Հ/h	Անվանում	Քանակը	Կշիռը, կգ
1	80x80x3մմ L=4600մմ	9	386,3000
2	20x20x2մմ L=3800մմ	76	310,4600
3	20x20x2մմ L=20.12գմ	2	43.26
4	60x40x3մմ L=20,13գմ	20,13	173.52
5	--100x100x7 Σ 0.08քմ	8	4.39
6	Ներկել 2 շերտ (քմ)		133
	Հիմքեր		
7	Ø10 A500C L= 20.27 գմ	4	50.03
8	Ø8 AI L=0,90 գմ	101	36.03
9	Բետոն B15 դասի խմ		1.21
10	Խարամաբետոն դասի խմ		4.02
11	Խիճ խմ		1.01
12	Խրամուղու փորում հիմքի համար խմ		11.27
13	Ավելորդ գրունտի տեղափոխում խմ		5.43

*Նախատեսված է 2 լայնական հատված

ՄԵՏԱՂԱԿԱՆ ՑԱՆԿԱՊԱՏԻ ՄԱՍՆԱԳԻՐ - 40.06 ԳՄ
/հաշվարկը կատարված է 1 լայնական հատվածի համար/

Հ/h	Անվանում	Քանակը	Կշիռը, կգ
1	80x80x3մմ L=4600մմ	14	600,8500
2	20x20x2մմ L=3800մմ	218	890,5300
3	20x20x2մմ L=40գմ	3	129.19
4	60x40x3մմ L=40գմ	40	344.80
5	--100x100x7 Σ 0.14քմ	14	7.69
6	Ներկել 2 շերտ (քմ)		264
	Հիմքեր		
7	Ø10 A500C L=40,2 գմ	4	98.77
8	Ø8 AI L=0,90 գմ	180	63.81
9	Բետոն B15 դասի խմ		2.40
10	Խարամաբետոն դասի խմ		8.01
11	Խիճ խմ		1.79
12	Խրամուղու փորում հիմքի համար խմ		22.43
13	Ավելորդ գրունտի տեղափոխում խմ		10.60

*Նախատեսված է 2 երկայնական հատված

ՀԻՄՔԵՐԻ ԿՏՐՎԱԾՔ Մ1:25

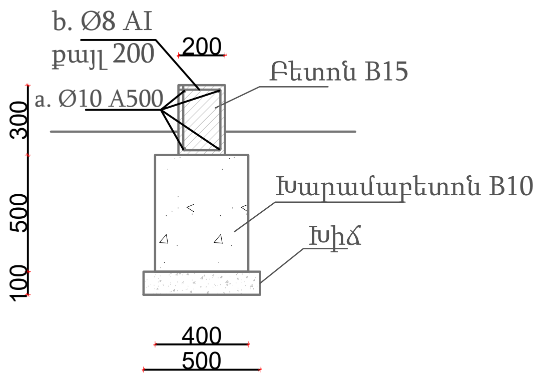

էսքիզ

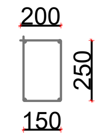

ԿՏՐՎԱԾՔ 1-1 Մ1:50

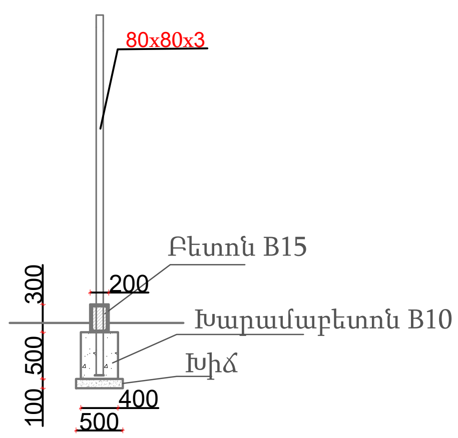

RIGroup	
Պատվիրատու՝ Երևանի քաղաքապետարան	
ՏՆՕՐԵՆ	
Ռ. ԻԳԻԹՅԱՆ	
ՃԱՐՏԱՐԱՊԵՏ	
Վ. ԱԶՈՅԱՆ	
Կ. ԹԻՐԱՔՅԱՆ	
ՆԱԽԱԳԾԵՑ	
Վ. ԳՐԻԳՈՐՅԱՆ	
ՃԱՐՏԱՐԱՊԵՏԱԿԱՆ ՄԱՍ	
ԱՆՎԱՆՈՒՄԸ	
ԵՐԵՎԱՆ ՔԱՂԱՔԻ ՄԱԼԱԹԻԱ-ՍԵԲԱՍՏԻԱ ՎԱՐՉԱԿԱՆ ՇՐՋԱՆԻ ԹԻՎ 176 ԴՊՐՈՑԻՆ ԿԻՑ ԹԵՆԻՍԻ ԿՈՐՏԵՐԻ ԲԱՍԿԵՏԲՈԼԻ ԵՎ ՖՈՒՏԲՈԼԻ ԴԱՇՏԵՐԻ ԿԱՌՈՒՑՄԱՆ ՆԱԽԱԳԻԾ	
ՀԱՎԵԼՅԱԼ ԻՆՖՈՐՄԱՑԻԱ	
ՖՈՒՏԲՈԼԻ ԴԱՇՏԻ ՄԵՏԱՂԱԿԱՆ ՑԱՆԿԱՊԱՏ Մ1:50	

ՓՈՒԼ	ԹԵՐԹ	ԹԵՐԹԵՐ
ԱՆ	17	38

RIGroup

150X300 ՄՄ ՉԱՓԵՐԻ ԵԶՐԱՔԱՐԻ ՏԵՂԱԴՐՄԱՆ ՀԱՆԳՈՒՅՑ Մ1:10

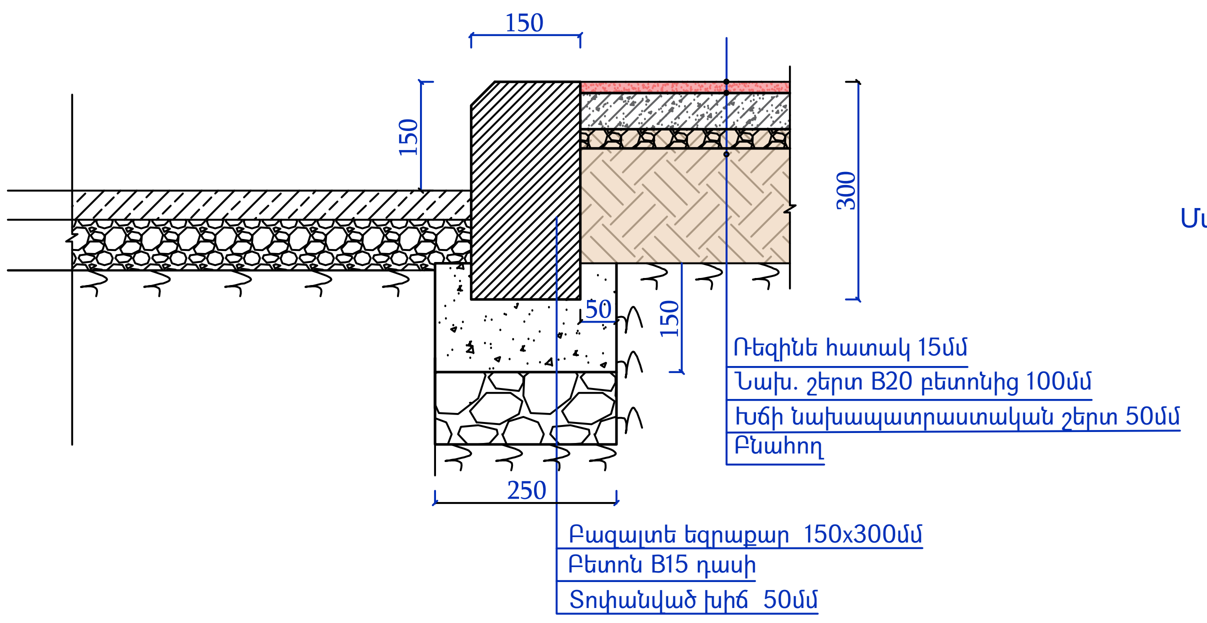

ՄԱՅԹԻ ՁԱՎՈՐ ՍԱԼԻԿՆԵՐԻ ՇԱՐ ՖՐԱԳՄԵՆՏ Մ1:10

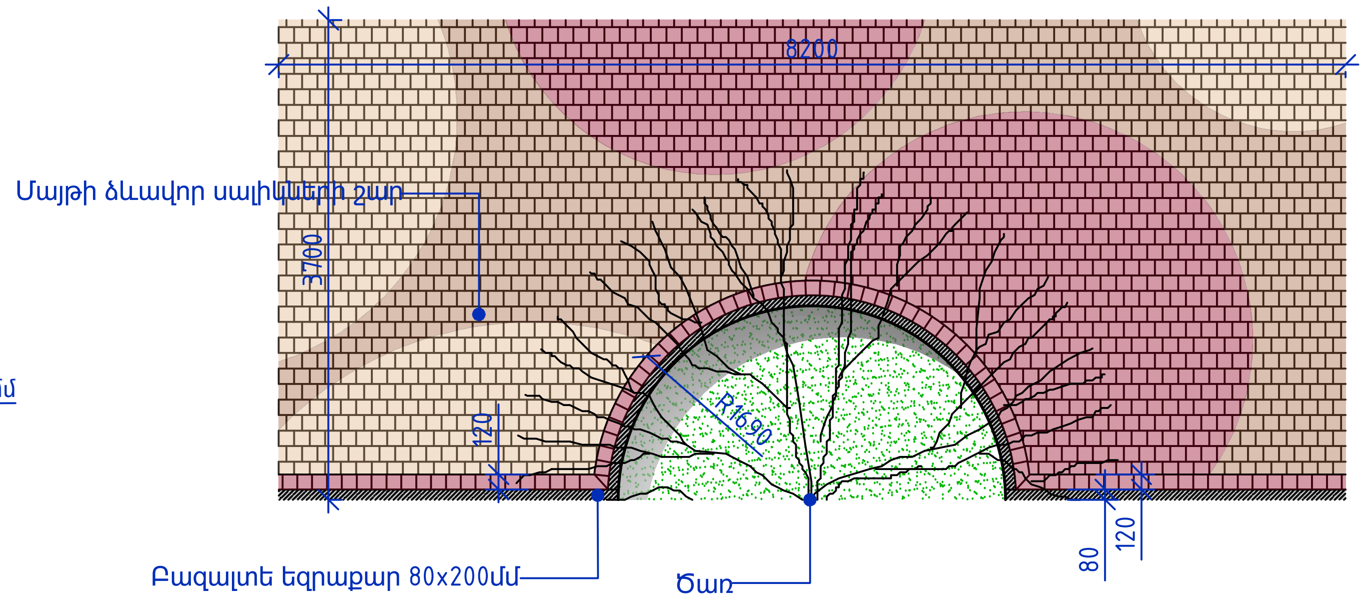

ԲՈՒՏԱԲԵՏՈՆՈՎ ՀԵՆԱՊԱՏԻ ԿԱՌՈՒՑՄԱՆ ՆՅՈՒԹԵՐԻ ՄԱՍՆԱԳԻՐ

Հ.	ՆՇԱՆԱԿ.	ԱՆՎԱՆՈՒՄԸ	ՉԱՓԸ	ԾԱՆՈԹ.
1		Գրունտի փորում ձեռքով	9խմ	
2		Խիճ	1.5խմ	
3		Հիմքի բետոն B12.5 դասի	1.5խմ	
4		Բուտաբետոն	7.2խմ	
5		Ամրան Ø8A240 ∑L=28մ	11կգ	
6		Ց/ա շաղախի իրականացում բազալտե թասակների տակ,հաստ. 30մմ	9քմ	
7		Բազալտե թասակ 1000x400x30մմ	30գմ	
8		Ջրամեկուսիչ բիտումով (2 շերտ)	24քմ	
9		Հենապատի ց/ա սվաղում, հաստ. 30մմ, ներկումով	24քմ	
10		Գրունտի հետլիցք	2.4խմ	
11		Գրունտի տեղափոխում	6.6խմ	

ԲՈՒՏԱԲԵՏՈՆՈՎ ՀԵՆԱՊԱՏ ՏԵՍՔ ՀԱՏԱԿԱԳԾԻՑ

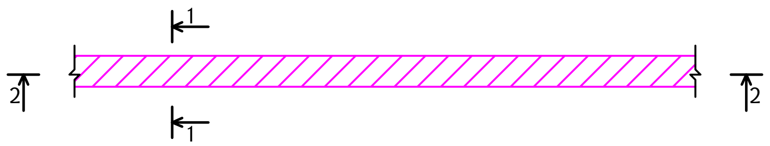

ԿՏՐՎԱԾՔ 1-1 Մ1:25

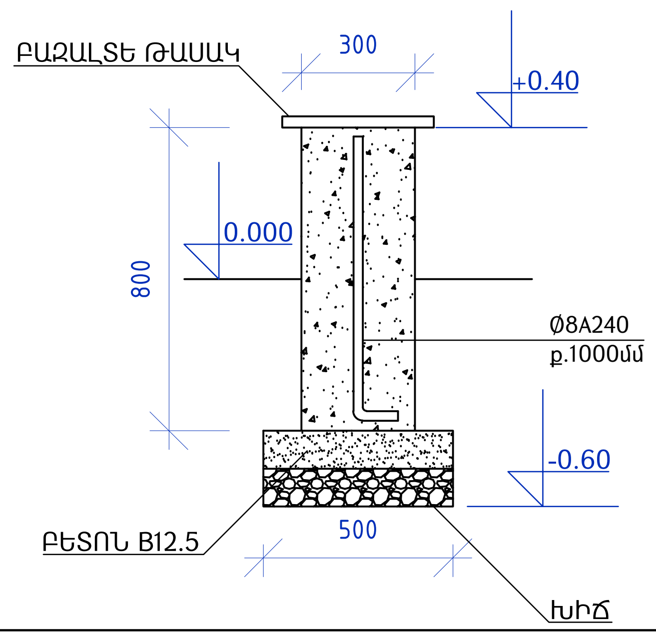

ԿՏՐՎԱԾՔ 2-2 Մ1:25

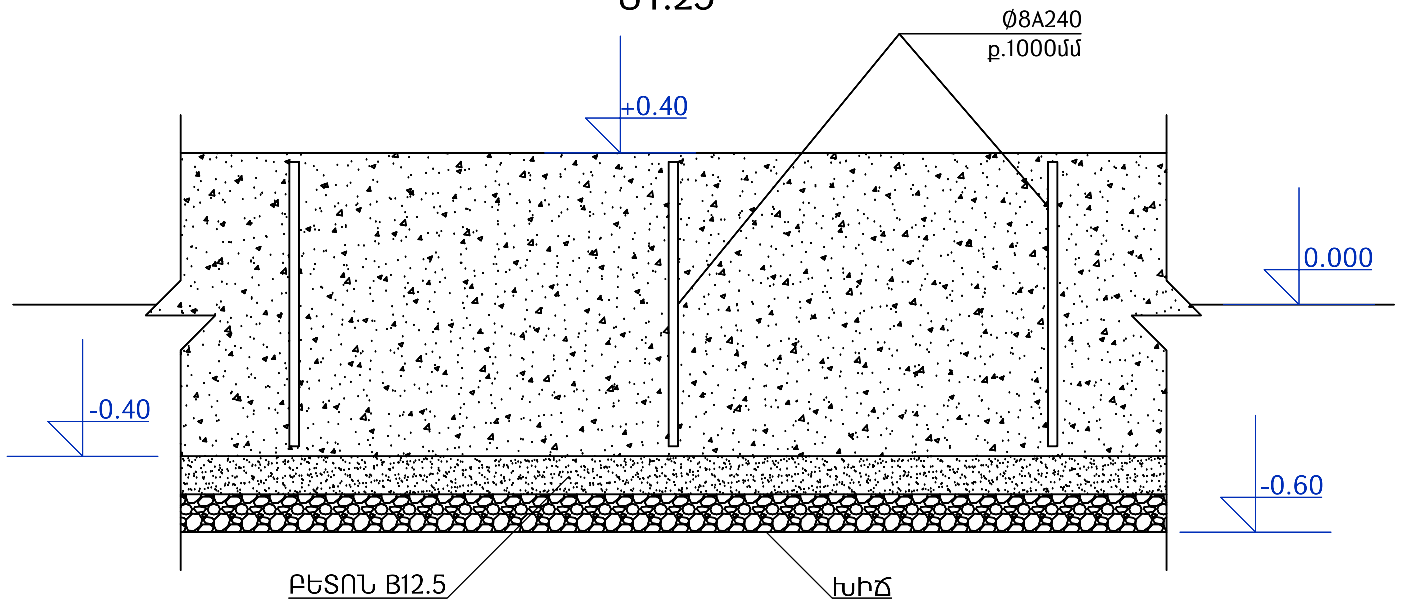

RIGroup

Պատվիրատու՝

Երևանի քաղաքապետարան

ՏՆՕՐԵՆ	
Ռ . ԻԳԻԹՅԱՆ	
ՃԱՐՏԱՐԱՊԵՏ	
Վ . ԱԶՈՅԱՆ	
Կ . ԹԻՐԱԲՅԱՆ	
ՆԱԽԱԳԾԵՑ	
Վ . ԳՐԻԳՈՐՅԱՆ	

ՃԱՐՏԱՐԱՊԵՏԱԿԱՆ ՄԱՍ

ԱՆՎԱՆՈՒՄԸ

ԵՐԵՎԱՆ ՔԱՂԱՔԻ ՄԱԼԱԹԻԱ-ՍԵԲԱՍՏԻԱ ՎԱՐՉԱԿԱՆ ՇՐՋԱՆԻ ԹԻՎ 176 ԴՊՐՈՑԻՆ ԿԻՑ ԹԵՆԻՍԻ ԿՈՐՏԵՐԻ ԲԱՍԿԵՏԲՈԼԻ ԵՎ ՖՈՒՏԲՈԼԻ ԴԱՇՏԵՐԻ ԿԱՌՈՒՑՄԱՆ ՆԱԽԱԳԻԾ

ՀԱՎԵԼՅԱԼ ԻՆՖՈՐՄԱՑԻԱ

ՀԱՆԳՈՒՅՑՆԵՐ Մ1:10

ՓՈՒԼ	ԹԵՐԹ	ԹԵՐԹԵՐ
ԱՆ	18	38

RIGroup

ԲԱԶԱԼՏԵ ՍԱԼԻԿՆԵՐԻ /ՏՈՄԵՏ/ ՏԵՂԱԴՐՄԱՆ ԵՌԱՉԱՓ ՀԱՆԳՈՒՅՑ Մ1:10

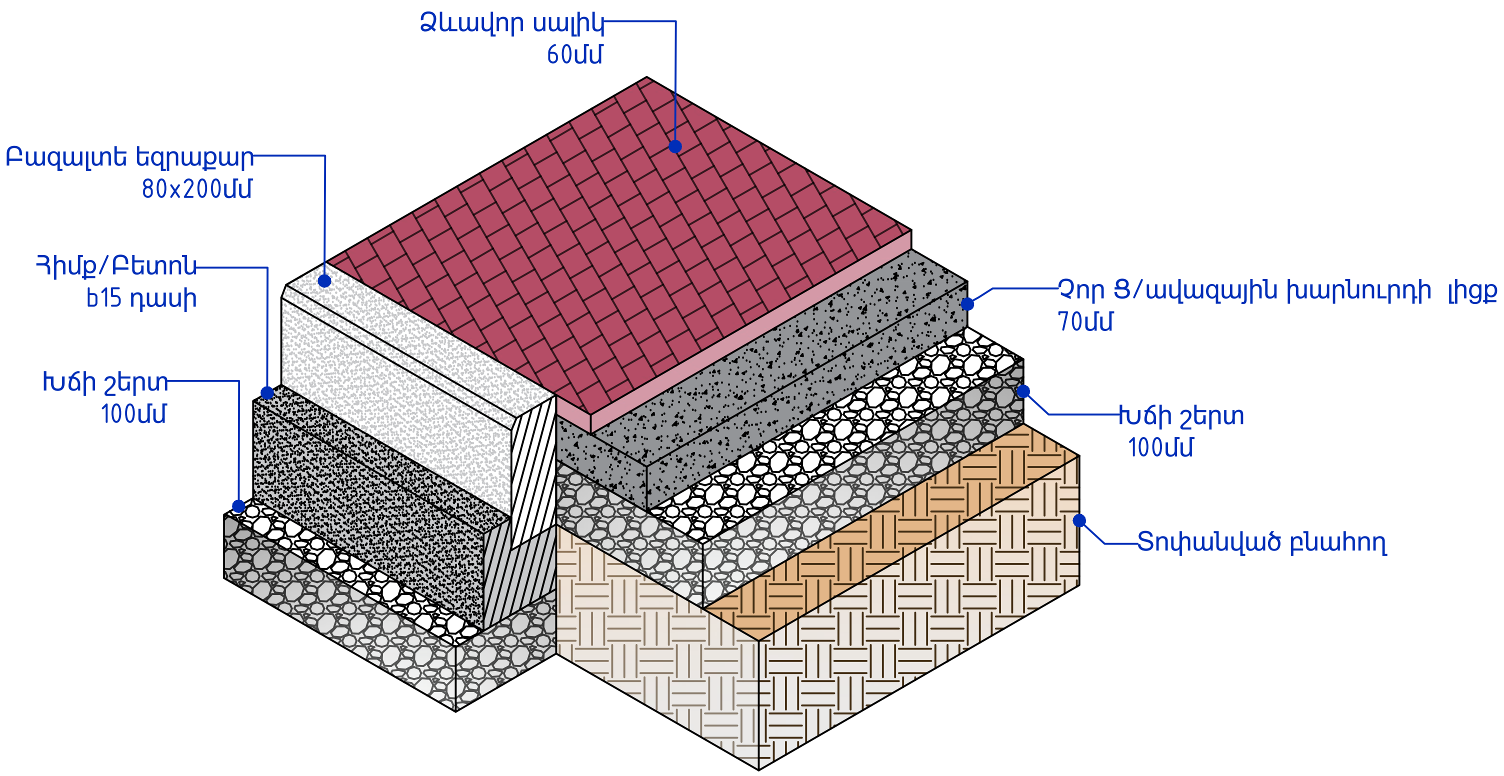

80X200ՄՄ ՉԱՓԵՐԻ ԵԶՐԱՔԱՐԻ ՏԵՂԱԴՐՄԱՆ ՀԱՆԳՈՒՅՑ Մ1:10

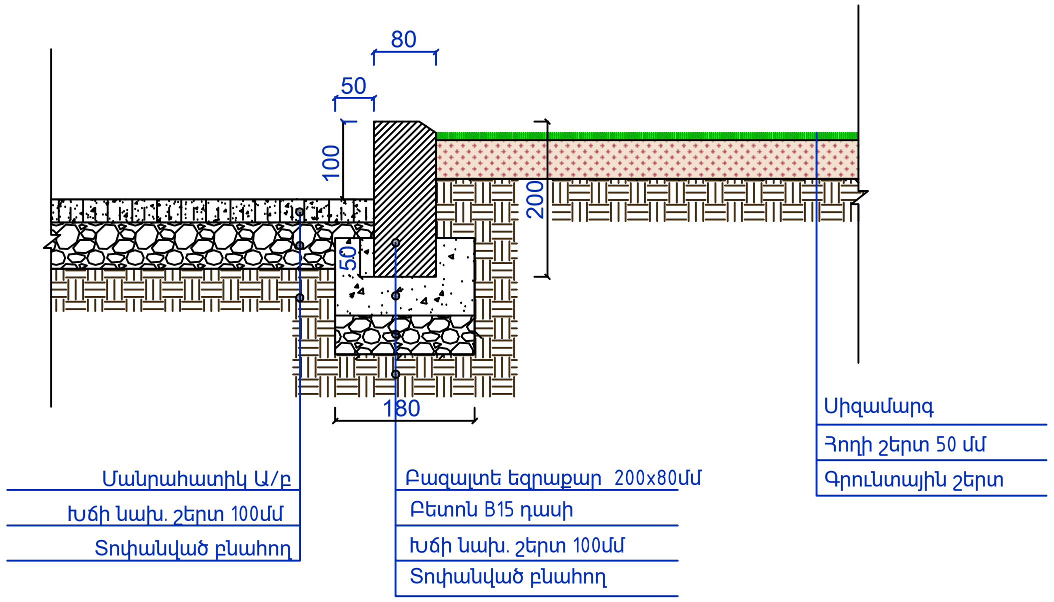

ԲԵՏՈՆԵ ՍԱԼԻԿՆԵՐԻ /ՏՈՄԵՏ/ ՏԵՂԱԴՐՄԱՆ ՀԱՆԳՈՒՅՑ Մ1:10

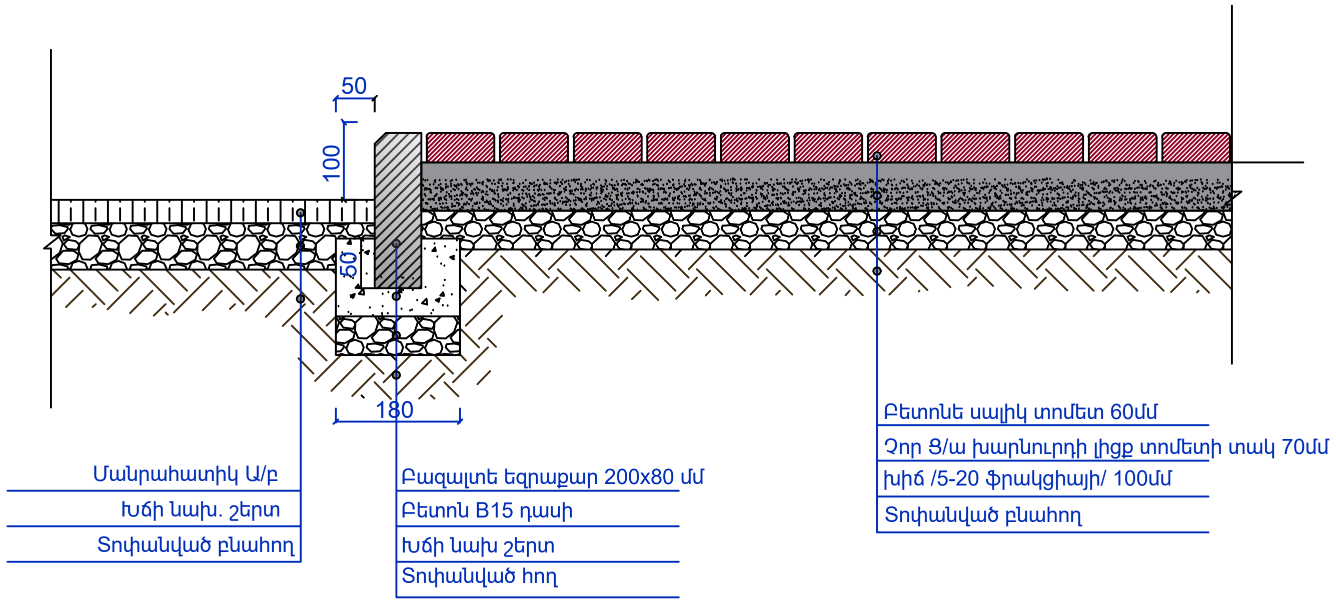

RIGroup

Պատվիրատու՝

Երևանի քաղաքապետարան

ՏՆՕՐԵՆ

Ռ. ԻԳԻԹՅԱՆ

ՃԱՐՏԱՐԱՊԵՏ

Կ. ԱԶՈՅԱՆ

Կ. ԹԻՐԱՔՅԱՆ

ՆԱԽԱԳԾԵՑ

Վ. ԳՐԻԳՈՐՅԱՆ

ՃԱՐՏԱՐԱՊԵՏԱԿԱՆ ՄԱՍ

ԱՆՎԱՆՈՒՄԸ

ԵՐԵՎԱՆ ՔԱՂԱՔԻ ՄԱԼԱԹԻԱ-ՍԵԲԱՍՏԻԱ ՎԱՐՉԱԿԱՆ ՇՐՋԱՆԻ ԹԻՎ 176 ԴՊՐՈՑԻՆ ԿԻՑ ԹԵՆԻՍԻ ԿՈՐՏԵՐԻ ԲԱՍԿԵՏԲՈԼԻ ԵՎ ՖՈՒՏԲՈԼԻ ԴԱՇՏԵՐԻ ԿԱՌՈՒՑՄԱՆ ՆԱԽԱԳԻԾ

ՀԱՎԵԼՅԱԼ ԻՆՖՈՐՄԱՑԻԱ

ՀԱՆԳՈՒՅՑՆԵՐ
Մ1:10

ՓՈՒԼ	ԹԵՐԹ	ԹԵՐԹԵՐ
ԱՆ	19	38

RIGroup

ԹԵՔԱՀԱՐԹԱԿԻ ԿՏՐՎԱԾՔ Մ1:10

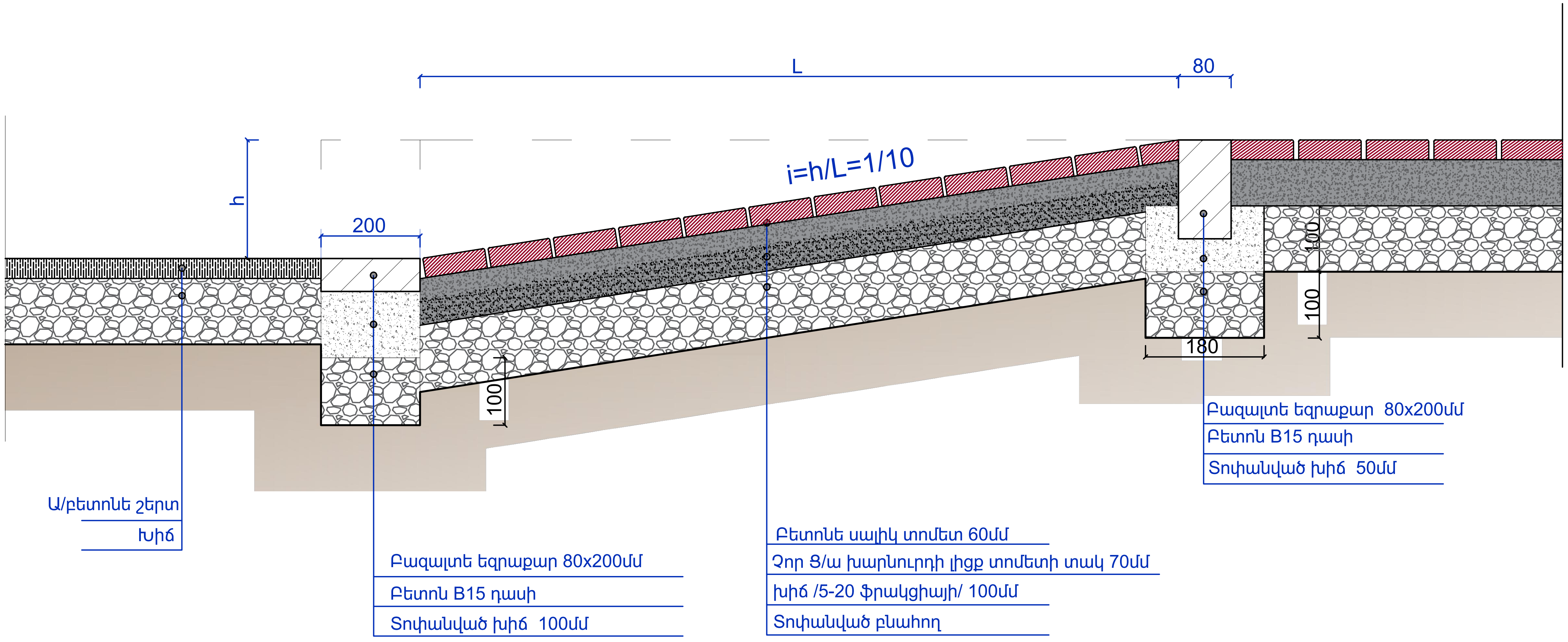

Պատվիրատու՝ Երևանի քաղաքապետարան	
ՏՆՕՐԵՆ	
Ռ . ԻԳԻԹՅԱՆ	
ՃԱՐՏԱՐԱՊԵՏ	
Վ . ԱԶՈՅԱՆ	
Կ . ԹԻՐԱՔՅԱՆ	
ՆԱԽԱԳԾԵՑ	
Վ . ԳՐԻԳՈՐՅԱՆ	

ՃԱՐՏԱՐԱՊԵՏԱԿԱՆ ՄԱՍ

ԱՆՎԱՆՈՒՄԸ

ԵՐԵՎԱՆ ՔԱՂԱՔԻ ՄԱԼԱԹԻԱ-ՍԵԲԱՍՏԻԱ ՎԱՐՉԱԿԱՆ ՇՐՋԱՆԻ ԹԻՎ 176 ԴՊՐՈՑԻՆ ԿԻՑ ԹԵՆԻՍԻ ԿՈՐՏԵՐԻ ԲԱՍԿԵՏԲՈԼԻ ԵՎ ՖՈՒՏԲՈԼԻ ԴԱՇՏԵՐԻ ԿԱՌՈՒՑՄԱՆ ՆԱԽԱԳԻԾ

ՀԱՎԵԼՅԱԼ ԻՆՖՈՐՄԱՑԻԱ

ԹԵՔԱՀԱՐԹԱԿԻ ԿՏՐՎԱԾՔ/ ՀԱՆԳՈՒՅՑ Մ1:10

ՓՈՒԼ	ԹԵՐԹ	ԹԵՐԹԵՐ
ԱՆ	20	38

ՎԱՐՉԱԿԱՆ ՇԵՆՔԻ (ՀԱՆԴԵՐՁԱՐԱՆ)
ՃԱՐՏԱՐՊԵՏԱ-ԿՈՆՍՏՐՈՒԿՏՈՐԱԿԱՆ ԵՎ ԻՆԺԵՆԵՐԱԿԱՆ ՄԱՍ

ՍՅՈՒՆԵՐԻ ՏԵՂԱԿԱՊՄԱՆ ՀԱՏԱԿԱԳԻԾ
Մ 1:50

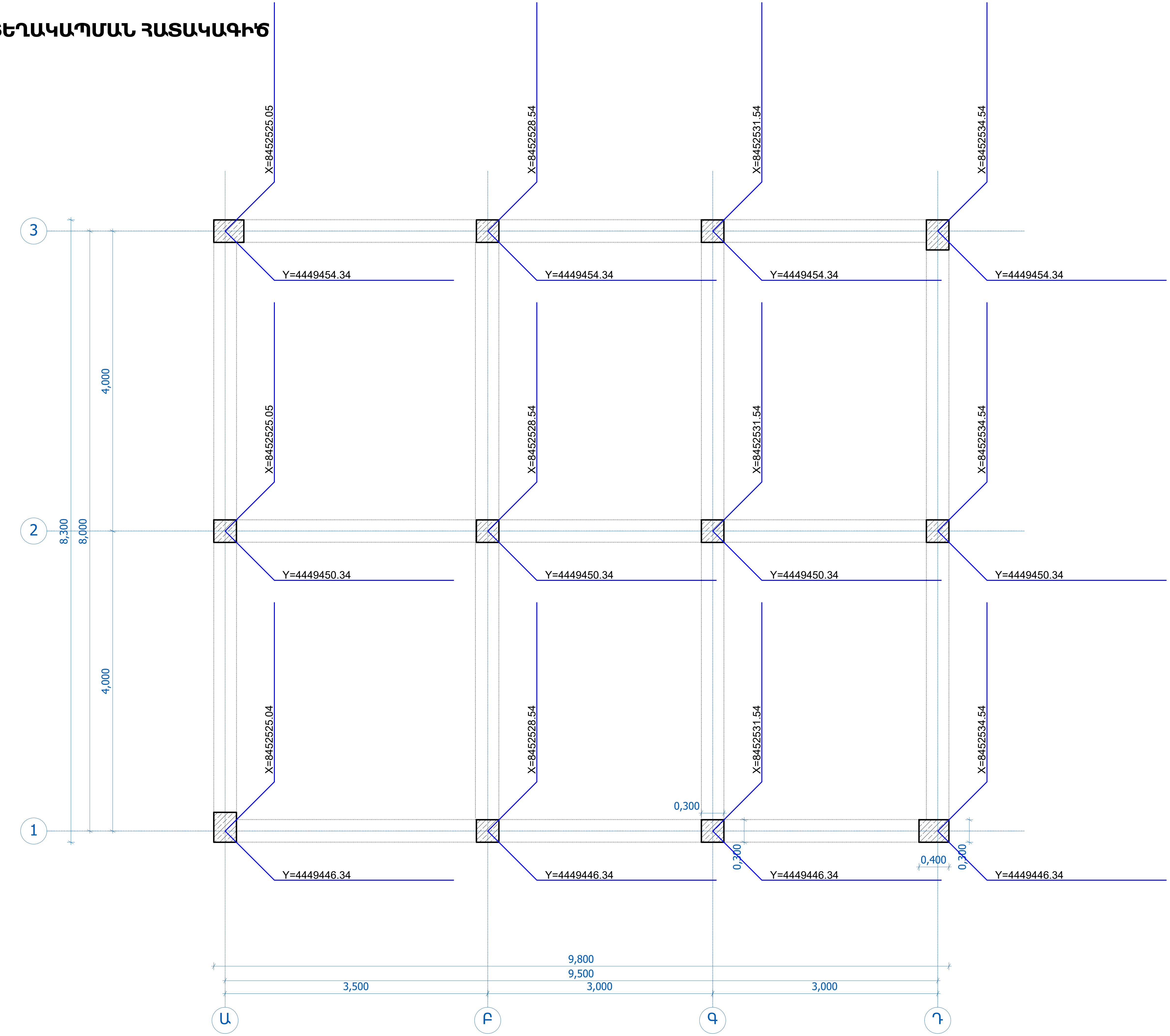

Պատվիրատու՝

Երևանի քաղաքապետարան

ՏՆՕՐԵՆ

Ռ. ԻԳԻԹՅԱՆ

ՃԱՐՏԱՐԱՊԵՏ

Վ. ԱԶՈՅԱՆ

Կ. ԹԻՐԱՔՅԱՆ

ՆԱԽԱԳԾԵՑ

Վ. ԳՐԻԳՈՐՅԱՆ

ՃԱՐՏԱՐԱՊԵՏԱԿԱՆ ՄԱՍ

ԱՆՎԱՆՈՒՄԸ

ԵՐԵՎԱՆ ՔԱՂԱՔԻ ՄԱԼԱԹԻԱ-ՍԵԲԱՍՏԻԱ ՎԱՐՉԱԿԱՆ ՇՐՋԱՆԻ ԹԻՎ 176 ԴՊՐՈՑԻՆ ԿԻՑ ԹԵՆԻՍԻ ԿՈՐՏԵՐԻ ԲԱՍԿԵՏԲՈԼԻ ԵՎ ՖՈՒՏԲՈԼԻ ԴԱՇՏԵՐԻ ԿԱՌՈՒՑՄԱՆ ՆԱԽԱԳԻԾ

ՀԱՎԵԼՅԱԼ ԻՆՖՈՐՄԱՑԻԱ

Սյուների տեղակայման հատակագիծ
Մ 1:50

ՓՈՒԼ	ԹԵՐԹ	ԹԵՐԹԵՐ
ԱՆ	21	38

Формат А3

+0.00 ՆԻՇԻ ՎՐԱ ՀԱՐԿԻ ՀԱՏԱԿԱԳԻԾ
Մ 1:50

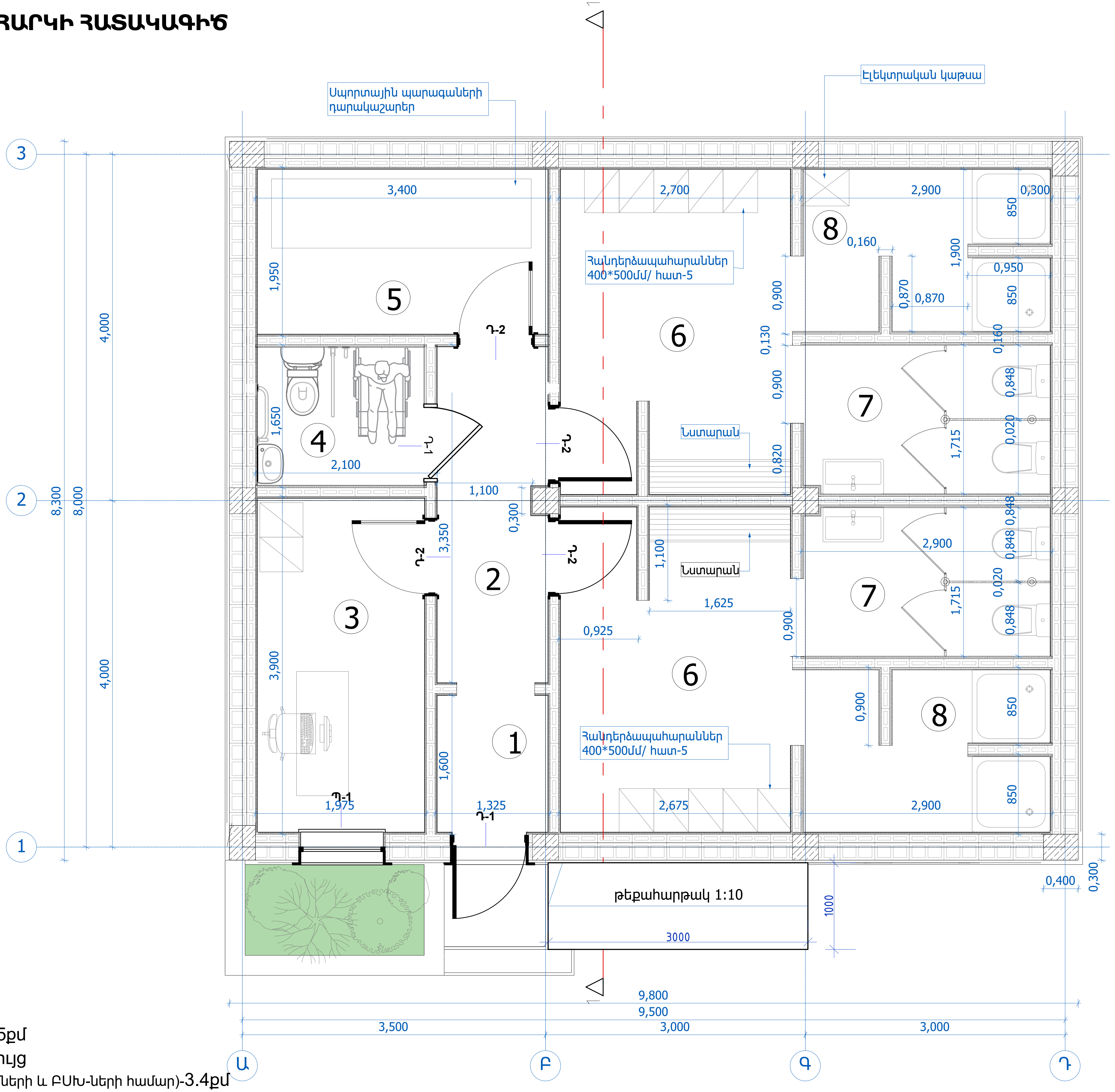

1.Նախամուտք-2.08քմ
2.Միջանցք-4.4քմ
3.Մարզիչի սենյակ-7.75քմ
4.Ընհանուր սանհանգույց
(հարմարեցված հաշմանդամների և ԲՍԽ-ների համար)-3.4քմ
5.Սպորտային պարագաների պահեստ-6.6քմ
6.Հանդերձարան-10.2քմ
7.Սանհանգույցներ-5.3քմ
8.Լոգարաններ-5.6քմ

RIGroup

Պատվիրատու՝

Երևանի քաղաքապետարան

ՏՆՕՐԵՆ

Ռ. ԻԳԻԹՅԱՆ

ՃԱՐՏԱՐԱՊԵՏ

Կ. ԱԶՈՅԱՆ

Կ. ԹԻՐԱՔՅԱՆ

ՆԱԽԱԳԾԵՑ

Կ. ԳՐԻԳՈՐՅԱՆ

ՃԱՐՏԱՐԱՊԵՏԱԿԱՆ ՄԱՍ

ԱՆՎԱՆՈՒՄԸ

ԵՐԵՎԱՆ ՔԱՂԱՔԻ ՄԱԼԱԹԻԱ-ՍԵԲԱՍՏԻԱ ՎԱՐՉԱԿԱՆ ՇՐՋԱՆԻ ԹԻՎ 176 ԴՊՐՈՑԻՆ ԿԻՑ ԹԵՆԻՍԻ ԿՈՐՏԵՐԻ ԲԱՍԿԵՏԲՈԼԻ ԵՎ ՖՈՒՏԲՈԼԻ ԴԱՇՏԵՐԻ ԿԱՌՈՒՑՄԱՆ ՆԱԽԱԳԻԾ

ՀԱՎԵԼՅԱԼ ԻՆՖՈՐՄԱՑԻԱ

+0.00 նիշի վրա հարկի հատակագիծ
Մ 1:50

ՓՈՒԼ	ԹԵՐԹ	ԹԵՐԹԵՐ
ԱՆ	22	38

RIGroup

Формат А3

+0.00 ՆԻՇԻ ՎՐԱ ՊԱՏԵՐԻ ՏԵՂԱԿԱՊՄԱՆ ՀԱՏԱԿԱԳԻԾ
Մ 1:50

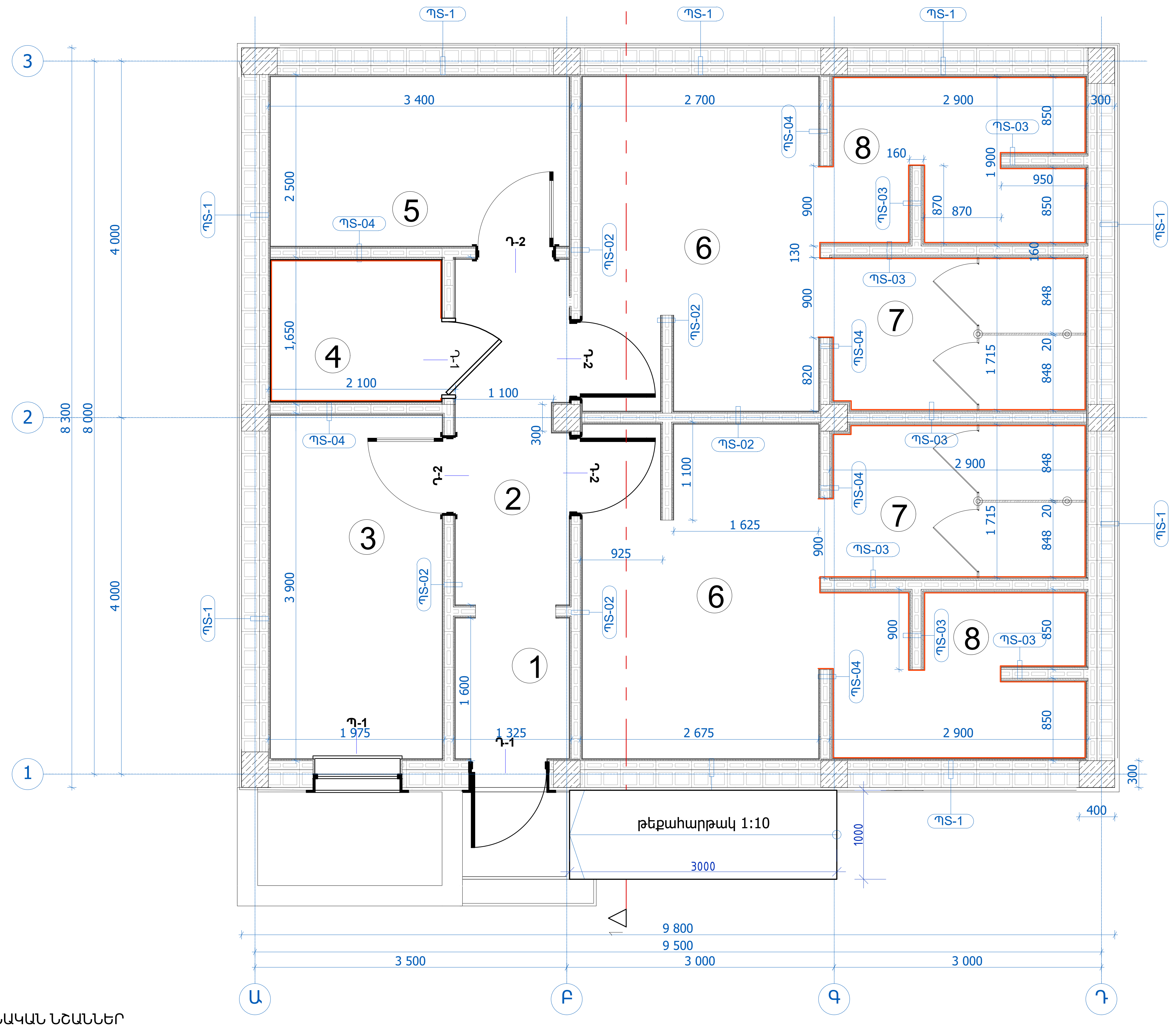

ՊԱՅՄԱՆԱԿԱՆ ՆՇԱՆՆԵՐ

Կերամոգրանիտե երեսապատմամբ պատեր

Միջսենյակային պատեր երկկողմանի հարդարմամբ

Արտաքին պատեր պատեր երկկողմանի հարդարմամբ

Պատվիրատու՝

Երևանի քաղաքապետարան

ՏՆՕՐԵՆ

Ռ. ԻԳԻԹՅԱՆ

ՃԱՐՏԱՐԱՊԵՏ

Վ. ԱԶՈՅԱՆ

Կ. ԹԻՐԱՔՅԱՆ

ՆԱԽԱԳԾՈՂ

Վ. ԳՐԻԳՈՐՅԱՆ

ՃԱՐՏԱՐԱՊԵՏԱԿԱՆ ՄԱՍ

ԱՆՎԱՆՈՒՄԸ

ԵՐԵՎԱՆ ՔԱՂԱՔԻ ՄԱԼԱԹԻԱ-ՍԵԲԱՍՏԻԱ ՎԱՐՉԱԿԱՆ ՇՐՋԱՆԻ ԹԻՎ 176 ԴՊՐՈՑԻՆ ԿԻՑ ԹԵՆԻՍԻ ԿՈՐՏԵՐԻ ԲԱՍԿԵՏԲՈԼԻ ԵՎ ՖՈՒՏԲՈԼԻ ԴԱՇՏԵՐԻ ԿԱՌՈՒՑՄԱՆ ՆԱԽԱԳԻԾ

ՀԱՎԵԼՅԱԼ ԻՆՖՈՐՄԱՑԻԱ

+0.00 նիշի վրա հարկի հատակագիծ
Մ 1:50

ՓՈՒԼ	ԹԵՐԹ	ԹԵՐԹԵՐ
ԱՆ	23	38

Формат А3

+3.30 ՆԻՇԻ ՎՐԱ ՏԱՆԻՔԻ ՀԱՏԱԿԱԳԻԾ
Մ 1:50

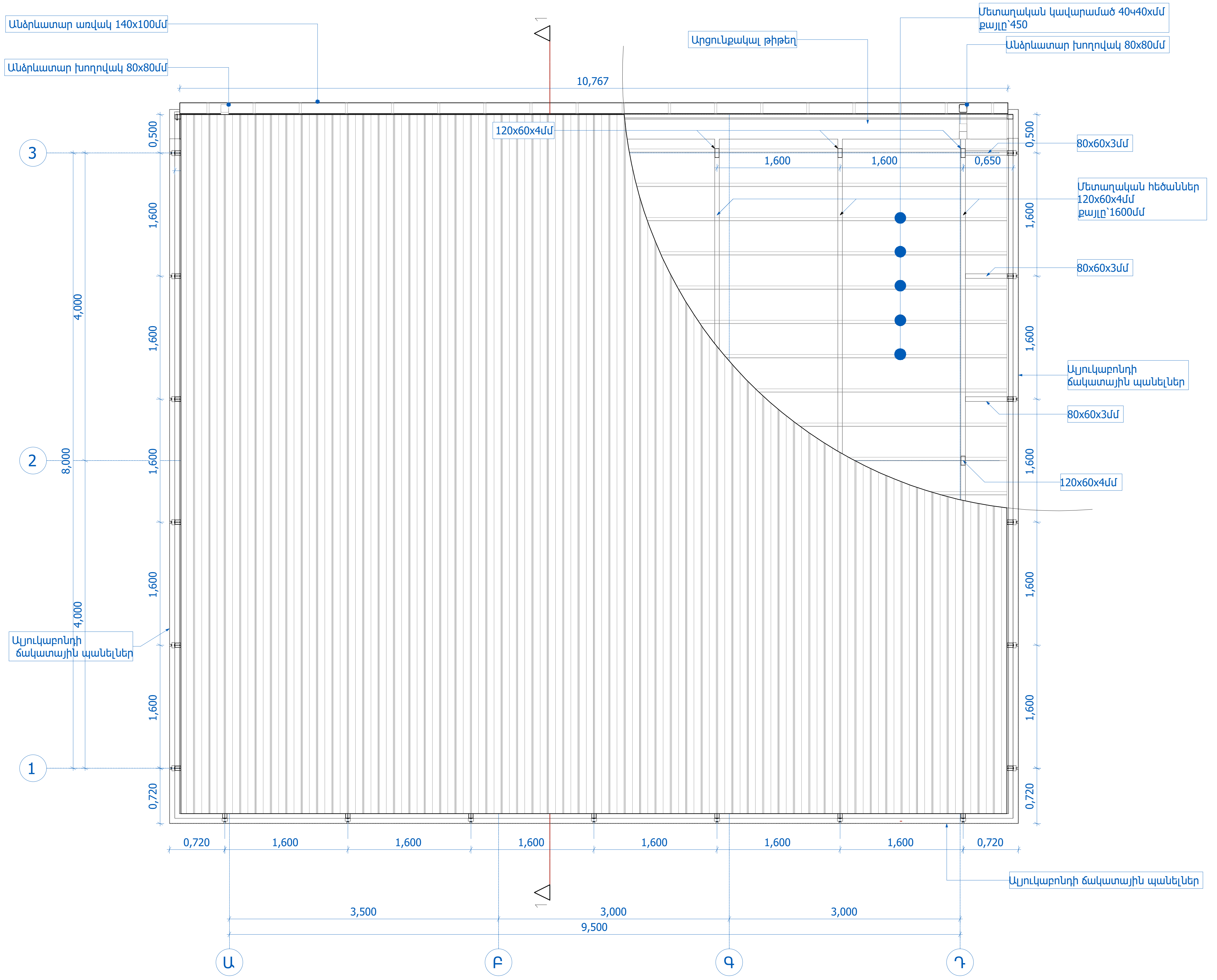

RIGroup

Պատվիրատու՝

Երևանի քաղաքապետարան

ՏՆՕՐԵՆ

Ռ. ԻԳԻԹՅԱՆ

ՃԱՐՏԱՐԱՊԵՏ

Վ. ԱԶՈՅԱՆ

Վ. ԹԻՐԱԲՅԱՆ

ՆԱԽԱԳԾՈՂ

Վ. ԳՐԻԳՈՐՅԱՆ

ՃԱՐՏԱՐԱՊԵՏԱԿԱՆ ՄԱՍ

ԱՆՎԱՆՈՒՄԸ

ԵՐԵՎԱՆ ՔԱՂԱՔԻ ՄԱԼԱԹԻԱ-ՍԵԲԱՍՏԻԱ ՎԱՐՉԱԿԱՆ ՇՐՋԱՆԻ ԹԻՎ 176 ԴՊՐՈՑԻՆ ԿԻՑ ԹԵՆԻՍԻ ԿՈՐՏԵՐԻ ԲԱՍԿԵՏԲՈԼԻ ԵՎ ՖՈՒՏԲՈԼԻ ԴԱՇՏԵՐԻ ԿԱՌՈՒՑՄԱՆ ՆԱԽԱԳԻԾ

ՀԱՎԵԼՅԱԼ ԻՆՖՈՐՄԱՑԻԱ

+3.30 նիշի վրա տանիքի հատակագիծ
Մ 1:50

ՓՈՒԼ	ԹԵՐԹ	ԹԵՐԹԵՐ
ԱՆ	24	38

RIGroup

Формат А3

ՃԱԿԱՏ Ա-Դ ԱՌԱՆՑՔՈՎ
Մ 1:50

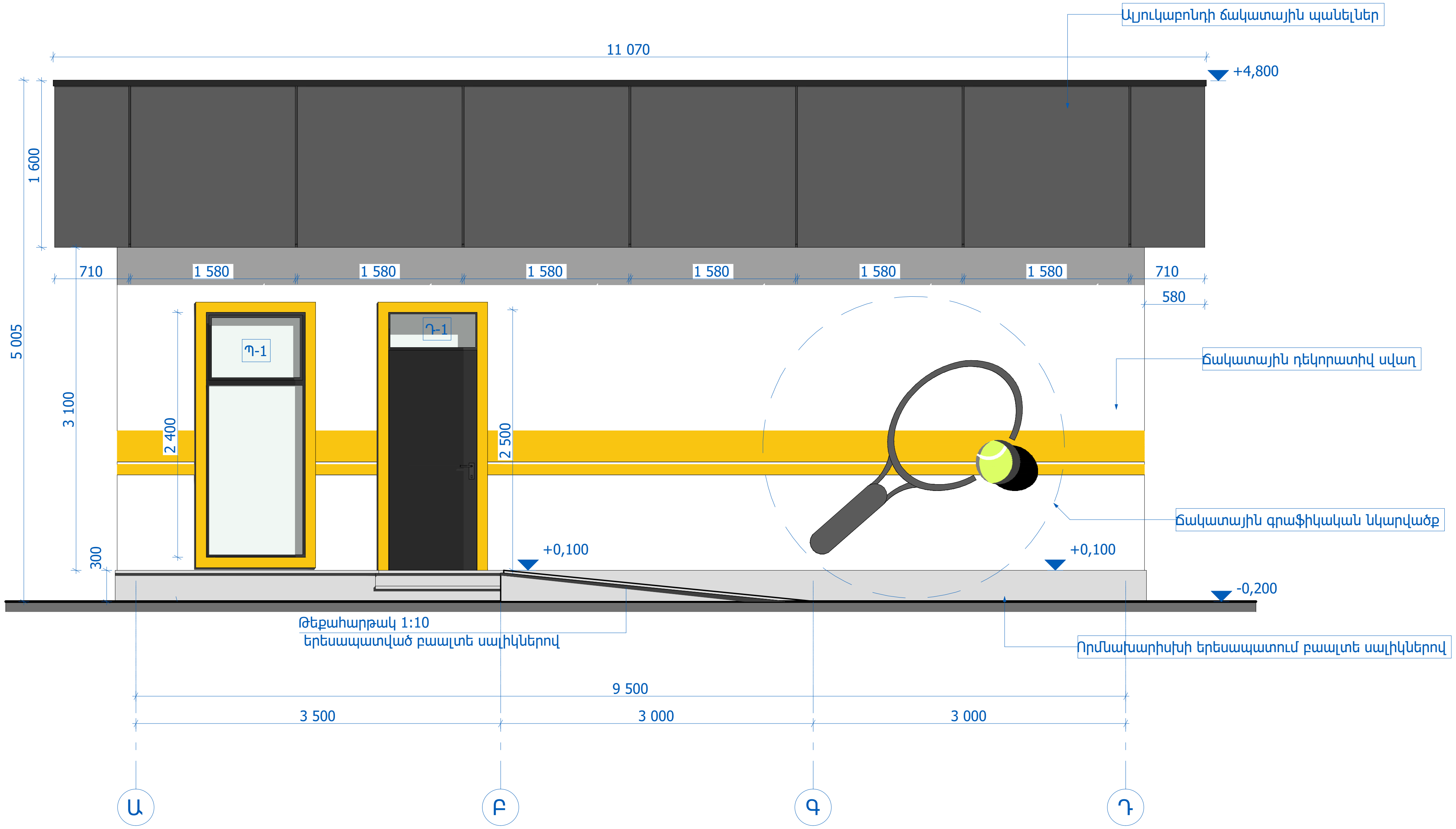

Պատվիրատու՝

Երևանի քաղաքապետարան

ՏՆՕՐԵՆ

Ռ. ԻԳԻԹՅԱՆ

ՃԱՐՏԱՐԱՊԵՏ

Կ. ԱԶՈՅԱՆ

Կ. ԹԻՐԱՔՅԱՆ

ՆԱԽԱԳԾԵՑ

Վ. ԳՐԻԳՈՐՅԱՆ

ՃԱՐՏԱՐԱՊԵՏԱԿԱՆ ՄԱՍ

ԱՆՎԱՆՈՒՄԸ

ԵՐԵՎԱՆ ՔԱՂԱՔԻ ՄԱԼԱԹԻԱ-ՍԵԲԱՍՏԻԱ ՎԱՐՉԱԿԱՆ ՇՐՋԱՆԻ ԹԻՎ 176 ԴՊՐՈՑԻՆ ԿԻՑ ԹԵՆԻՍԻ ԿՈՐՏԵՐԻ ԲԱՍԿԵՏԲՈԼԻ ԵՎ ՖՈՒՏԲՈԼԻ ԴԱՇՏԵՐԻ ԿԱՌՈՒՑՄԱՆ ՆԱԽԱԳԻԾ

ՀԱՎԵԼՅԱԼ ԻՆՖՈՐՄԱՑԻԱ

Ճակատ Ա-Դ առանցքով
Մ 1:50

ՓՈՒԼ	ԹԵՐԹ	ԹԵՐԹԵՐ
ԱՆ	25	38

Формат А3

ՃԱԿԱՏ Դ-Ա ԱՌԱՆՑՔՈՎ
Մ 1:50

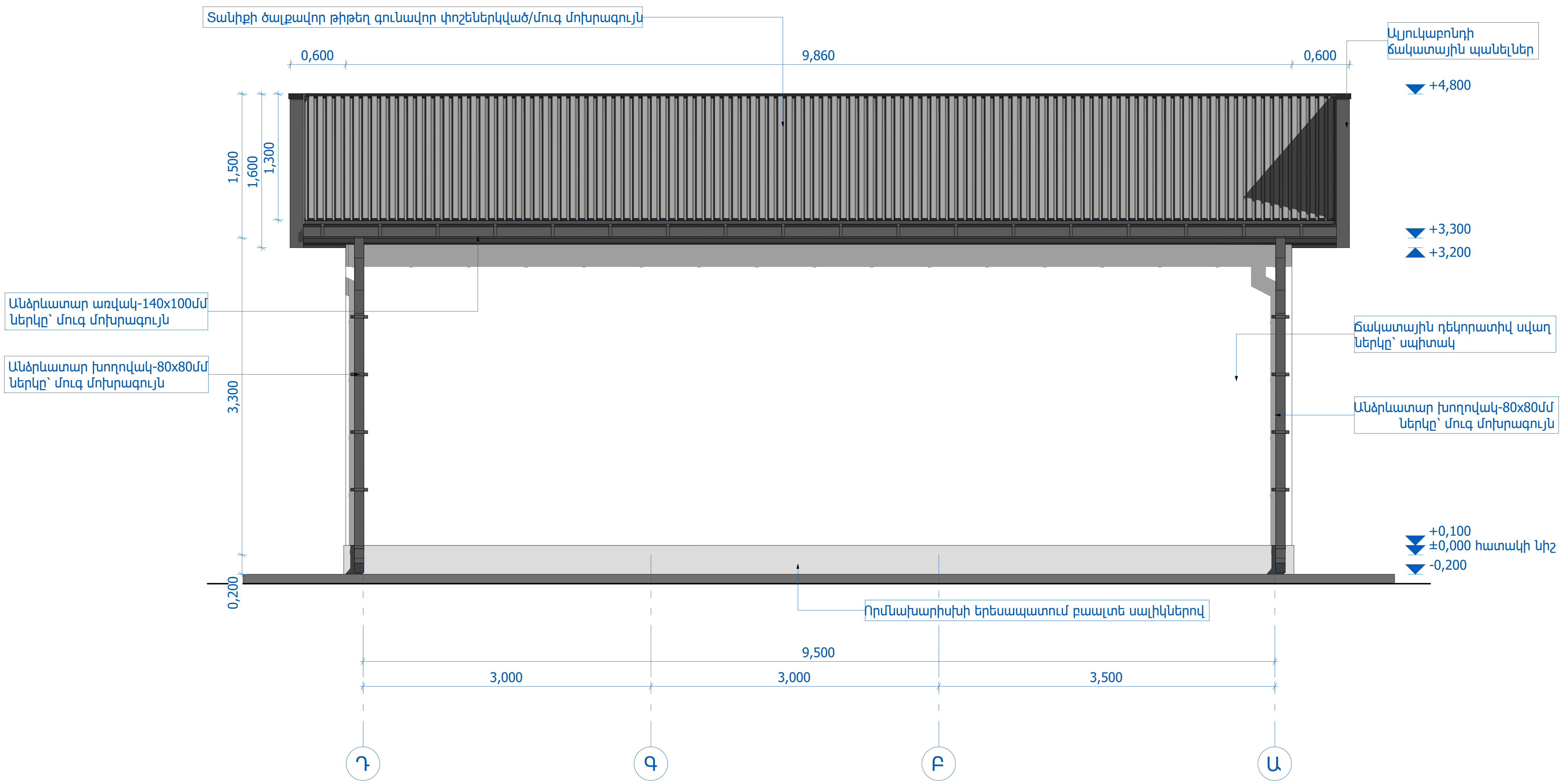

Պատվիրատու՝ Երևանի քաղաքապետարան	
ՏՆՕՐԵՆ	
Ռ. ԻԳԻԹՅԱՆ	
ՃԱՐՏԱՐԱՊԵՏ	
Վ. ԱԶՈՅԱՆ	
Կ. ԹԻՐԱԲՅԱՆ	
ՆԱԽԱԳԾԵՑ	
Վ. ԳՐԻԳՈՐՅԱՆ	
ՃԱՐՏԱՐԱՊԵՏԱԿԱՆ ՄԱՍ	
ԱՆՎԱՆՈՒՄԸ	
ԵՐԵՎԱՆ ՔԱՂԱՔԻ ՄԱԼԱԹԻԱ-ՍԵԲԱՍՏԻԱ ՎԱՐՉԱԿԱՆ ՇՐՋԱՆԻ ԹԻՎ 176 ԴՊՐՈՑԻՆ ԿԻՑ ԹԵՆԻՍԻ ԿՈՐՏԵՐԻ ԲԱՍԿԵՏԲՈԼԻ ԵՎ ՖՈՒՏԲՈԼԻ ԴԱՇՏԵՐԻ ԿԱՌՈՒՑՄԱՆ ՆԱԽԱԳԻԾ	
ՀԱՎԵԼՅԱԼ ԻՆՖՈՐՄԱՑԻԱ	
Ճակատ Դ-Ա առանցքով Մ 1:50	

ՓՈՒԼ	ԹԵՐԹ	ԹԵՐԹԵՐ
ԱՆ	26	38

Формат А3

ՃԱԿԱՏ 1-3 ԱՌԱՆՑՔՈՎ
Մ 1:50

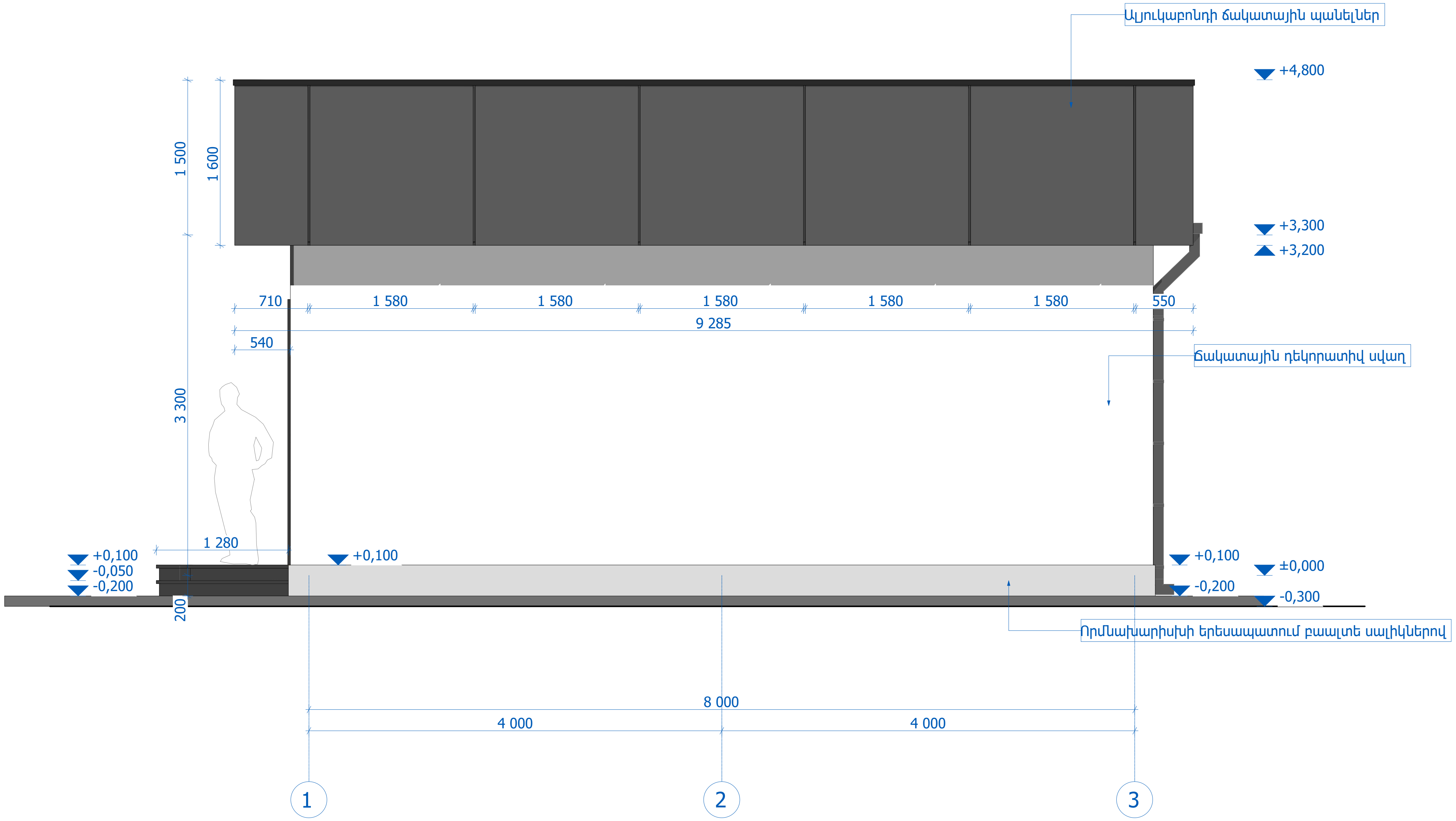

Պատվիրատու՝ Երևանի քաղաքապետարան	
ՏՆՕՐԵՆ	
Ռ. ԻԳԻԹՅԱՆ	
ՃԱՐՏԱՐԱՊԵՏ	
Վ. ԱԶՈՅԱՆ	
Կ. ԹԻՐԱՔՅԱՆ	
ՆԱԽԱԳԾԵՑ	
Վ. ԳՐԻԳՈՐՅԱՆ	
ՃԱՐՏԱՐԱՊԵՏԱԿԱՆ ՄԱՍ	
ԱՆՎԱՆՈՒՄԸ	
ԵՐԵՎԱՆ ՔԱՂԱՔԻ ՄԱԼԱԹԻԱ-ՍԵԲԱՍՏԻԱ ՎԱՐՉԱԿԱՆ ՇՐՋԱՆԻ ԹԻՎ 176 ԴՊՐՈՑԻՆ ԿԻՑ ԹԵՆԻՍԻ ԿՈՐՏԵՐԻ ԲԱՍԿԵՏԲՈԼԻ ԵՎ ՖՈՒՏԲՈԼԻ ԴԱՇՏԵՐԻ ԿԱՌՈՒՑՄԱՆ ՆԱԽԱԳԻԾ	
ՀԱՎԵԼՅԱԼ ԻՆՖՈՐՄԱՑԻԱ	
Ճակատ 1-3 առանցքով Մ 1:50	

ՓՈՒԼ	ԹԵՐԹ	ԹԵՐԹԵՐ
ԱՆ	27	38

Формат А3

ՃԱԿԱՏ 3-1 ԱՌԱՆՑՔՈՎ
Մ 1:50

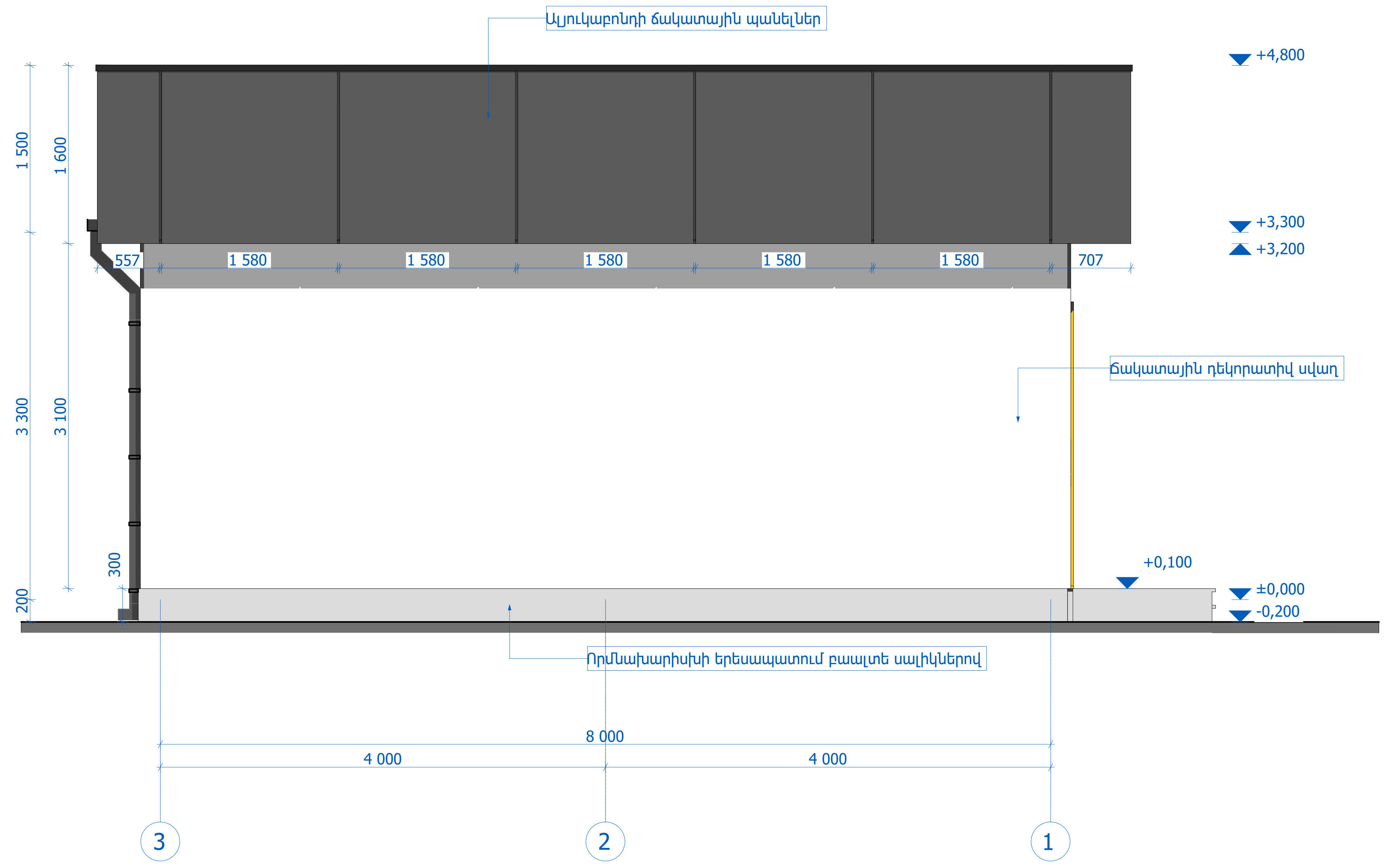

Պատվիրատու՝
Երևանի քաղաքապետարան
ՏՆՕՐԵՆ
Ռ. ԻԳԻԹՅԱՆ
ՃԱՐՏԱՐԱՊԵՏ
Վ. ԱԶՈՅԱՆ
Կ. ԹԻՐԱՔՅԱՆ
ՆԱԽԱԳԾԵՑ
Վ. ԳՐԻԳՈՐՅԱՆ
ՃԱՐՏԱՐԱՊԵՏԱԿԱՆ ՄԱՍ
ԱՆՎԱՆՈՒՄԸ
ԵՐԵՎԱՆ ՔԱՂԱՔԻ ՄԱԼԱԹԻԱ-ՍԵԲԱՍՏԻԱ ՎԱՐՉԱԿԱՆ ՇՐՋԱՆԻ ԹԻՎ 176 ԴՊՐՈՑԻՆ ԿԻՑ ԹԵՆԻՍԻ ԿՈՐՏԵՐԻ ԲԱՍԿԵՏԲՈԼԻ ԵՎ ՖՈՒՏԲՈԼԻ ԴԱՇՏԵՐԻ ԿԱՌՈՒՑՄԱՆ ՆԱԽԱԳԻԾ
ՀԱՎԵԼՅԱԼ ԻՆՖՈՐՄԱՑԻԱ
Ճակատ 3-1 առանցքով Մ 1:50

ՓՈՒԼ	ԹԵՐԹ	ԹԵՐԹԵՐ
ԱՆ	28	38

Формат А3

ԿՏՐՎԱԾՔ 1-1 ԱՌԱՆՑՔՈՎ
Մ 1:50

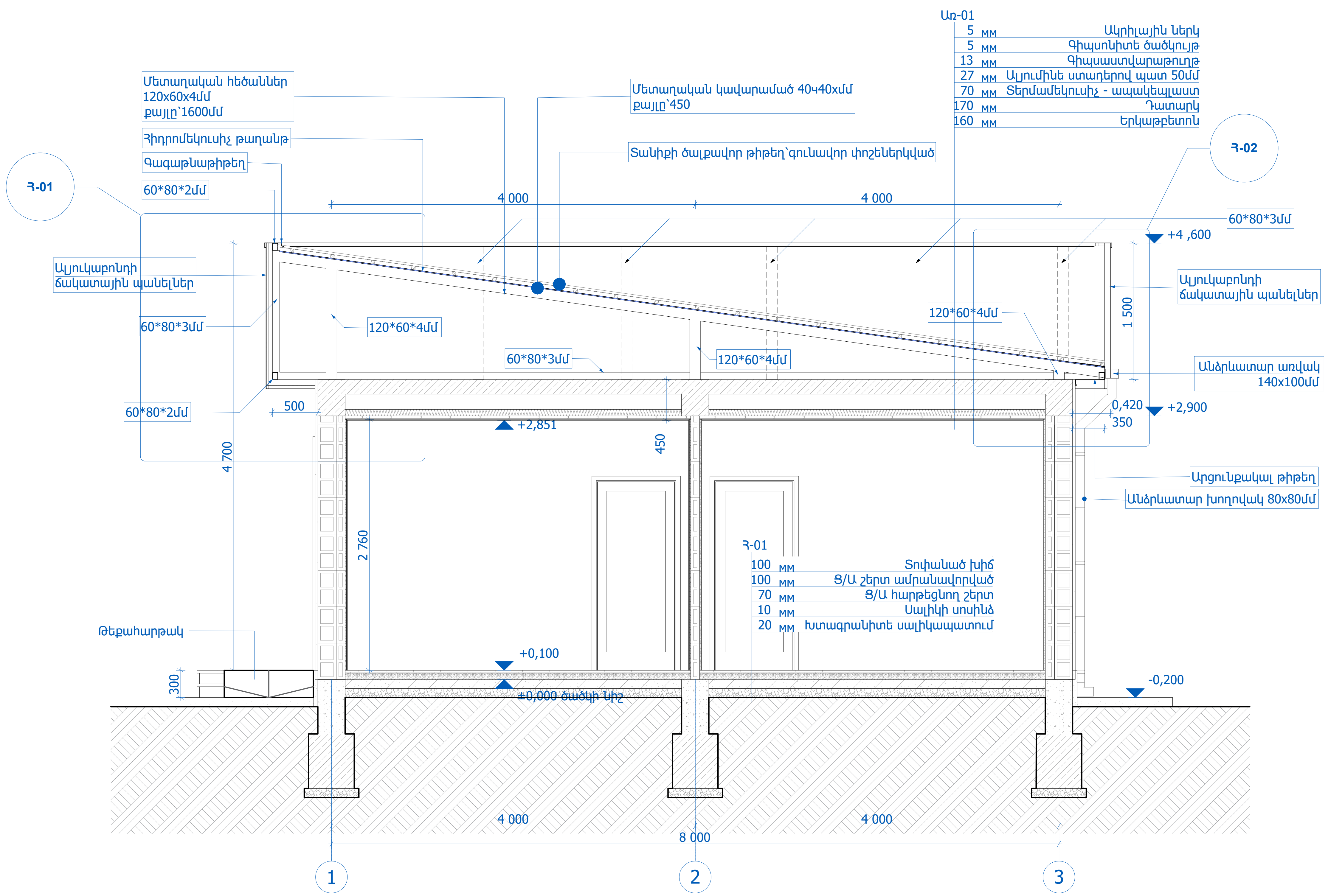

Պատվիրատու`	
Երևանի քաղաքապետարան	
ՏՆՕՐԵՆ	
Ռ . ԻԳԻԹՅԱՆ	
ՃԱՐՏԱՐԱՊԵՏ	
Վ . ԱԶՈՅԱՆ	
Կ . ԹԻՐԱԲՅԱՆ	
ՆԱԽԱԳԾԵՑ	
Վ . ԳՐԻԳՈՐՅԱՆ	

ՃԱՐՏԱՐԱՊԵՏԱԿԱՆ ՄԱՍ

ԱՆՎԱՆՈՒՄԸ

ԵՐԵՎԱՆ ՔԱՂԱՔԻ ՄԱԼԱԹԻԱ-ՍԵԲԱՍՏԻԱ ՎԱՐՉԱԿԱՆ ՇՐՋԱՆԻ ԹԻՎ 176 ԴՊՐՈՑԻՆ ԿԻՑ ԹԵՆԻՍԻ ԿՈՐՏԵՐԻ ԲԱՍԿԵՏԲՈԼԻ ԵՎ ՖՈՒՏԲՈԼԻ ԴԱՇՏԵՐԻ ԿԱՌՈՒՑՄԱՆ ՆԱԽԱԳԻԾ

ՀԱՎԵԼՅԱԼ ԻՆՖՈՐՄԱՑԻԱ

Կտրվածք 1-1 առանցքով
Մ 1:50

ՓՈՒԼ	ԹԵՐԹ	ԹԵՐԹԵՐ
ԱՆ	29	38

Формат А3

ՏԱՆԻՔԻ ԵՌԱՉԱՓ ԿՏՎԱԾՔ

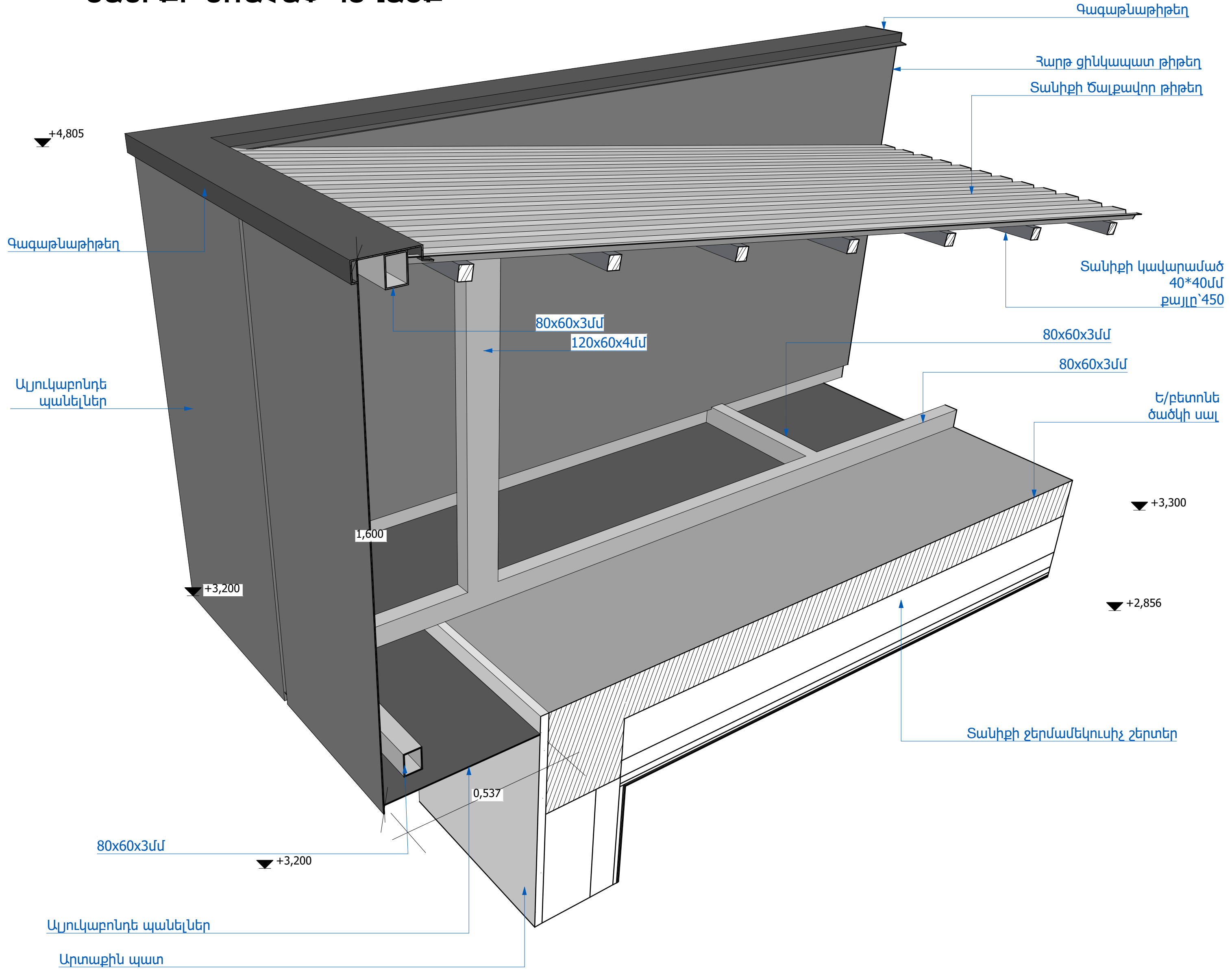

ԱՐՑՈՒՆՔԱԿԱԼ ԹԻԹԵՂ
ԷՍՔԻԶ Մ 1:5

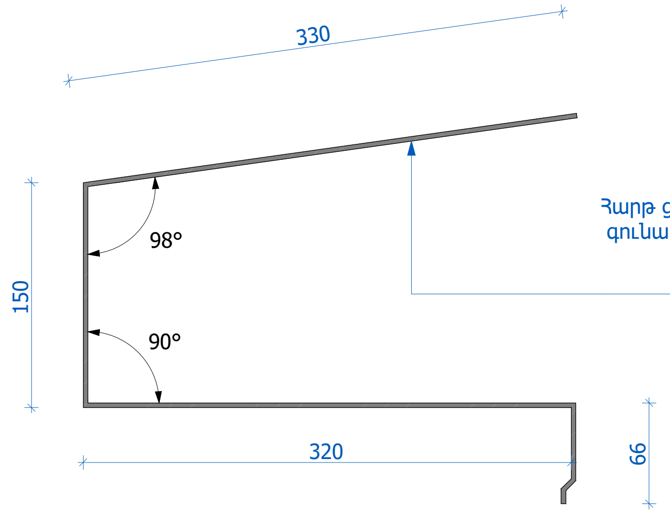

ԳԱԳԱԹՆԱԹԻԹԵՂ
ԷՍՔԻԶ Մ 1:5

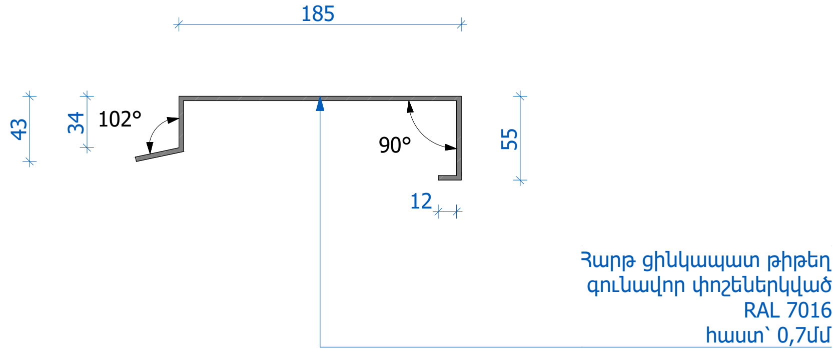

ՄԵՏԱՂԱԿԱՆ ՄԱՍԵՐԻ ՄԱՍՆԱԳԻՐ

Հ.	ՆՇԱՆԱԿ.	ԱՆՎԱՆՈՒՄԸ	ԿՇԻՌԸ ԿԳ	ԾԱՆՈԹ.
1	*կանգնակ*	Մետ ուղղ. խողովակ □60x80x3մմ L-1420մմ 21 հատ	182.8	
2	*կապ*	Մետ ուղղ. խողովակ □60x80x3մմ L-650մմ 21 հատ	83.67	
3	*շրջանակ*	Մետ ուղղ. խողովակ □60x80x3մմ ընդ L-28 520մմ	147.82	
4	*ծածկ*	Տանիքի ծալք. թիթեղ գուն. փոշ C-8 /հաստ 0,8մմ 97.5քմ	626.9	Գույնը՝ մուգ մոխրագույն RAL 7016
5		Հարթ ցինկապատ. թիթեղ գուն. փոշ /հաստ 0,8մմ 25.2քմ	160.77	
6		Արցունքակաթ թիթեղ գուն. փոշ. 0,8մմ 9.46քմ	60.35	
7		Գագաթնաթիթեղ գուն. փոշ /հաստ 0,8մմ 9.6քմ	61.25	
8	*Ջրահեռացման համակարգ*	Անձրևատար խողովակ ցինկ. 0,7մմ 80x80մմ 6.45քմ	12.9	
9		Անձրևահավաք առվակ ցինկ. 0,7մմ 140x100մմ 3.74քմ	20.9	
10	*Ջրահեռացման համակարգի մոնտաժում*	Մետ.ամրացման դետալ /կրանշտեյն/ 140x100մմ 18 հատ	--	
11		Մետ.ամրացման դետալ /կրանշտեյն/ 80x80մմ 10 հատ	--	
12		Ալյուկաբոնդի գունավոր պանելներ /հաստ 1.5մմ 50քմ	250	*ճակատներ
13		Ալյուկաբոնդի գունավոր պանելներ /հաստ 1.5մմ 16.2քմ	81	*առաստաղ
14		Ուղղորդող ալյումինե պրոֆիլներ 5սմ L-55գմ	--	*պանելների ամրացման համար
15		Ամրացվող հեղյուսներ 50մմ 2000 հատ	--	
16		Ներկել հակակոռոզիոն ներկով	414.3	

Ծանոթագրություն
Մետաղական թիթեղների ամրացումից առաջ կիրառել հերմետիկ քսանյութ:

Անձրևատար համակարգի տարրերի մասնագիր		
Հ/Հ	Ախ-01	Առվ-01
Անվանում	Անձրևատար խողովակ 80x80մմ	Անձրևատար առվակ 140x100մմ
Ամրացման դետալ/кранштейн	10 հատ	18 հատ
Ընդ.քանակը, հատ	2	1
Եռաչափ տեսք	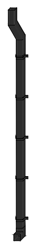	
Գույն	Ներկ - գույնը՝ մուգ մոխրագույն	Ներկ - գույնը՝ մուգ մոխրագույն

Պատվիրատու՝ Երևանի քաղաքապետարան	
ՏՆՕՐԵՆ	
Ռ. ԻԳԻԹՅԱՆ	
ՃԱՐՏԱՐԱՊԵՏ	
Վ. ԱՋՈՅԱՆ	
Կ. ԹԻՐԱՔՅԱՆ	
ՆԱԽԱԳԾԵՑ	
Վ. ԳՐԻԳՈՐՅԱՆ	
ՃԱՐՏԱՐԱՊԵՏԱԿԱՆ ՄԱՍ	
ԱՆՎԱՆՈՒՄԸ	
ԵՐԵՎԱՆ ՔԱՂԱՔԻ ՄԱԼԱԹԻԱ-ՍԵԲԱՍՏԻԱ ՎԱՐՉԱԿԱՆ ՇՐՋԱՆԻ ԹԻՎ 176 ԴՊՐՈՑԻՆ ԿԻՑ ԹԵՆԻՍԻ ԿՈՐՏԵՐԻ ԲԱՍԿԵՏԲՈԼԻ ԵՎ ՖՈՒՏԲՈԼԻ ԴԱՇՏԵՐԻ ԿԱՌՈՒՑՄԱՆ ՆԱԽԱԳԻԾ	
ՀԱՎԵԼՅԱԼ ԻՆՖՈՐՄԱՑԻԱ	
Տանիքի մանրամասներ, մասնագրեր	

ՓՈՒԼ	ԹԵՐԹ	ԹԵՐԹԵՐ
ԱՆ	30	38

ՀԱՆԳՈՒՅՑ Հ-01 Մ1:15

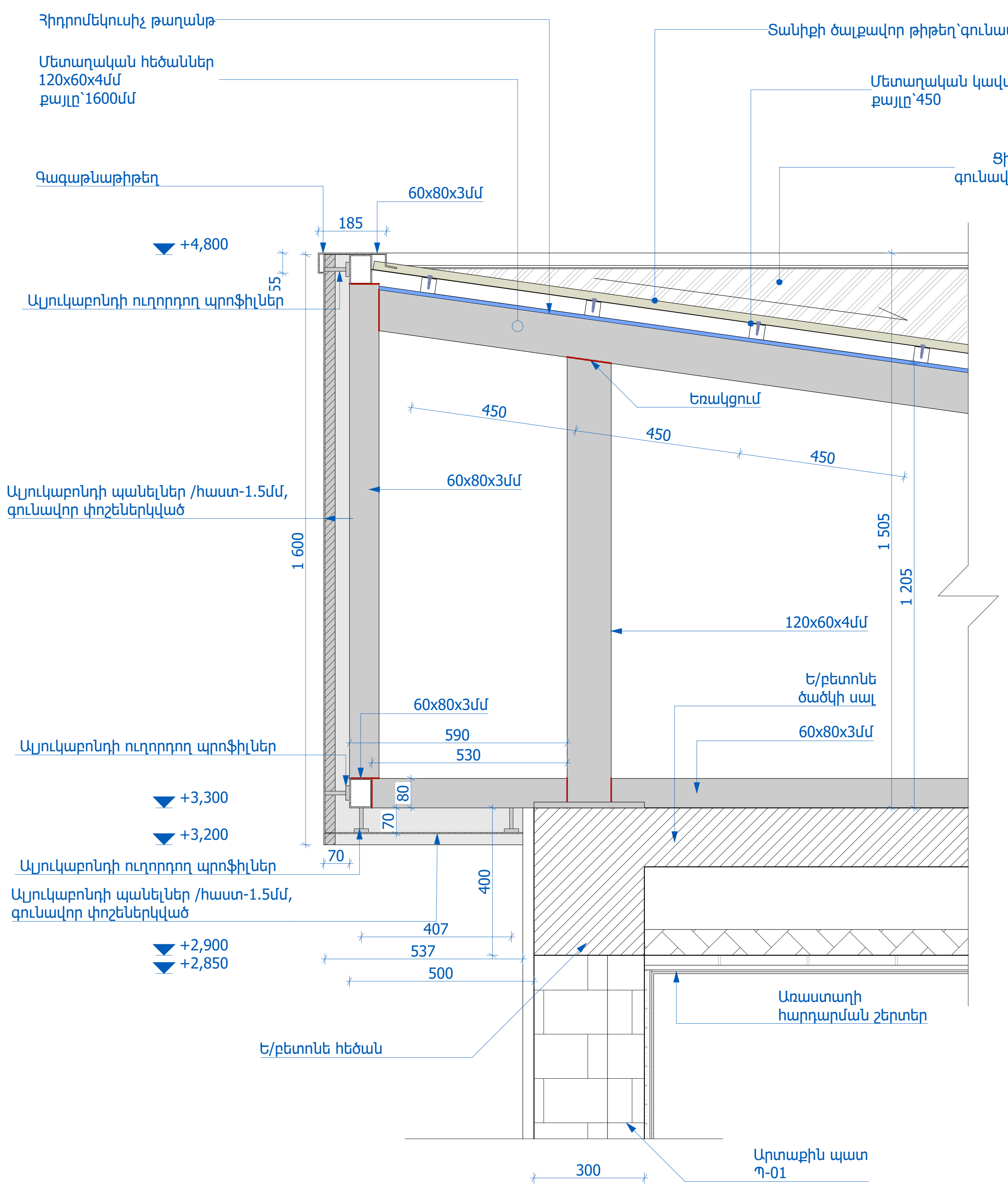

ՀԱՆԳՈՒՅՑ Հ-02 Մ1:15

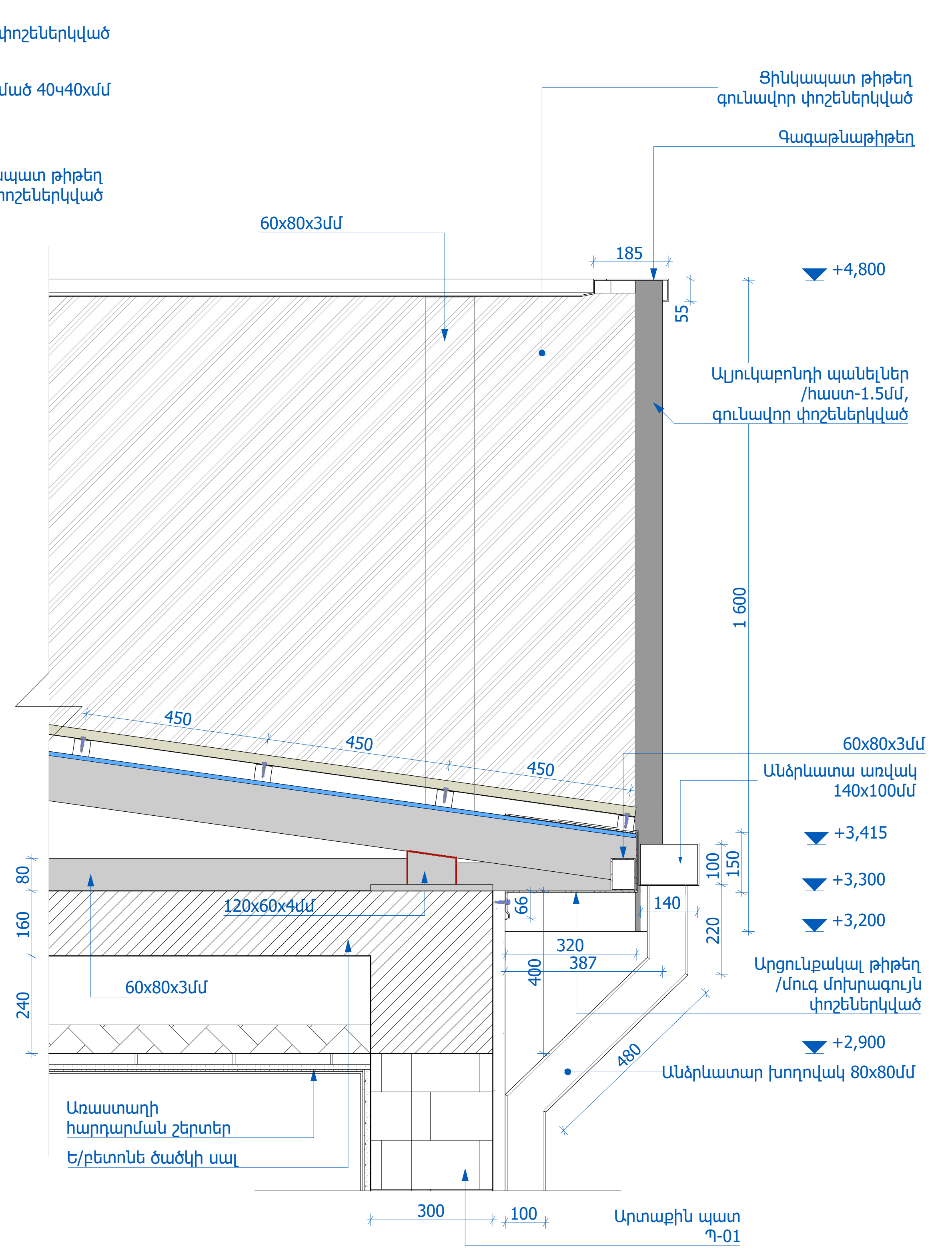

Պատվիրատու՝	
Երևանի քաղաքապետարան	
ՏՆՕՐԵՆ	
Ռ. ԻԳԻԹՅԱՆ	
ՃԱՐՏԱՐԱՊԵՏ	
Կ. ԱԶՈՅԱՆ	
Կ. ԹԻՐԱՔՅԱՆ	
ՆԱԽԱԳԾԵՑ	
Կ. ԳՐԻԳՈՐՅԱՆ	

ՃԱՐՏԱՐԱՊԵՏԱԿԱՆ ՄԱՍ

ԱՆՎԱՆՈՒՄԸ

ԵՐԵՎԱՆ ՔԱՂԱՔԻ ՄԱԼԱԹԻԱ-ՍԵԲԱՍՏԻԱ ՎԱՐՉԱԿԱՆ ՇՐՋԱՆԻ ԹԻՎ 176 ԴՊՐՈՑԻՆ ԿԻՑ ԹԵՆԻՍԻ ԿՈՐՏԵՐԻ ԲԱՍԿԵՏԲՈԼԻ ԵՎ ՖՈՒՏԲՈԼԻ ԴԱՇՏԵՐԻ ԿԱՌՈՒՑՄԱՆ ՆԱԽԱԳԻԾ

ՀԱՎԵԼՅԱԼ ԻՆՖՈՐՄԱՑԻԱ

Հանգույց Հ-01
Հանգույց Հ-02
Մ 1:15

ՓՈՒԼ	ԹԵՐԹ	ԹԵՐԹԵՐ
ԱՆ	31	38

Формат А3

ԱՍՏԻՃԱՆՆԵՐԻ ԿՏՐՎԱԾՔ 1-1 ԱՌԱՆՑՔՈՎ Մ1:30

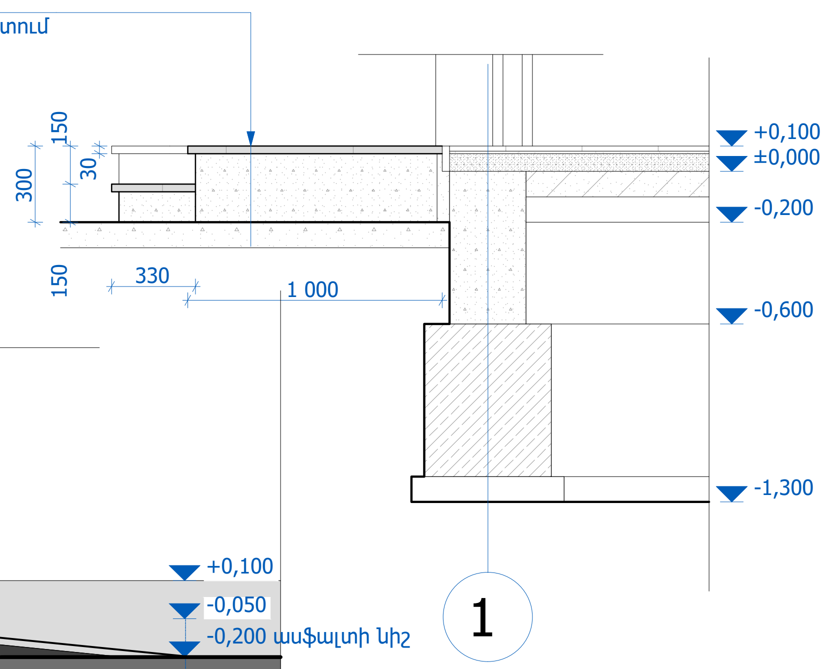

ԱՍՏԻՃԱՆՆԵՐԻ ՃԱԿԱՏ Ա-Բ ԱՌԱՆՑՔՈՎ Մ1:30

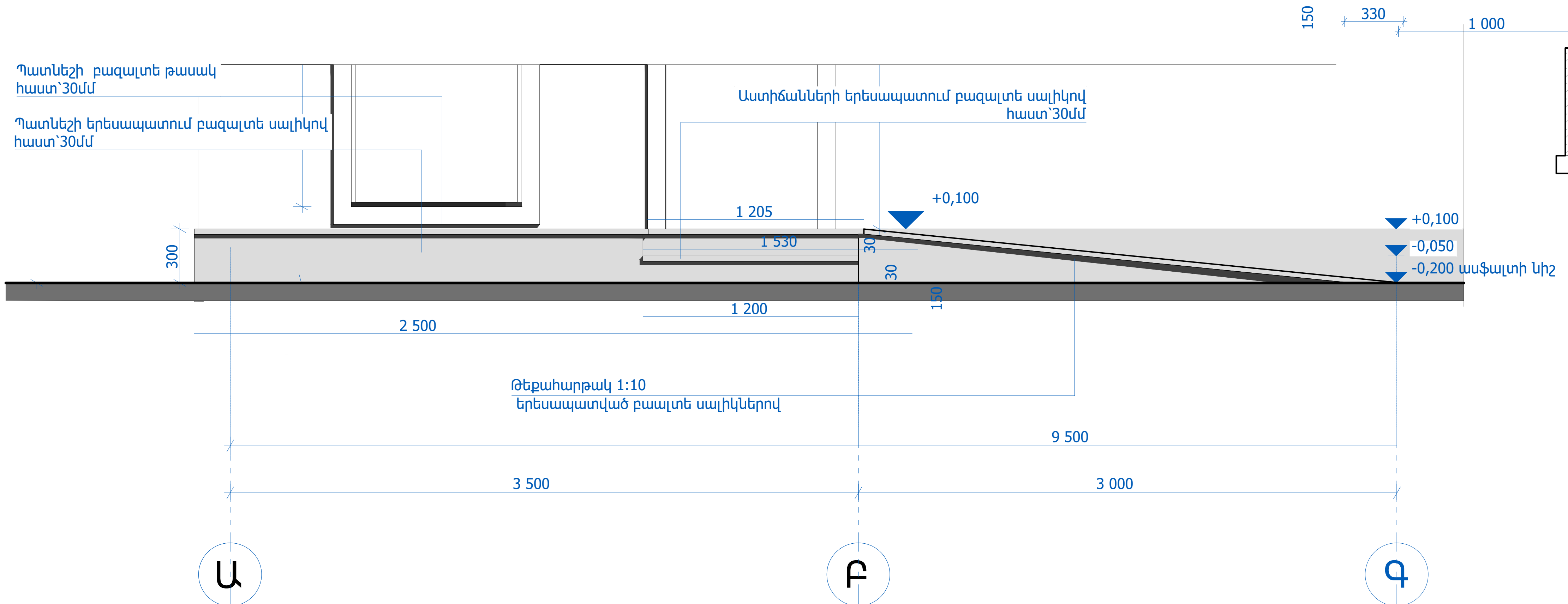

ԱՍՏԻՃԱՆՆԵՐԻ ՀԱՏԱԿԱԳԻԾ Մ1:30

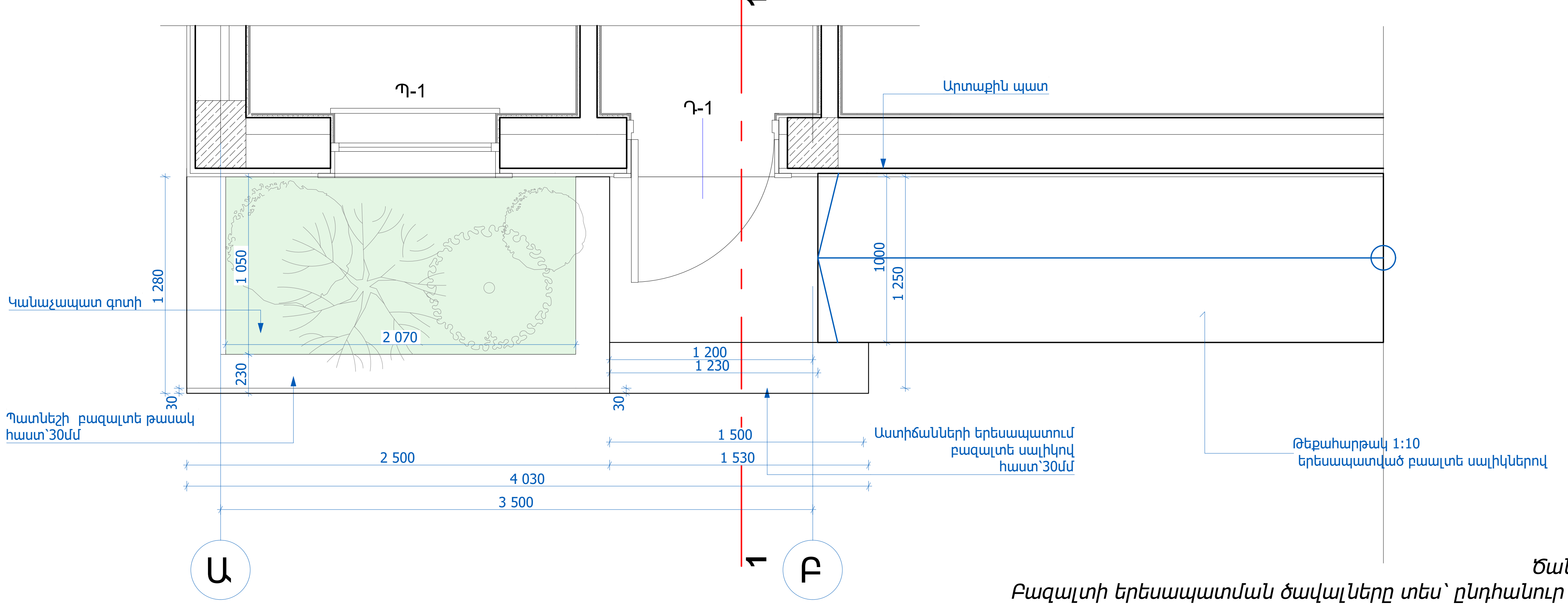

*Ծանոթագրություն**

Բազալտի երեսապատման ծավալները տես՝ ընդհանուր մասնագրերում:

Պատվիրատու՝

Երևանի քաղաքապետարան

ՏՆՕՐԵՆ

Ռ. ԻԳԻԹՅԱՆ

ՃԱՐՏԱՐԱՊԵՏ

Վ. ԱԶՈՅԱՆ

Վ. ԹԻՐԱՔՅԱՆ

ՆԱԽԱԳԾՈՂ

Վ. ԳՐԻԳՈՐՅԱՆ

ՃԱՐՏԱՐԱՊԵՏԱԿԱՆ ՄԱՍ

ԱՆՎԱՆՈՒՄԸ

ԵՐԵՎԱՆ ՔԱՂԱՔԻ ՄԱԼԱԹԻԱ-ՍԵԲԱՍՏԻԱ ՎԱՐՉԱԿԱՆ ՇՐՋԱՆԻ ԹԻՎ 176 ԴՊՐՈՑԻՆ ԿԻՑ ԹԵՆԻՍԻ ԿՈՐՏԵՐԻ ԲԱՍԿԵՏԲՈԼԻ ԵՎ ՖՈՒՏԲՈԼԻ ԴԱՇՏԵՐԻ ԿԱՌՈՒՑՄԱՆ ՆԱԽԱԳԻԾ

ՀԱՎԵԼՅԱԼ ԻՆՖՈՐՄԱՑԻԱ

Աստիճանների խոշորացված գծագրեր Մ 1:30

ՓՈՒԼ	ԹԵՐԹ	ԹԵՐԹԵՐ
ԱՆ	32	38

Формат А3

ՀԱՏԱԿԱԳԻԾ Մ1:25

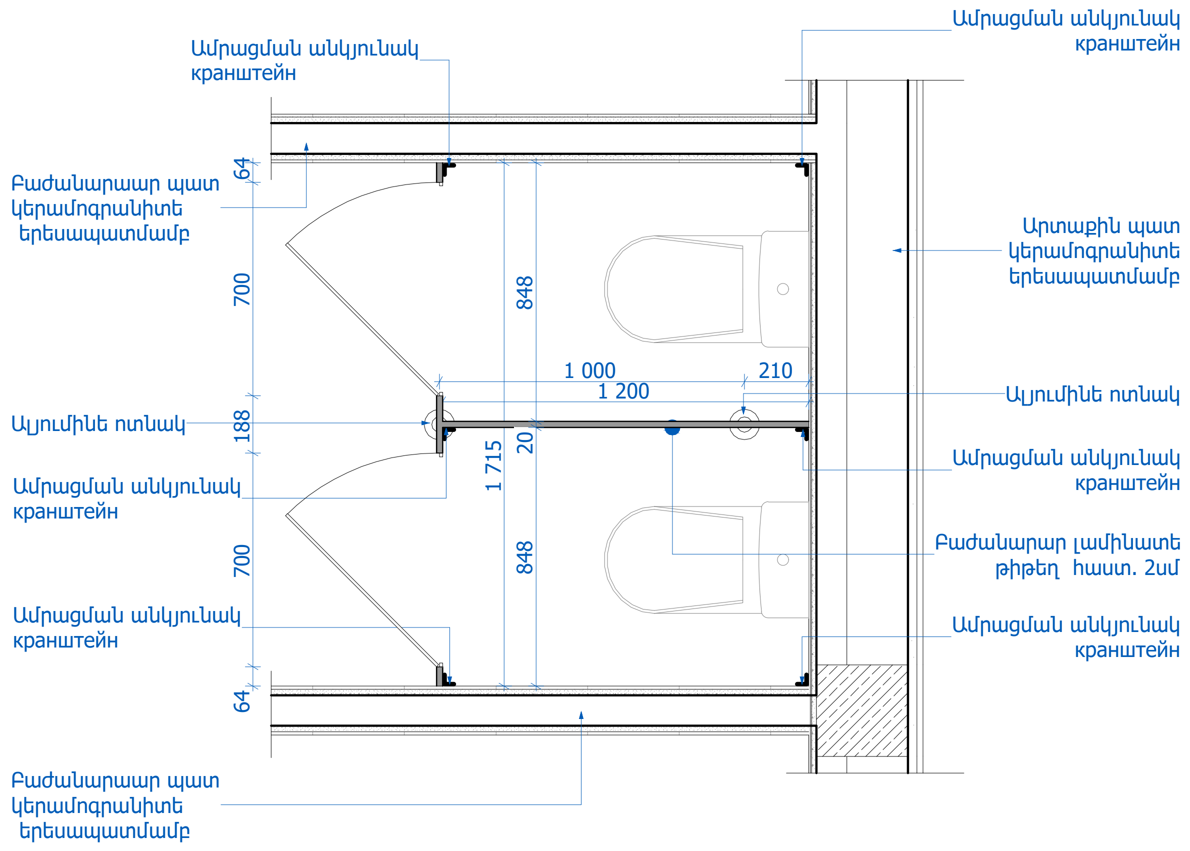

ՃԱԿԱՏԱՅԻՆ ՏԵՍՔ Մ1:25

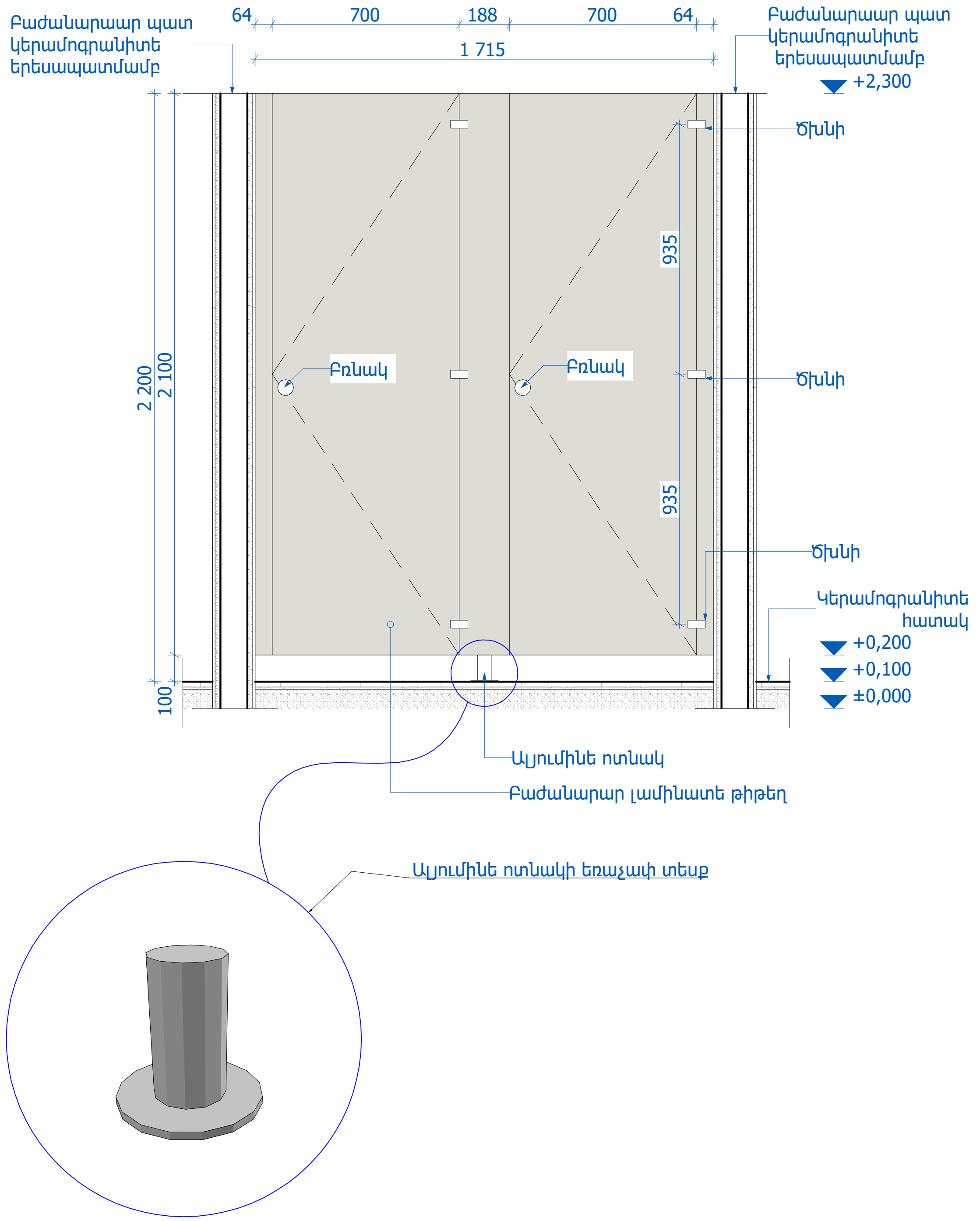

ԿՏՐՎԱԾՔ 1-1 ԱՌԱՆՑՔՈՎ Մ1:25

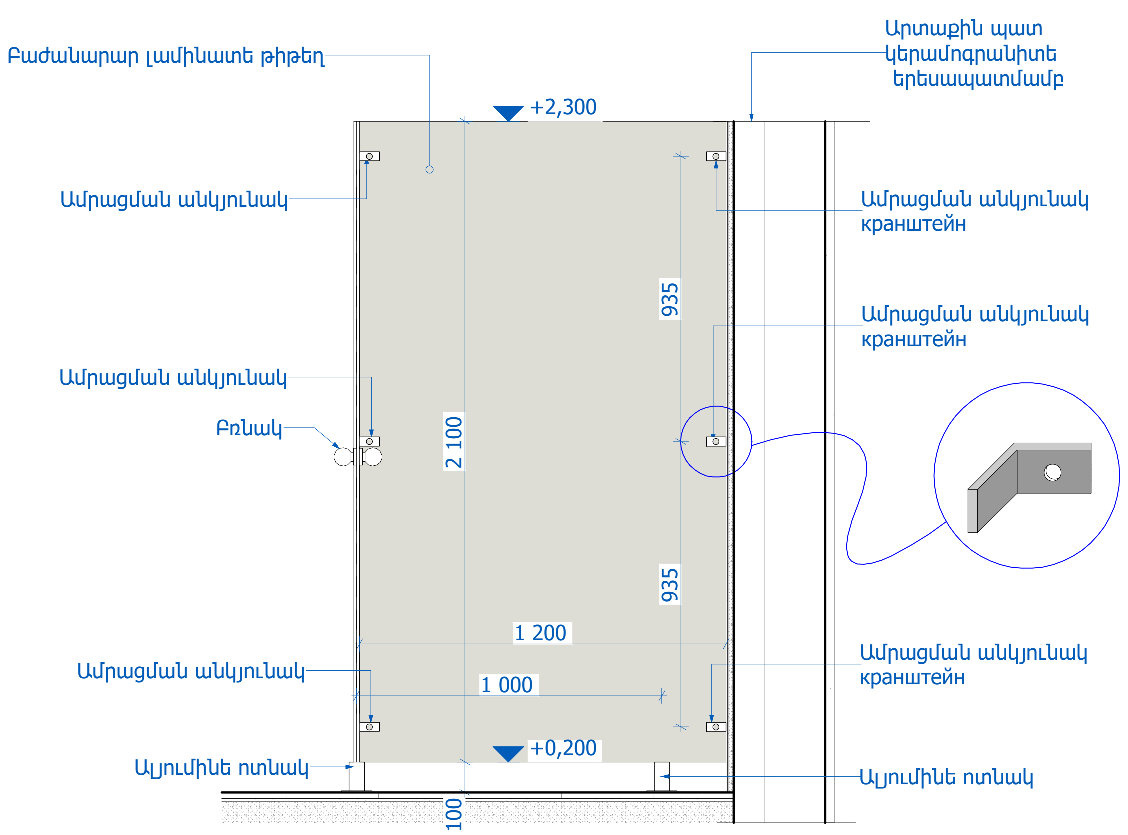

ՍԱՆՀԱՆԳՈՒՅՑՆԻ ԽՑԻԿԻ ՄԱՍԵՐԻ ՄԱՍՆԱԳԻՐ

հաշվարկը կատարված է 2 խցիկի համար

Հ.	ՆՇԱՆԱԿ.	ԱՆՎԱՆՈՒՄԸ	ՉԱՓՄԱՆ ՄԻԱՎՈՐ	ՔԱՆԱԿ
1	*պատնեշ*	Լամինատե թիթեղ հաստ.2սմ/*դռան բացվածք 700x2100մմ երկու հատ*	քմ	6.20
2		Ալյումինե ոտնակ	հատ	2
3		Ամրամցման անկյունակ/кранштейн ∟	հատ	18
4		Բռնակ	հատ	2
5		Փական	հատ	2
6		Ծխնի	հատ	6
7		Լամինատե թիթեղների ամրացման պտուտակ	հատ	50

Ընդհանուր խցիկների քանակը՝ 4:

RIGroup

Պատվիրատու՝

Երևանի քաղաքապետարան

ՏՆՕՐԵՆ	
Ռ. ԻԳԻԹՅԱՆ	
ՃԱՐՏԱՐԱՊԵՏ	
Վ. ԱԶՈՅԱՆ	
Կ. ԹԻՐԱՔՅԱՆ	
ՆԱԽԱԳԾԵՑ	
Վ. ԳՐԻԳՈՐՅԱՆ	

ՃԱՐՏԱՐԱՊԵՏԱԿԱՆ ՄԱՍ

ԱՆՎԱՆՈՒՄԸ

ԵՐԵՎԱՆ ՔԱՂԱՔԻ ՄԱԼԱԹԻԱ-ՍԵԲԱՍՏԻԱ ՎԱՐՉԱԿԱՆ ՇՐՋԱՆԻ ԹԻՎ 176 ԴՊՐՈՑԻՆ ԿԻՑ ԹԵՆԻՍԻ ԿՈՐՏԵՐԻ ԲԱՍԿԵՏԲՈԼԻ ԵՎ ՖՈՒՏԲՈԼԻ ԴԱՇՏԵՐԻ ԿԱՌՈՒՑՄԱՆ ՆԱԽԱԳԻԾ

ՀԱՎԵԼՅԱԼ ԻՆՖՈՐՄԱՑԻԱ

Սանհանգույցի խցիկի խոշորացված գծագրեր
Մ 1:25

ՓՈՒԼ	ԹԵՐԹ	ԹԵՐԹԵՐ
ԱՆ	33	38

RIGroup

Формат А3

Դռների մասնագիր

Անվանումը	Դ-1	Դ-2	Դ-3
Չափերը, մմ	900×2 500	900×2 100	700×2 100
Տեսքը դիմացից	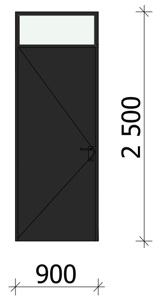	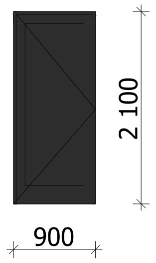	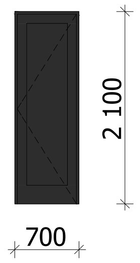
Հատակագիծ	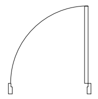	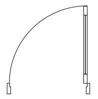	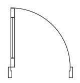
Քանակ հատ	1	5	1
Նյութ	Մետաղական դուռ ապակեպատ ֆրամուգայով	Միջսենյակային դուռ/ մետաղապլաստե	Միջսենյակային դուռ/ մետաղապլաստե
Գույն	Մուգ մոխրագույն	Մուգ մոխրագույն	Մուգ մոխրագույն

Պատուհանների մասնագիր

Անվանումը	Պ-1
Չափերը, մմ	1 000×2 400
Տեսքը դիմացից	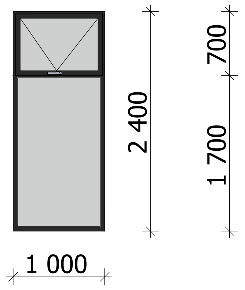
Քանակը, հատ	1
Նյութ	Մետաղապլաստե պատուհան
Գույն	Մուգ մոխրագույն
Այլ	Պլաստմասե պատուհանագոգ 1000*200մմ

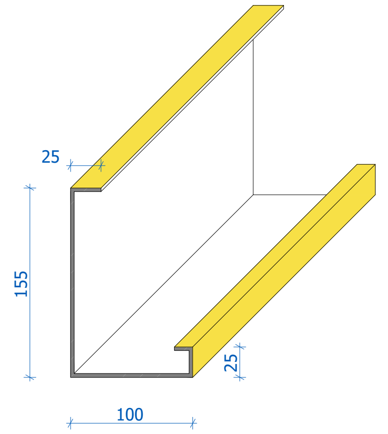

Ալյուկաբոնդի շրջանակ էսքիզ Մ 1:5

Ալյուկաբոնդի շրջանակ
հաստ-1,5մմ
ընդ՝3,3քմ /16,5կգ
10,450գմ

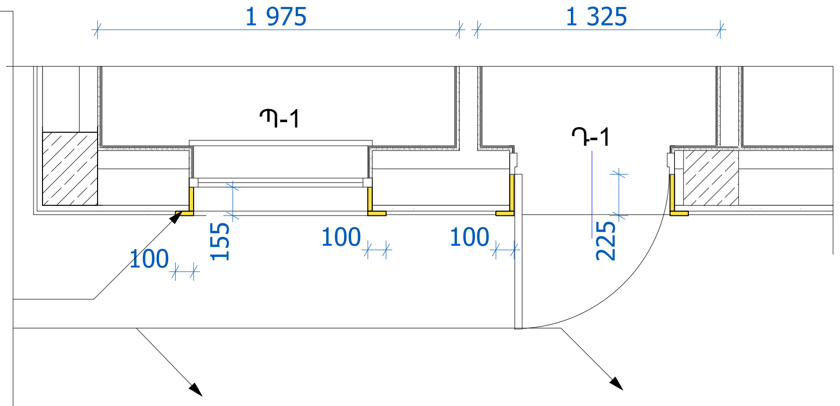

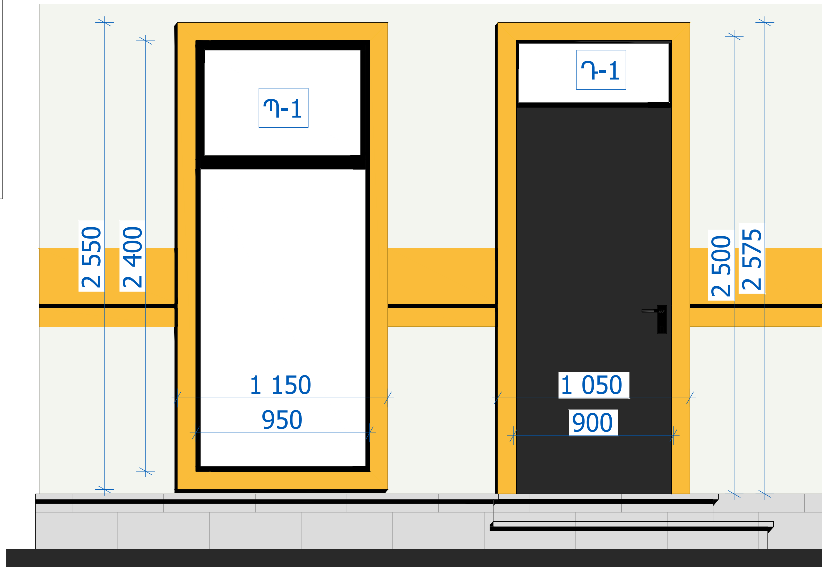

Պատվիրատու՝

Երևանի քաղաքապետարան

ՏՆՕՐԵՆ	
Ռ. ԻԳԻԹՅԱՆ	
ՃԱՐՏԱՐԱՊԵՏ	
Վ. ԱԶՈՅԱՆ	
Կ. ԹԻՐԱՔՅԱՆ	
ՆԱԽԱԳԾԵՑ	
Վ. ԳՐԻԳՈՐՅԱՆ	

ՃԱՐՏԱՐԱՊԵՏԱԿԱՆ ՄԱՍ

ԱՆՎԱՆՈՒՄԸ

ԵՐԵՎԱՆ ՔԱՂԱՔԻ ՄԱԼԱԹԻԱ-ՍԵԲԱՍՏԻԱ ՎԱՐՉԱԿԱՆ ՇՐՋԱՆԻ ԹԻՎ 176 ԴՊՐՈՑԻՆ ԿԻՑ ԹԵՆԻՍԻ ԿՈՐՏԵՐԻ ԲԱՍԿԵՏԲՈԼԻ ԵՎ ՖՈՒՏԲՈԼԻ ԴԱՇՏԵՐԻ ԿԱՌՈՒՑՄԱՆ ՆԱԽԱԳԻԾ

ՀԱՎԵԼՅԱԼ ԻՆՖՈՐՄԱՑԻԱ

Դռների և պատուհանների մասնագիր

ՓՈՒԼ	ԹԵՐԹ	ԹԵՐԹԵՐ
ԱՆ	34	38

Формат А3

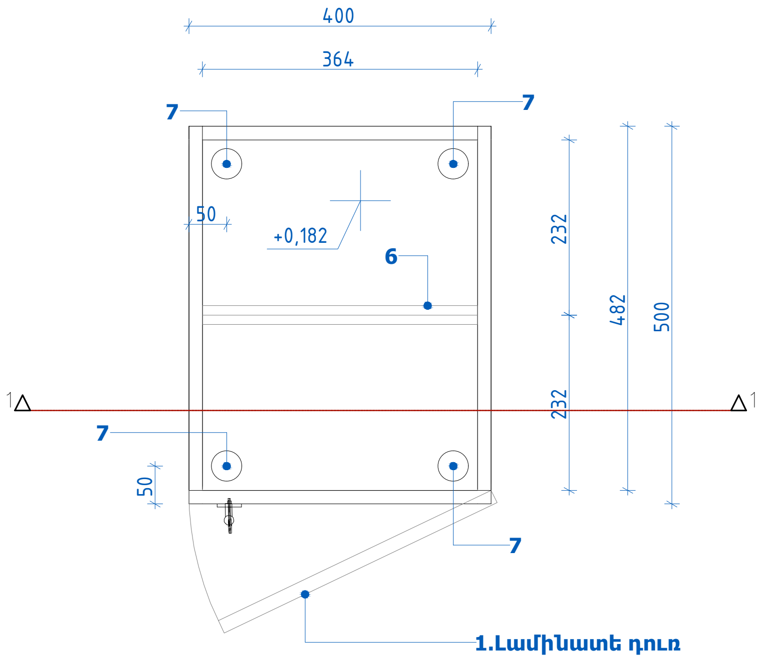

1. ՀԱՏԱԿԱԳԻԾ 1:10

ՀԱՆԴԵՐՁԱՊԱՀԱՐԱՆԻ ՆՅՈՒԹԵՐԻՄԱՍՆԱԳԻՐ
հաշվարկը կատարված է մեկ հանդերձապահարանի համար

Հ.	ՆՇԱՆԱԿ.	ԱՆՎԱՆՈՒՄԸ	ՉԱՓ. ՄԻԱՎՈՐ	ՔԱՆԱԿ
1		Լամինատե պանել /դռնակ/ 400x1900x18մմ 1 հատ	քմ	0.76
2		Լամինատե պանել /պատիկ/ 482x1864x18մմ 2 հատ	քմ	1.79
3		Լամինատե պանել /պատիկ/ 364x1864x18մմ 1 հատ	քմ	0.67
4		Լամինատե պանել /դարակ/ 364x482x18մմ 2 հատ	քմ	0.35
5		Լամինատե պանել 400x500x18մմ 2 հատ	քմ	0.4
6		Այլումինե ձող/штанга Φ25 1 հատ	գմ	0.364
7		Այլումինե ոտնակներ Φ30/ h-100մմ	հատ	4
8		Այլումինե բռնակ	հատ	1
9		Փական բանալիով	հատ	1
10		Մետաղական ծխնի	հատ	3
Պտուտակներ նախատեսված լամինատի պանելների ամրացման համար				50 հատ

տեղադրվող հանդերձապահարանների քանակ՝ 12:

*Ծանոթագրություն
Լամինատե պանելների գույնը համաձայնեցնել պատվիրատուի հետ:

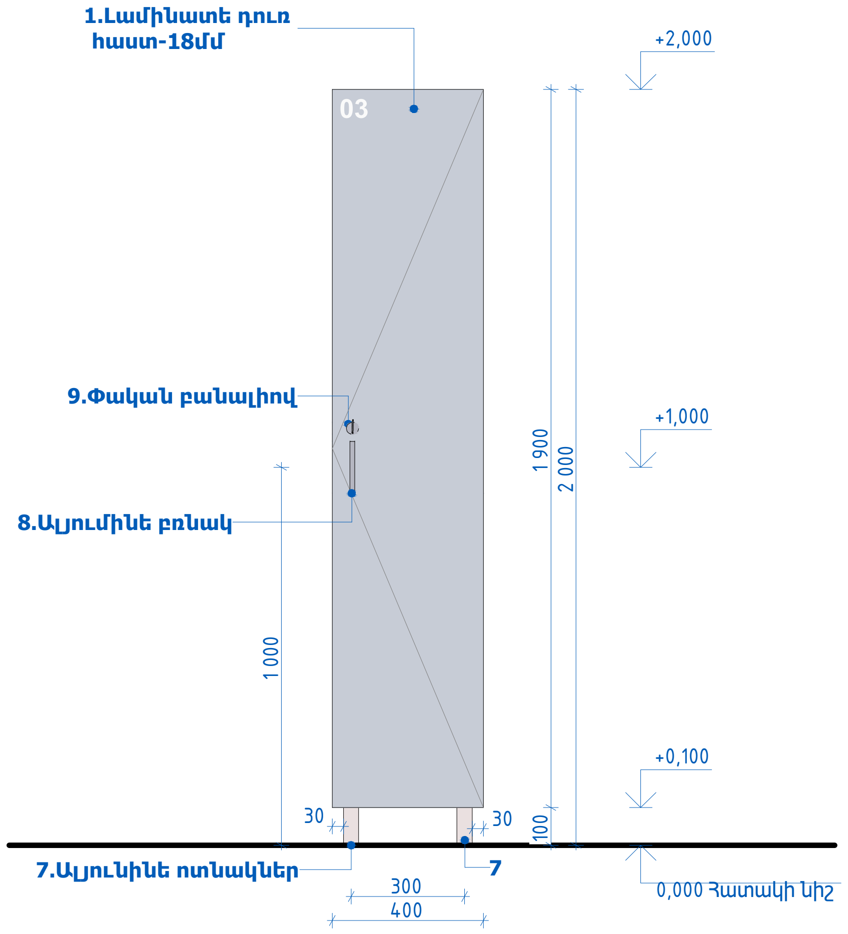

Ճ1 ՃԱԿԱՏ 1:20

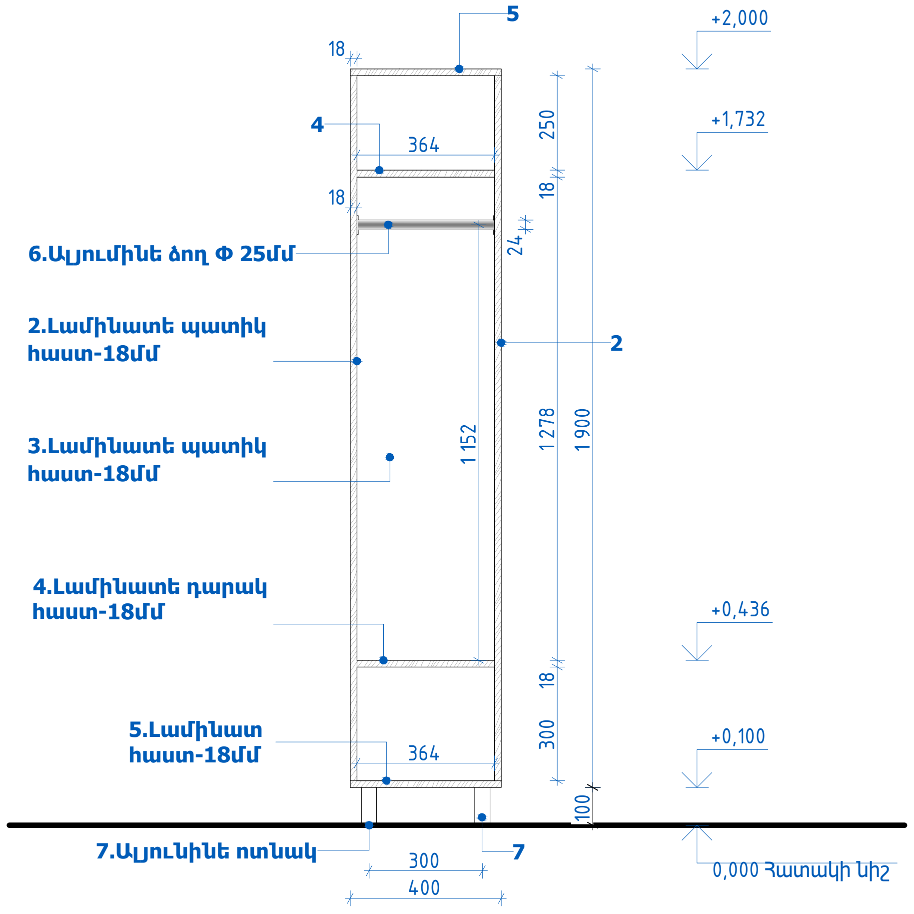

2 ԿՏՐՎԱԾՔ1-1 1:20

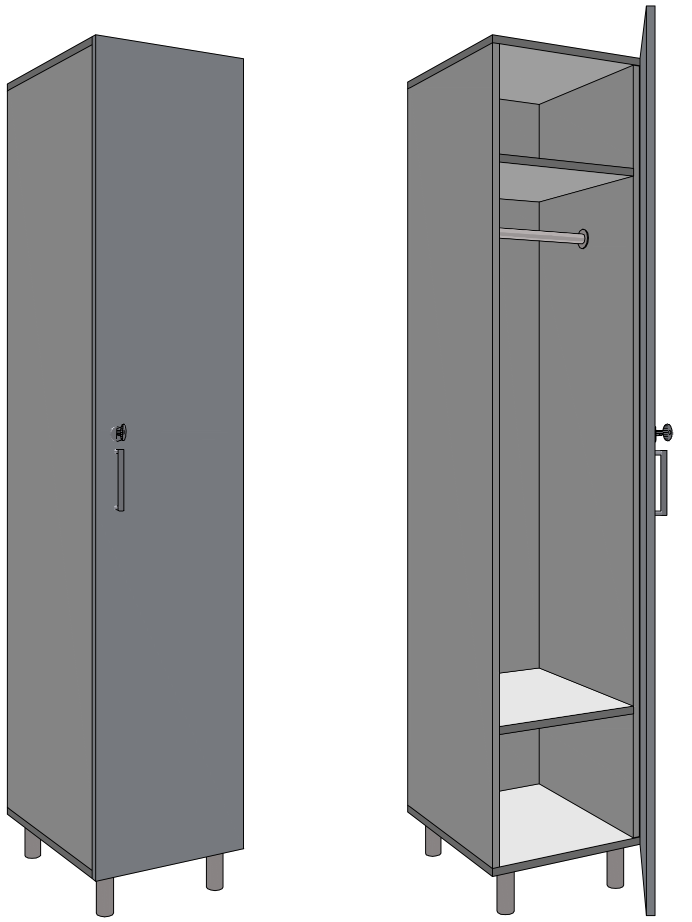

Պատվիրատու՝ Երևանի քաղաքապետարան	
ՏՆՕՐԵՆ	
Ռ. ԻԳԻԹՅԱՆ	
ՃԱՐՏԱՐԱՊԵՏ	
Վ. ԱԶՈՅԱՆ	
Կ. ԹԻՐԱՔՅԱՆ	
ՆԱԽԱԳԾԵՑ	
Վ. ԳՐԻԳՈՐՅԱՆ	
ՃԱՐՏԱՐԱՊԵՏԱԿԱՆ ՄԱՍ	
ԱՆՎԱՆՈՒՄԸ	
ԵՐԵՎԱՆ ՔԱՂԱՔԻ ՄԱԼԱԹԻԱ-ՍԵԲԱՍՏԻԱ ՎԱՐՉԱԿԱՆ ՇՐՋԱՆԻ ԹԻՎ 176 ԴՊՐՈՑԻՆ ԿԻՑ ԹԵՆԻՍԻ ԿՈՐՏԵՐԻ ԲԱՍԿԵՏԲՈԼԻ ԵՎ ՖՈՒՏԲՈԼԻ ԴԱՇՏԵՐԻ ԿԱՌՈՒՑՄԱՆ ՆԱԽԱԳԻԾ	
ՀԱՎԵԼՅԱԼ ԻՆՖՈՐՄԱՑԻԱ	
Հանդերձապահարանի նյութերի մասնագիր	

ՓՈՒԼ	ԹԵՐԹ	ԹԵՐԹԵՐ
ԱՆ	35	38

Формат А3

ԴԱՐԱԿԱՇԱՐԻ ԵՌԱՉԱՓ ՏԵՍՔ

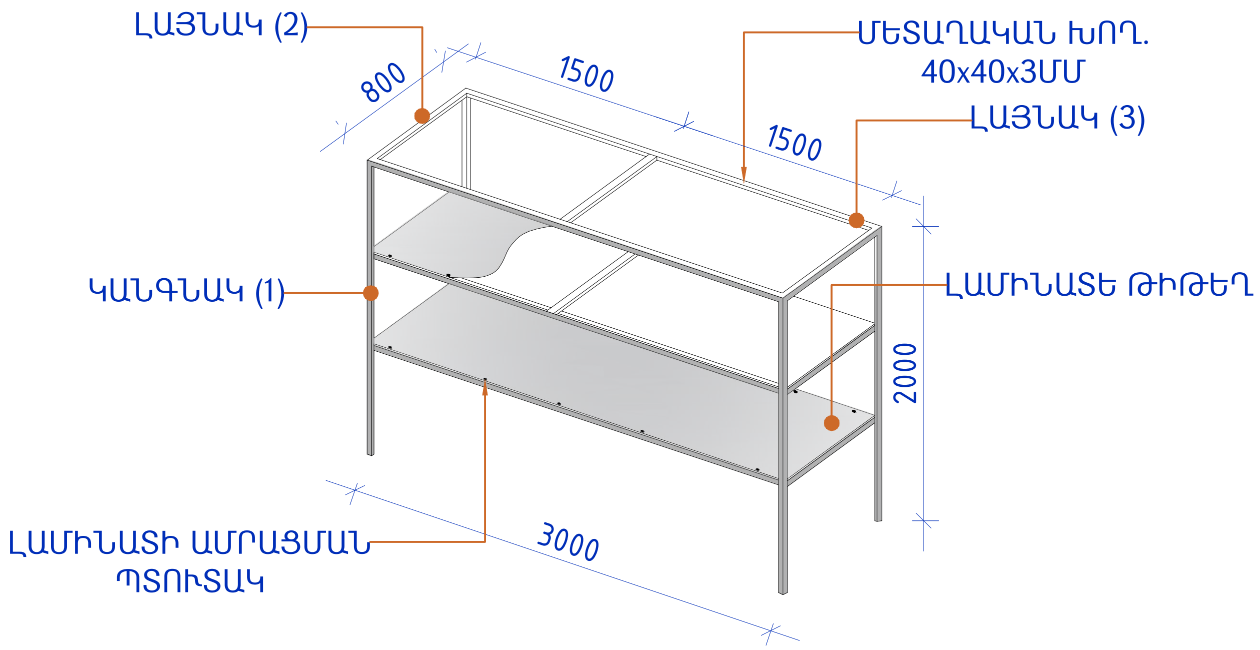

ԴԱՐԱԿԱՇԱՐԻ ՃԱԿԱՏ
Մ1:20

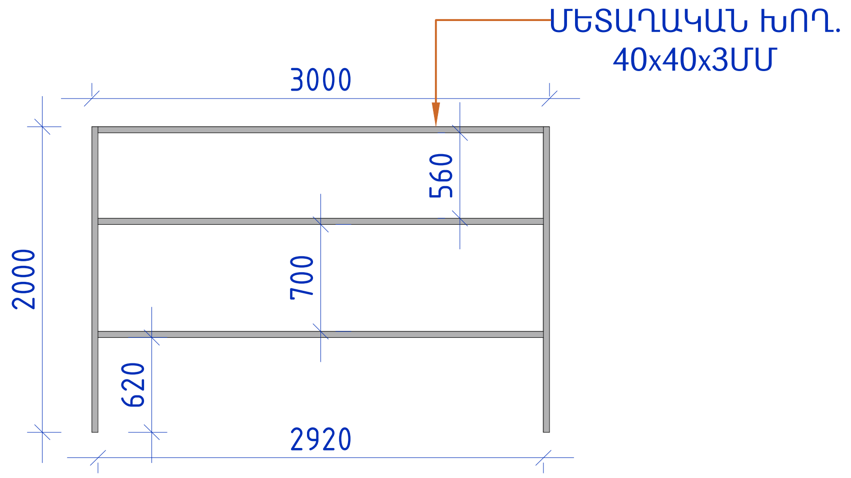

ԴԱՐԱԿԱՇԱՐԻ ՆՅՈՒԹԵՐԻ ՄԱՍՆԱԳԻՐ
հաշվարկը կատարված է 3մ երկարությամբ դարակաշարի համար

Հ.	ՆՇԱՆԱԿ.	ԱՆՎԱՆՈՒՄԸ	ԿՇԻՌԸ ԿԳ	ԾԱՆՈԹ.
1	*կանգնակ*	Մետ. քառ. խողովակ □40x40x3մմ L–2000մմ 4 հատ	26.9	
2	*լայնակ*	Մետ. քառ. խողովակ □40x40x3մմ L–720մմ 9 հատ	21.7	
3	*լայնակ*	Մետ. քառ. խողովակ □40x40x3մմ L–2920մմ 6 հատ	58.9	
4		Լամինատե թիթեղ 7.2քմ	–	
5		Լամինատի ամրացման պտուտակ 30 հատ	–	
6		Մետաղական մաս. ներկում յուղային ներկով/երկշերտ	107.5	

**Ծանոթագրություն*
Բոլոր եռակցումները իրականացնել գործող նորմերին համապատասխան

RIGroup

Պատվիրատու՝
Երևանի քաղաքապետարան

ՏՆՕՐԵՆ
Ռ. ԻԳԻԹՅԱՆ

ՃԱՐՏԱՐԱՊԵՏ
Վ. ԱԶՈՅԱՆ
Կ. ԹԻՐԱՔՅԱՆ

ՆԱԽԱԳԾԵՑ
Վ. ԳՐԻԳՈՐՅԱՆ

ՃԱՐՏԱՐԱՊԵՏԱԿԱՆ ՄԱՍ

ԱՆՎԱՆՈՒՄԸ

ԵՐԵՎԱՆ ՔԱՂԱՔԻ ՄԱԼԱԹԻԱ-ՍԵԲԱՍՏԻԱ ՎԱՐՉԱԿԱՆ ՇՐՋԱՆԻ ԹԻՎ 176 ԴՊՐՈՑԻՆ ԿԻՑ ԹԵՆԻՍԻ ԿՈՐՏԵՐԻ ԲԱՍԿԵՏԲՈԼԻ ԵՎ ՖՈՒՏԲՈԼԻ ԴԱՇՏԵՐԻ ԿԱՌՈՒՑՄԱՆ ՆԱԽԱԳԻԾ

ՀԱՎԵԼՅԱԼ ԻՆՖՈՐՄԱՑԻԱ

Դարակաշար
Մ1:20

ՓՈՒԼ	ԹԵՐԹ	ԹԵՐԹԵՐ
ԱՆ	36	38

RIGroup

Формат А3

ՆՍՏԱՐԱՆԻ ՆՅՈՒԹԵՐԻ ՄԱՍՆԱԳԻՐ

հաշվարկը կատարված է մեկ նստարանի համար

Հ.	ՆՇԱՆԱԿ.	ԱՆՎԱՆՈՒՄԸ	ԿՇԻՌԸ ԿԳ	ԾԱՆՈԹ.
1	*կանգնակ*	Մետ. քառ. խողովակ □40x40x3մմ L-440մմ 4 հատ	5.91	
2	*շրջանակ*	Մետ. քառ. խողովակ □40x40x3մմ ∑L-3560մմ	12	
3	*կապ*	Մետ. քառ. խողովակ □40x40x3մմ L-320մմ 2 հատ	2.15	
4	*կանգնակ*	Մետ. քառ. խողովակ □40x40x3մմ L-210մմ 1 հատ	0.7	
5	*կապ*	Մետ. քառ. խողովակ □40x40x3մմ L-1420մմ 1 հատ	4.77	
6		Փայտե չորսուներ □60x30մմ L-1600մմ 5 հատ	----	
7		Փայտե չորսուների ամրացման պտուտակներ	15 հատ	
8	*կանգնակի համար*	Մետ. քառ. խողովակի փակող պլաստմասեդետալ/заглушка	4 հատ	
9		Փայտե չորսուների լաքապատում	1.0քմ	
10		Մետ. մասերի ներկում յուղային ներկով/երկշերտ	31.7	

տեղադրվող նստարանների քանակ՝2:

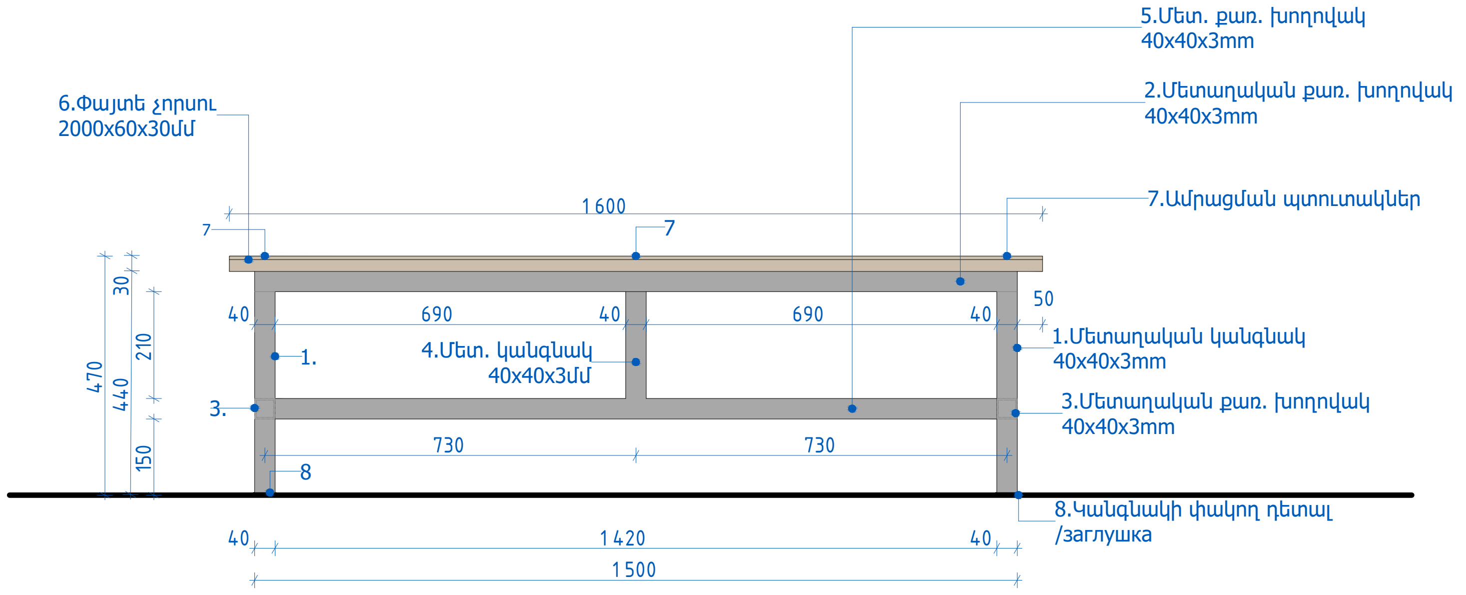

Ճ2 Նստարանի ճակատ 1:15

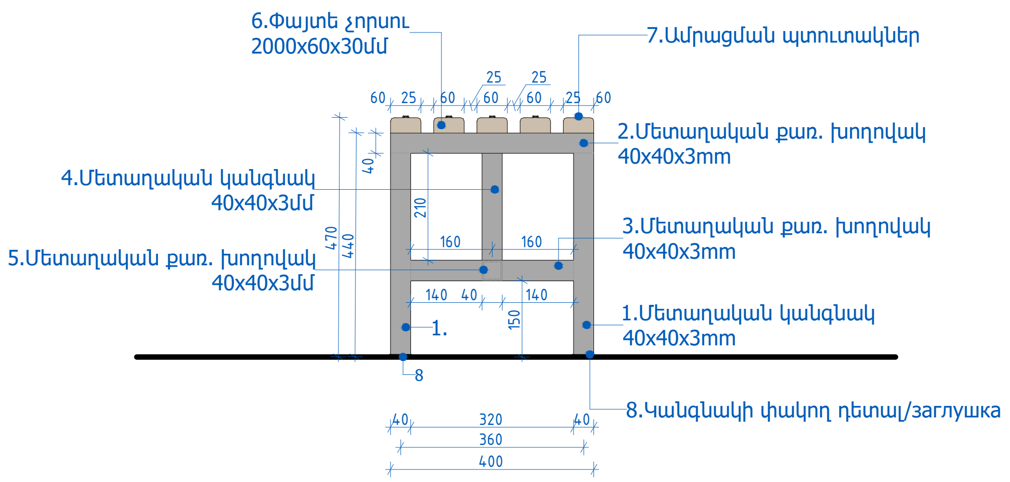

Ճ1 Նստաարանի ճակատ 1:15

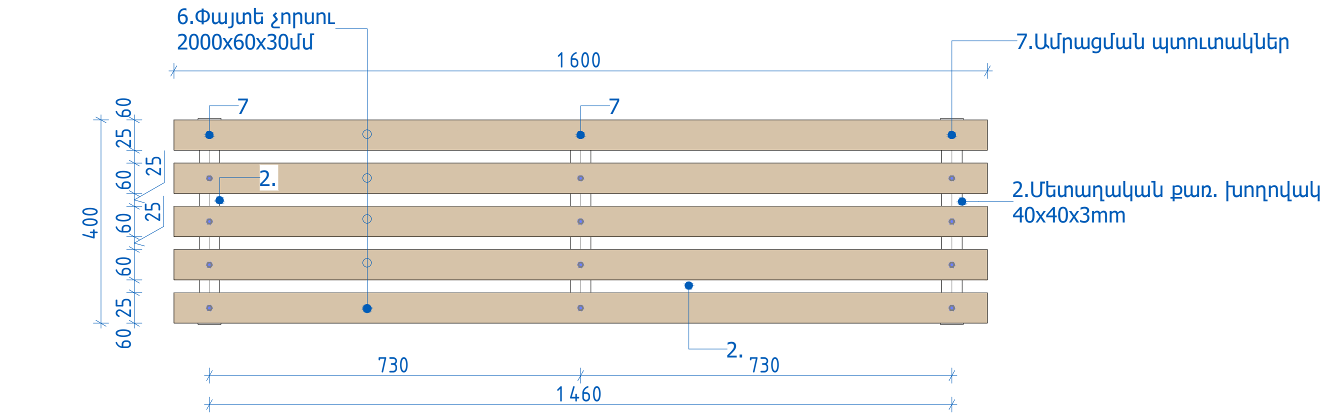

Հ1. Հատակագիծ 1:15

Եռաչափ տեսք

RIGroup
Պատվիրատու՝
Երևանի քաղաքապետարան
ՏՆՕՐԵՆ
Ռ . ԻԳԻԹՅԱՆ
ՃԱՐՏԱՐԱՊԵՏ
Վ . ԱԶՈՅԱՆ
Կ . ԹԻՐԱՔՅԱՆ
ՆԱԽԱԳԾԵՑ
Վ . ԳՐԻԳՈՐՅԱՆ

ՃԱՐՏԱՐԱՊԵՏԱԿԱՆ ՄԱՍ

ԱՆՎԱՆՈՒՄԸ

ԵՐԵՎԱՆ ՔԱՂԱՔԻ ՄԱԼԱԹԻԱ-ՍԵԲԱՍՏԻԱ ՎԱՐՉԱԿԱՆ ՇՐՋԱՆԻ ԹԻՎ 176 ԴՊՐՈՑԻՆ ԿԻՑ ԹԵՆԻՍԻ ԿՈՐՏԵՐԻ ԲԱՍԿԵՏԲՈԼԻ ԵՎ ՖՈՒՏԲՈԼԻ ԴԱՇՏԵՐԻ ԿԱՌՈՒՑՄԱՆ ՆԱԽԱԳԻԾ

ՀԱՎԵԼՅԱԼ ԻՆՖՈՐՄԱՑԻԱ

Հանդերձարանի նստարան
Մ1:15

ՓՈՒԼ	ԹԵՐԹ	ԹԵՐԹԵՐ
ԱՆ	37	38

RIGroup

Формат А3

Պատվիրատու՝

Երևանի քաղաքապետարան

ՏՆՕՐԵՆ

Ռ. ԻԳԻԹՅԱՆ

ՃԱՐՏԱՐԱՊԵՏ

Վ. ԱԶՈՅԱՆ

Կ. ԹԻՐԱՔՅԱՆ

ՆԱԽԱԳԾԵՑ

Վ. ԳՐԻԳՈՐՅԱՆ

ՃԱՐՏԱՐԱՊԵՏԱԿԱՆ ՄԱՍ

ԱՆՎԱՆՈՒՄԸ

ԵՐԵՎԱՆ ՔԱՂԱՔԻ ՄԱԼԱԹԻԱ-ՍԵԲԱՍՏԻԱ ՎԱՐՉԱԿԱՆ ՇՐՋԱՆԻ ԹԻՎ 176 ԴՊՐՈՑԻՆ ԿԻՑ ԹԵՆԻՍԻ ԿՈՐՏԵՐԻ ԲԱՍԿԵՏԲՈԼԻ ԵՎ ՖՈՒՏԲՈԼԻ ԴԱՇՏԵՐԻ ԿԱՌՈՒՑՄԱՆ ՆԱԽԱԳԻԾ

ՀԱՎԵԼՅԱԼ ԻՆՖՈՐՄԱՑԻԱ

Եռաչափ տեսքեր

ՓՈՒԼ	ԹԵՐԹ	ԹԵՐԹԵՐ
ԱՆ	38	38

Формат А3

ԵՌԱՉԱՓ ՏԵՍՔԵՐ

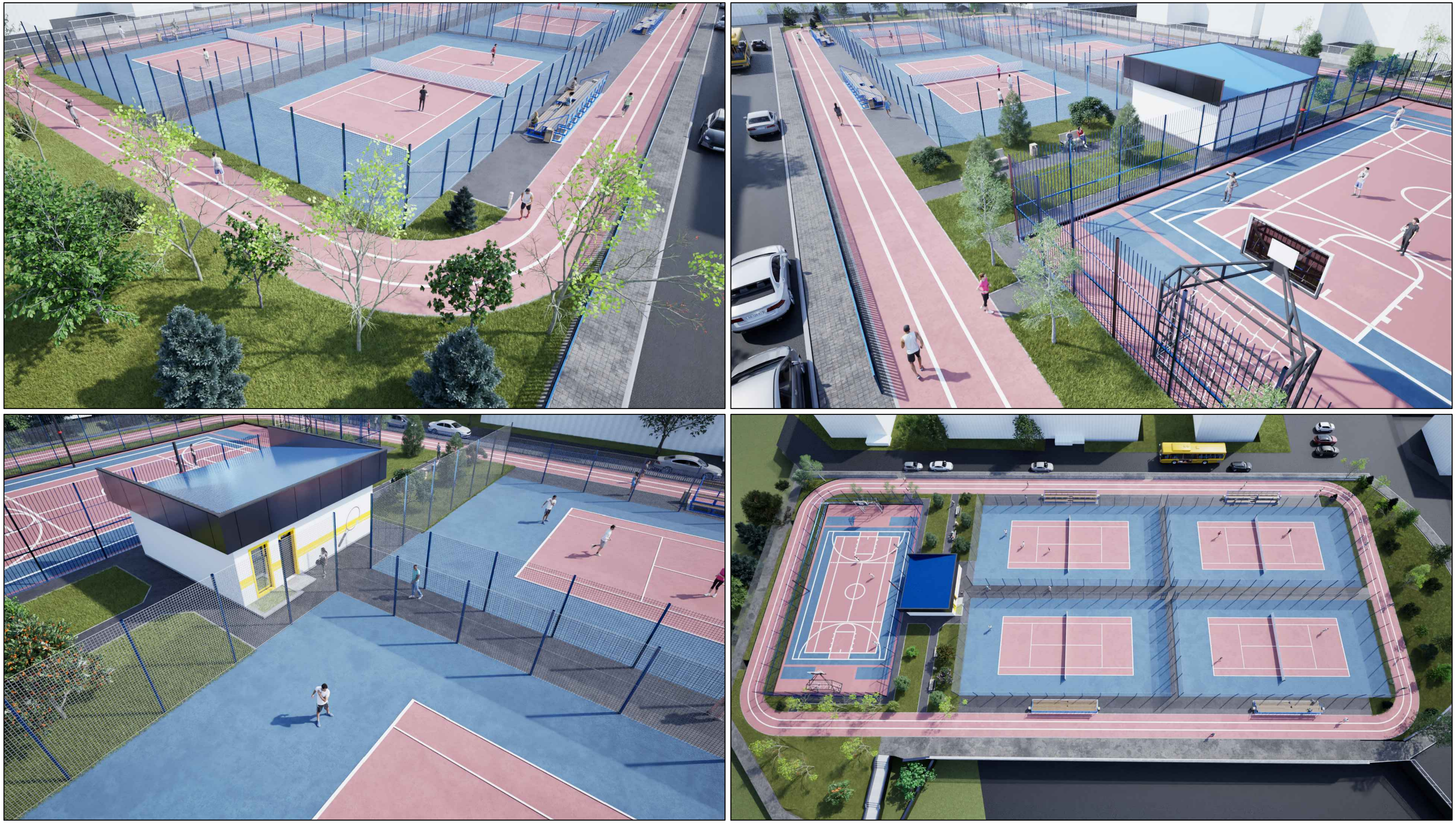

ԵՌԱՉԱՓ ՏԵՍՔԵՐ

Մալաթիա վարչական շրջանի թիվ 176 դպրոցին կից թենիսի կորտերի,Ֆուտբոլի և բասկետբոլի համակցված դաշտի կառուցման աշխատանքային ծավալներ

Աշխատանքների ծավալներ

ՀՀ	Աշխատանքների անվանում	Չափ.միավոր	Ընդհանուր քանակ
1	**2**	**3**	**4**
	Քանդման աշխատանքներ		
1	Բետոնե եզրաքարերի քանդում 150x300մմ	գմ	241
2	Ասֆալտապատ գոտու քանդում հաստ. 100մմ	քմ	355
3	Բետոնե սալերի ապամոնտաժում	խմ	12,8
4	Մետաղական խողովակների ապամոնտաժում L- 24գմ	տ	0,165
5	Շինարարական աղբի տեղափոխում 13կմ	խմ	59,1
6	Մետաղաջարդոնի հավաքում և տեղափոխում	տ	0,165
	Վերականգնման աշխատանքներ		
1	Տարածքի հարթեցում մեխանիզմով	քմ	300
2	Հողի լիցք,տոփանումով, 3-րդ կարգ (բերումով)	խմ	67
3	4 կարգի գրունտի մշակում ձեռքով եզրաքարերի տակ	խմ	88
4	Նախապատրաստական շերտերի պատրաստում խճից եզրաքարերի տակ 100մմ հաստ.	խմ	22
5	Նոր բազալտե եզրաքարերի տեղադրում 150*300մմ	մ	460
6	Նոր բազալտե եզրաքարերի տեղադրում 80*200մմ	մ	420
7	Նախապատրաստական շերտերի պատրաստում խճից մայթերի իրականաց.համար 100մմ հաստ.	խմ	58,7
8	Նախապատրաստական և հարթեցնող շերտերի իրականացում ցեմենտ-ավազից	խմ	29,35
9	Մայթերի իրականացնում բետոնե սալերից,երեք գույնով (60մմ հաստ. Տոմետ) /ուղղանկյուն տիպի/ , կարանների լցումով ավազով	քմ	587
10	Նախապատրաստական շերտ խճից ասֆալտաբետոնե ծածկույթի համար	քմ	842
11	Մանրահատիկ ասֆալտաբետոնե ծածկույթի իրականացում հաստ. 4 սմ	քմ	842

12	Վազքուղում նախապատրաստական շերտ ռետինե հատակի տակ խճից	քմ	1175
13	Վազքուղում նախապատրաստական շերտ B20 (M-250) բետոնից ռետինե հատակի տակ 10սմ հաստ. 5մմ ցանց 200x200 մմ քայլով	խմ	117,5
14	Վազքուղում ռետինե մանրահատիկներից 1,5սմ հաստ. ռետինե ծածկույթի իրականացում փռովի տարբերակով (ծածկույթի պատրաստում ռետինե փշրանքից սոսնձով,կարմիր գույնով,իսկ բաժանարար գոտիները սպիտակ լայնությունը 10սմ)	քմ	1175
15	Գոյություն ունեցող մետաղական ցանկապատի ներկում	կգ	2325
16	Կանաչապատում	քմ	1222
17	Նոր տնկիների տեղադրում	հատ	32
18	Գրունտի հետլիցք ձեռքով	խմ	17,6
19	Գրունտի տեղափոխում մինչև 13կմ	խմ	70,40
	Աղբամանների տեղադրում	հատ	10
1	4 կարգի գրունտի մշակում ձեռքով	խմ	1
2	Նախապատրաստական շերտերի պատրաստում խճից 70մմ հաստ.	խմ	0,3
3	Բետոնե նախապատրաստական շերտի իրականացում B-15 դասի բետոնով /հաստ-150մմ	խմ	3,6
4	Գրունտի տեղափոխում մինչև 13կմ	խմ	1
	Աղբամանի տարրերի մասնագիր	հատ	10
1	Մետ. Ուղղ. խողովակ 40*40*2մմ/ ընդ. Երկ.-3,20մ	կգ	107,5
2	Մետ. Ուղղ. խողովակ 40*40*2մմ/ ընդ. Երկ.-0,8մ	կգ	27
3	Պողպատե թիթեղ 1մմ/ դույլ/ 1,12քմ	կգ	89
4	Շերտապողպատ 60*60*3մմ/ հատ-4/	կգ	4
5	Մետաղական անկյունակ 20*20*3մմ /հատ-8/ընդ երկ-2,56մ	կգ	22
6	Մետաղական տարրերի ներկում երկշերտ	կգ	249,5
7	Պտուտակ/չորսուների ամրացման համար	հատ	600
8	Փայտե չորսու/լայն-50մմ/հաստ-20մմ/ընդ երկ-18,72	խմ	0,2
9	Փայտե տարրերի լաքապատում բարձրորակ լաքով	քմ	10
10	Անկեռ 10*150մմ	հատ	160
11	Ծխնիի սահամնափակիչ/*շղթա եռակցումով* / երկ-0,4մ / հատ -1	կգ	4
12	Ծխնի	հատ	20
	Նստարանների տեղադրում	հատ	4
1	4 կարգի գրունտի մշակում ձեռքով	խմ	1,04
2	Նախապատրաստական շերտերի պատրաստում խճից 100մմ հաստ.	խմ	0,24
3	Բետոնե նախապատրաստական շերտի իրականացում B-15 բետոնով	խմ	0,8

4	Նստարանների տեղադրում	տ	0,32
5	Գրունտի տեղափոխում մինչև 13կմ	խմ	1,04
	Նստարանի տարրերի մասանգիր	հատ	4
1	Մետաղական ոտնակներ/ միաձույլ/ 1 հատ 0,15քմ */ընդ 3 հատնեկ նստարանին/*	ընդ. կգ	288
2	Մետաղական էլեմենտների ներկում յուղային ներկով 2 անգամ	կգ	108
3	Փայտե չորսու 30x30x1850մմ /ընդ 33հատ 1 նստ/	գմ	244
4	Պտուտակներ չորսուների ամրացման համար	հատ	396
5	Փայտե չորսուների լաքապատում /երկշերտ	քմ	21,12
	Մետաղական բազրիք (սեկցիաներից- 1,86մ) 63 հատ	մ	118
1	4 կարգի գրունտի մշակում ձեռքով մետ.ցանկ.համար	խմ	2,54
2	Նախապատրաստական շերտերի պատրաստում խճից	խմ	0,51
3	Բետոնե նախապատրաստական շերտի իրականացում M-150 բետոնից	խմ	2,03
4	Մետաղական բազրիքի (h=850մմ) տեղադրում 1 սեկցիայի համար	մ	118
	*Մետաղական խողովակներ 60*40*2մմ L=1200*	մ	*1,2*
	*Մետաղական խողովակներ 40*40*2մմ L=800 /հատ-9*	մ	*7,2*
	*Մետաղական խողովակներ 40*40*2մմ L=1800 / հատ-2*	մ	*3,6*
	*Թերթավոր պողպատ 150*150*8*	կգ	*2,35*
5	Մետաղական էլեմենտների ներկում յուղային ներկով 2 անգամ	կգ	1926
6	Գրունտի տեղափոխում մինչև 13կմ	խմ	2,54
7	Գոյություն ունեցող տոմետի ապամոնտաժում և վերատեղադրում	քմ	1,7

	Վարչական շենքի կառուցման աշխատանքներ		
	Ներքին հարդարման աշխատանքներ		
	Կերամոգրանիտե սալիկներով հատակ		
1	BP տիպի ցանց ,քայլը 200մմ	քմ	75
2	Ց/ա հարթեցնող շերտ հաստ. 70մմ	քմ	75
3	Սալիկի սոսինձ	կգ	450
4	Կերամոգրանիտե սալիկ 600x600/ հաստ. 1սմ	քմ	70
	Նոր կառուցվող պատեր		
5	Արտաքին պատի շար պեմզաբլոկից/ հաստ. 200մմ/հատ 1313	խմ	21
6	Արտաքին պատի շար պեմզաբլոկից/ հաստ. 100մմ/հատ 1313	խմ	10,5
7	Միջսենյակային պատի շար պեմզաբլոկից / հաստ. 100մմ / հատ 1513	խմ	12,1
	Կերամոգրանիտե սալիկներով պատեր		
8	Ց/ա սվաղ հաստ. 2սմ	քմ	134,4
9	Սալիկի սոսինձ	կգ	806,4
10	Կերամոգրանիտե սալիկ 600x600/ հաստ. 1սմ	քմ	134,4
	Կերամոգրանիտե շրիշաներ		
11	Կերամոգրանիտե սալիկ հաստ. 1սմ / բարձրությունը `10սմ	գմ	60
12	Սալիկի սոսինձ	կգ	3,6
	Պատերի ներկում լատեքսային ներկով		
13	Պատերի հարդարում գաջային սվաղով /2սմ հաստ.	քմ	155
14	Պատերի վերջնահարդարում կավճային ծեփամածիկով	քմ	155
15	Պատերի իղկում շուշաթղթով	քմ	155
16	Պատերի ներկում լատեքսային ներկով/երկշերտ	քմ	155
	Կախովի առաստաղներ		
17	Գիպսակարտոնի ամրացման պրոֆիլներ C70 տիպի	գմ	218
18	Գիպսակարտոնի տեղադրում /ջրակայուն տիպի 9,5մմ	քմ	70

19	Առաստաղի վերջնահարդարում կավճային ծեփամածիկու	քմ	70
20	Առաստաղի հղկում շուշաթղթով	քմ	70
21	Առաստաղի ներկում լատեքսային ներկով/երկշերտ	քմ	70
	Գույք		
22	Սեղան 800x2200մմ	հատ	1
23	Գրասենյակային աթոռ	հատ	2
	Արտաքին հարդարման աշխատանքներ		
	Որմնախարիսխի և արտաքին աստիճանների սալիկապատում		
1	Ց/ավազային շաղախ 30մմ հաստությամբ	քմ	3,5
2	Բազալտե սալիկ 30մմ հաստությամբ	քմ	3,5
3	Բազալտե սալիկի հղկում	քմ	3,5
	Արտաքին պատերի հարդարում		
3	Ց/ավազային շաղախ 30մմ հաստությամբ	քմ	120,0
4	Ճակատային դեկրատիվ սվաղ /короед/ հաստ. 1,5-3,0մմ	քմ	3,5
5	Արտաքին պատի նկարազարդում ըստ նախագծի նկարվածքի	քմ	8

Այլ ծավալները տես՝ ճարտարապետա-կոնստրուկորական մասի մասնագրերում:

Ֆուտբոլի և բասկետբոլի համակցված դաշտի (40x20մ) կառուցման աշխատանքներ			
Հ/Հ NN	Աշխատանքների և ծախսերի անվանումը	Չափ.միավ	Քանակ
1	2	3	4
	Մինի ֆուտբոլի դաշտի (40x20մ) կառուցման աշխատանքներ		
1	Գրունտի մշակում մինչև 59կվտ (80ձ.ուժ) հզորության բուլդոզերով, տեղափոխելով այն մինչև 10մ, գրունտ 3 կարգ	խմ/куб.м	320,00
2	Գրունտի տեղափոխում մինչև 13կմ	խմ/куб.м	320,00
3	Հարթեցում մեխանիզմով, տարածքի, հողային շինվածքների վերնածածկի և լանջի, 3 կարգ գրունտներում	քմ/кв.м	800,0
4	Մեկշերտանի հիմնատակի իրականացնում 10սմ հաստ. 40-70մմ չափաբաժնի բազալտե խճից, ամրության սահմանը սեղման դեպքում 1000կգ/սմ^2-ից ավելի	քմ/кв.м	800,0
5	Նախապատրաստական շերտ В20 (М-250) բետոնից ռետինե հատակի տակ 10սմ հաստ. մետաղական ցանցով 5մմ (200x200)	քմ/кв.м	800
6	Ռետինե մանրահատիկներից 2 սմ հաստ. ռետինե ծածկույթի իրականացում փռովի տարբերակով	քմ/кв.м	800
1	**Ֆուտբոլի դարպասի պատրաստում**	տ/т	0,92
2	Նյութեր Ֆուտբոլի դարպասի պատրաստում համար		
	Մետաղական խողովակ 120*130	մ/м	24,85
	Մետաղական խողովակ 120*80	մ/м	18,10
	Մետաղական խողովակ 50*50	մ/м	16,22
3	Մետաղական խողովակի ներկում յուղային ներկով 2 անգամ	տ/т	0,92
4	**Բասկետյբոլի վահանակի պատրաստում**	տ/т	0,25
5	Նյութեր բասկետյբոլի վահանակի պատրաստման համար		
	Մետաղական խողովակ 120*130	մ/м	2,00
	Մետաղական խողովակ 120*80	մ/м	8,00
	Մետաղական անկյունակ 120*80	մ/м	2,00
	Մետաղական անկյունակ 80*45	մ/м	4,00
6	Մետաղական խողովակի ներկում յուղային ներկով 2 անգամ	տ/т	0,25
7	Արգելապատի փայտյա ճաղաշարի տեղադրում	խմ/куб.м	0,06
8	Արգելապատի փայտյա ճաղաշարի մածիկապատում	քմ/кв.м	2,00

9	Արգելապատի փայտյա ճաղաշարի լաքապատում	քմ/кв.м	2,00
10	Սպորտային ինվենտար		
	*Բասկետբոլի օղակ	հատ/шт	2,00
	*Բասկետբոլի ցանց	հատ/шт	2,00
	*Ֆուտբոլի դարպասի ցանց	հատ/шт	2,00
	Հողային աշխատանքներ (ցանկապատ երկայնական և լայնական հատված)		
1	Գրունտի մշակում ձեռքով 4 կարգ	խմ/куб.м	67,40
2	Գրունտի տեղափոխում մինչև 13կմ	խմ/куб.м	32,06
3	Ետլիցք ձեռքով խրամուղիների,3 կարգ գրունտներում	խմ/куб.м	35,34
	Մետաղական ցանկապատի պատրաստում երկայնական հատվածի համար /2հատ/, 1 հատ - 40.0 մ	տ/т	3,94
1	Նախապատրաստական շերտերի պատրաստում խճից /ցանկապատի երկայնական հատվածի համար/	խմ/куб.м	3,58
2	Խամքարաբետոնե ժապավենային հիմքերի իրականացում М-150 դասի բետոնով	խմ/куб.м	16,02
3	Երկաթբետոնե ժապավենային հիմքերի իրականացում М-200 դասի բետոնով	խմ/куб.м	4,80
4	Ամրան		
	*Ամրան Ա500 d-10	կգ/кг	197,54
	*Ամրան Ա1 d-8	կգ/кг	127,62
1			
	Մետաղական ուղղանկյուն խողովակ 80x80x3մմ/ L=4600մմ /	մ/м	129
	Մետաղական ուղղանկյուն խողովակ 20x20x2մմ/ L=3800մմ /	մ/м	1 657
	Մետաղական ուղղանկյուն խողովակ 20x20x2մմ/ L=40մ /	մ/м	160
	Մետաղական ուղղանկյուն խողովակ 60x40x3մմ/ L=40մ /	մ/м	80
	Թերթավոր պողպատ 100*100*7մմ/	քմ/кв.м	0,3
2	Մետաղական ցանկապատի ներկում յուղային ներկով 2 անգամ	քմ/кв.м	528
	Մետաղական ցանկապատի պատրաստում լայնական հատվածի համար /2հատ/, 1 հատ - 20.0 մ	տ/т	1,83
1	Նախապատրաստական շերտերի պատրաստում խճից /ցանկապատի լայնական հատվածի համար/	խմ/куб.м	2,4
2	Խամքարաբետոնե ժապավենային հիմքերի իրականացում М-150 դասի բետոնով	խմ/куб.м	8,5
3	Երկաթբետոնե ժապավենային հիմքերի իրականացում М-200 դասի բետոնով	խմ/куб.м	2,66

4	Ամրան		
	*Ամրան Ա500 d-10	կգ/кг	100
	*Ամրան Ա1 d-8	կգ/кг	72
1			
	Մետաղական ուղղանկյուն խողովակ 80x80x3մմ/ L=4600մմ /	մ/м	83
	Մետաղական ուղղանկյուն խողովակ 20x20x2մմ/ L=3800մմ /	մ/м	577,6
	Մետաղական ուղղանկյուն խողովակ 20x20x2մմ/ L=20մ /	մ/м	81
	Մետաղական ուղղանկյուն խողովակ 60x40x3մմ/ L=20մ /	մ/м	40,0
	Թերթավոր պողպատ 100*100*7մմ/	քմ/кв.м	0,1
2	Մետաղական ցանկապատի ներկում յուղային ներկով 2 անգամ	քմ/кв.м	266
3	*Ծխնի	հատ/шт	6

ԿՈՆՍՏՐՈՒԿՏՈՐԱԿԱՆ ՄԱՍ

Անվանացանկ		
Հ/Հ	Անվանումը	Թերթ
1	Բացատրագիր	ՇԿ-01
2	Հիմքի հատակագիծ	ՇԿ-02
3	Հիմքի կտրվածներ	ՇԿ-03
4	Շրջանակների փռվածքներ ըստ «1» և «2» առանցքների	ՇԿ-04
5	Շրջանակների փռվածքներ ըստ «3» և «Ա» առանցքների	ՇԿ-05
6	Շրջանակների փռվածքներ ըստ «Բ», «Գ» և «Դ» առանցքների	ՇԿ-06
7	Սյունաշարի հատակագիծ	ՇԿ-07
8	Սյուների և պարզունակների ամրանավորման փռվածքներ	ՇԿ-08
9	Ծածկի սալի հատակագիծ 3.30 նիշում	ՇԿ-09
10	Ծածկի սալի ամրանավորման հատակագիծ 3.30 նիշում	ՇԿ-10
11	Մետաղական կոնստրուկցիայի հատակագիծ 3.30 նիշում	ՇԿ-11
12	Մասնագրեր	ՇԿ-12
13	Միջնորմների ամրանավորման և ամրացման դրվագ: Հանգույցներ:	ՇԿ-13
14	Պատիճքերի ամրացման դրվագ: Հանգույցներ:	ՇԿ-14
15	Եռաչափ տեսքեր	ՇԿ-15

ՎԱՐՉԱԿԱՆ ՇԵՆՔԻ ԿԱՌՈՒՑՄԱՆ ՆԱԽԱԳԻԾ.

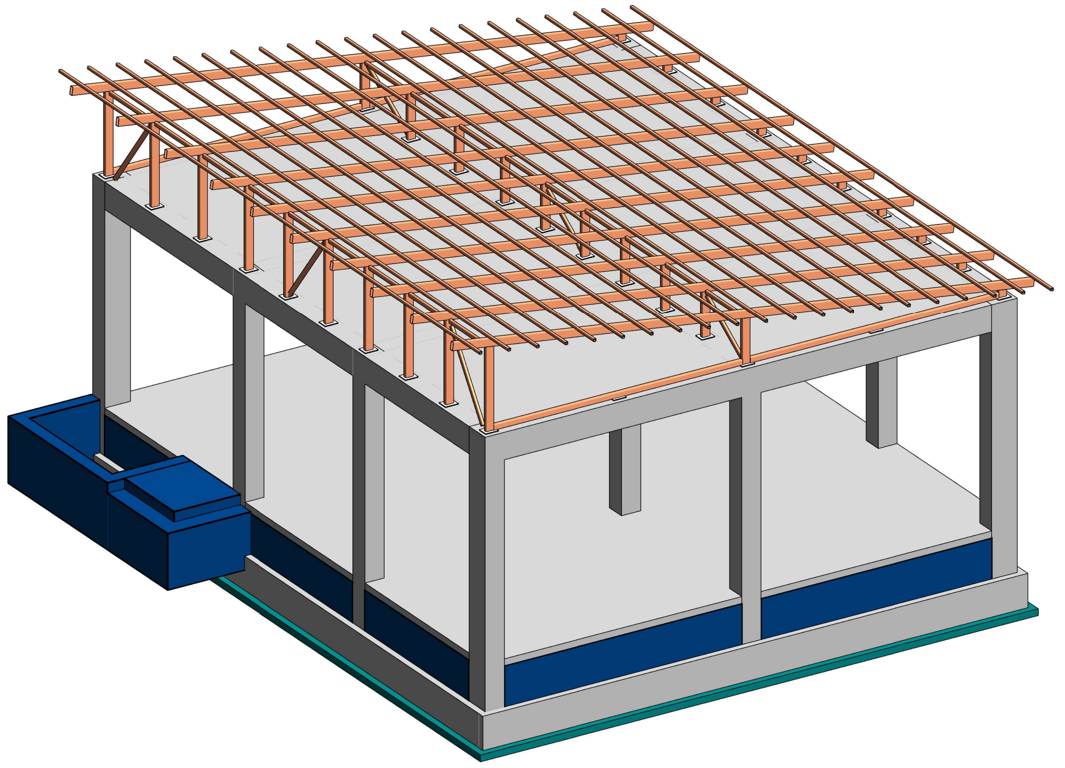

Բացատրագիր

ՀՀ Երևան քաղաքում վարչական շենքի կառուցման նախագիծն իրականացված է համաձայն Պատվիրատուի կողմից ներկայացված առաջադրանքի (նաև համաձայնեցված էսքիզային նախագծի) և Հայաստանի Հանրապետությունում գործող քաղաքաշինական ու նորմատիվ փաստաթղթերի:
Բոլոր երկաթբետոնե կոնստրուկցիաներում օգտագործված է ծանր լցանյութերով բետոն: Բոլոր կրող կոնստրուկցիաներն իրականացնել B25 դասի ծանր բետոնից: Հիմքի նախապատրաստական շերտն իրականացնել B12.5 դասի ծանր բետոնից ՝ 10 սմ հաստությամբ:
Որպես պատերի պարփակող կոնստրուկցիաներ ծառայում են 15 սմ հաստությամբ սեյսմիկ շրջանների համար նախատեսված մանրահատ բլոկներով երկշերտ շարվածքը (մանրամասերը տես ճարտարապետական գծագրերում), որոնք շենքի կոնստրուկտորական նախագծում հաշվի են առնված որպես բեռնվածք:
Կառույցի միջնորմներն իրականացնել թեթև, սնամեջ մանրահատ բլոկներով շարվածքի ձևով կամ մետաղե շրջանակի վրա հավաքված գիպսաստվարաթղթից: Միջնորմների և շենքի կրող տարրերի հետ անհրաժեշտ է ապահովել ճկուն կապ՝ ապահովելով ՀՀՇՆ 20.04-2020-ի պայմանները:
Միջհարկային ծածկերի և վերնածածկի հատակների հարթեցնող շերտերն իրականացնել խարամաբետոնով (առավելագույն խտությունը 1000 կգ/խմ):
Ինժեներական ցանցերի համար նախատեսված յուրաքանչյուր հորանի երկու երկայնական եզրերով անհրաժեշտ է տեղադրել 20 սմ x 20 սմ չափերով գոտիներ, որոնց թռիչքը պետք է լինի մոտակա առանցքների ամբողջ երկարությամբ: Գոտիներն ամրանավորել 2 Ø18 A500C / 2 Ø18 A500C դասի երկայնական ամրաններով գործված տարածական կարկասներով, անուրները՝ Ø8 A240 դասի, քայլը 200 մմ: Հորանի երկարությունը 1 մ-ը գերազանցելու դեպքում, լրացուցիչ համաձայնեցնել կոնստրուկտորի հետ:
Նախագիծը նախատեսված է ՀՀ Երևան քաղաքի շինարարական պայմանների համար՝ ձյան ծածկույթի նորմատիվ կշիռը՝ 70 կգ/քմ, բնահողի սառեցման խորությունը՝ 75 սմ, սեյսմիկ գոտին (ըստ ՀՀՇՆ 20-04-2020 «Երկրաշարժադիմացկուն շինարարություն» նախագծման նորմերի ՝ 2:
Կառույցների կոնստրուկցիաները հաշվարկված և մշակված են համաձայն ՀՀ-ում գործող շինարարական նորմերի և կանոնների՝ ՀՀՇՆ 20.04-2020, ՀՀՇՆ IV-10.01.01-2006, ՀՀՇՆ 52-01-2021, СНиП 2.01.07-85, ՀՀՇՆ 53-01-2020: Ամրանի, բետոնի և պողպատի որակը պետք է համապատասխանի ՀՀ-ում գործող տեխնիկական չափորոշիչների պահանջներին:
Չբացահայտված հանգամանքների ի հայտ գալուց նախագծում անհրաժեշտ է կատարել համապատասխան փոփոխություններ:

Վարչական շենք – Իրենից ներկայացնում է մեկ վերգետնյա հարկերով 9.50 x 8.00 մ առանցքային չափերով և 3,3մ հարկի բարձրությամբ կառույց:

Հիմքերը ժապավենային են՝ 50x50 սմ հատվածքի չափերով, սյուները միաձույլ ե/բ են՝ 30x30սմ և 30x40սմ լայնական հատվածքների չափերով, պարզունակները միաձույլ ե/բ են՝ 30x45սմ հատվածքի չափերով, ծածկի սալը միաձույլ ե/բ է՝ 16 սմ հաստությամբ:
Կառույցի 0.00 նիշը համապատասխանում է առաջին հարկի ե/բ հարթաշերտի վերին նիշին:
Կառույցի հիմքերը տեղադրված են -1.20 նիշի վրա: Հաշվարկում գրունտի կարգը ըստ սեյսմիկ հատկությունների ընդունված է II կարգի: Հիմքերի փոսորակը բացելուց հետո կատարել հիմնատակի ծառայող գրունտի զննում ինժեներ-երկրաբանի մասնակցությամբ՝ կազմելով համապատասխան ակտ գրունտի կարգի վերաբերյալ: Անհրաժեշտության դեպքում իրականացնել վերահաշվարկ:
Կառույցի հիմքերը պարտադիր պետք է տեղադրվեն նույն հատկություններով գրունտների վրա:
Հիմքի ներբանի նիշում տարբեր հատկություններով գրունտներ հանդիպելու դեպքում անհրաժեշտ է խորացնել հիմքերը մինչև դրանք ամբողջությամբ գտնվեն միևնույն հատկություններով գրունտների վրա:

Պատվիրատու՝ Երևանի քաղաքապետարան	
ՏՆՕՐԵՆ	
Ռ . ԻԳԻԹՅԱՆ	
ՃԱՐՏԱՐԱՊԵՏ	
Վ . ԱՋՈՅԱՆ	
Կ . ԹԻՐԱՔՅԱՆ	
ԿՈՆՍՏՐՈՒԿՏՈՐ	
Հ . ՀԱՐՈՒԹՅՈՒՆՅԱՆ	

ԿՈՆՍՏՐՈՒԿՏՈՐԱԿԱՆ ՄԱՍ

ԱՆՎԱՆՈՒՄԸ

ԵՐԵՎԱՆ ՔԱՂԱՔԻ ՄԱԼԱԹԻԱ-ՍԵԲԱՍՏԻԱ ՎԱՐՉԱԿԱՆ ՇՐՋԱՆԻ ԹԻՎ 176 ԴՊՐՈՑԻՆ ԿԻՑ ԹԵՆԻՍԻ ԿՈՐՏԵՐԻ ԲԱՍԿԵՏԲՈԼԻ ԵՎ ՖՈՒՏԲՈԼԻ ԴԱՇՏԵՐԻ ԿԱՌՈՒՑՄԱՆ ՆԱԽԱԳԻԾ

ՀԱՎԵԼՅԱԼ ԻՆՖՈՐՄԱՑԻԱ

Բացատրագիր

ՓՈՒԼ	ԹԵՐԹ	ԹԵՐԹԵՐ
ԱՆ	ՇԿ-01	15

Հիմքի հատակագիծ
Մ 1 : 50

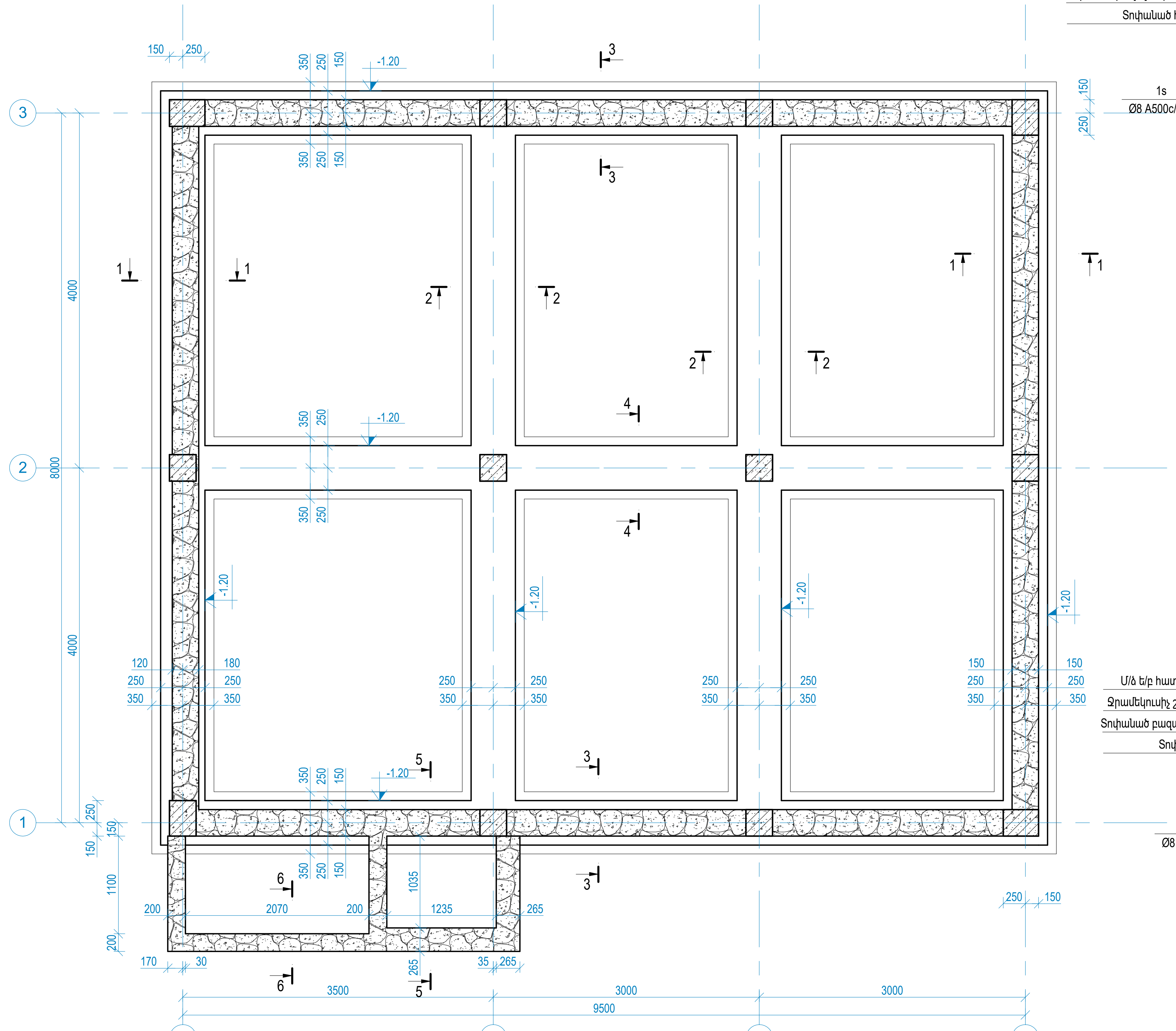

"1-1"
Մ 1 : 25

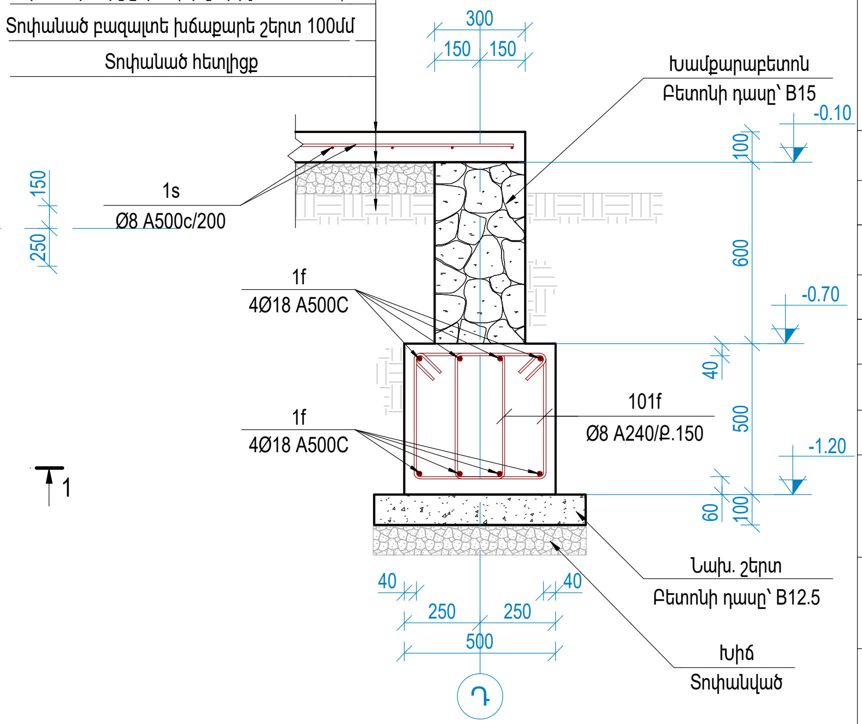

"2-2"
Մ 1 : 25

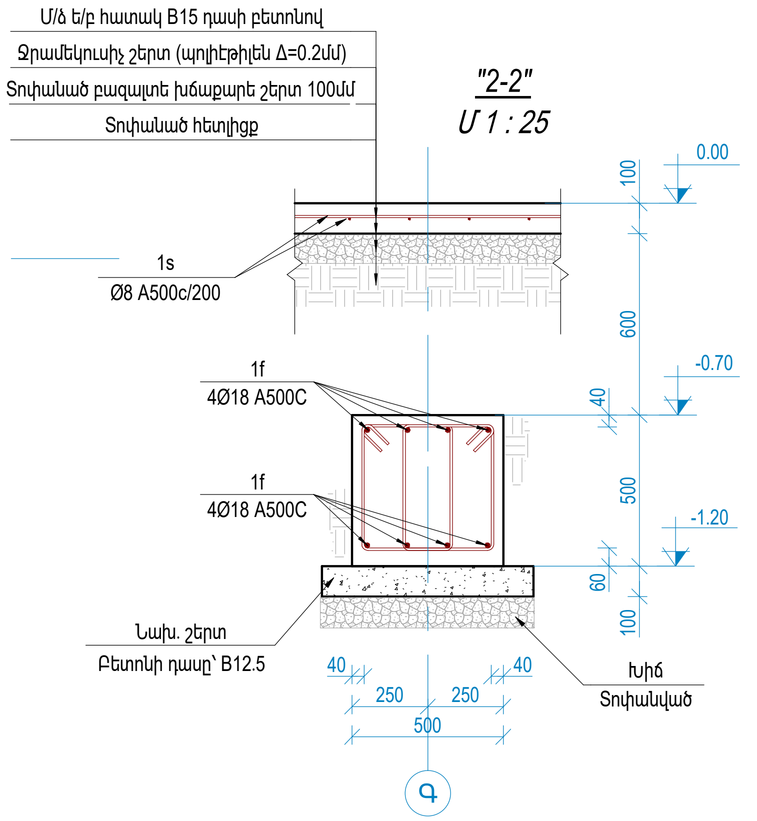

Ծանոթագրություն

1. Հիմքերի փոսորակը բացելուց հետո կատարել հիմնատակի ծառայող գրունտի զննում ինժեներ-երկրաբանի մասնակցությամբ՝ կազմելով համապատասխան ակտ:
2. Հիմքերը տեղադրել նույն հատկություններով գրունտի վրա: Հիմքի ներբանի նիշում տարբեր հատկություններով գրունտներ հանդիպելու դեպքում անհրաժեշտ է խորացնել հիմքերը մինչև դրանք ամբողջությամբ գտնվեն միևնույն հատկություններով գրունտների վրա:
3. Անհրաժեշտության դեպքում հիմքերի գծագրերում կատարել համապատասխան փոփոխությունները:
4. Նախապատրաստական շերտի համար օգտագործել B12.5 դասի ծանր բետոն:
5. Գրունտի հետ շփվող բոլոր բետոնե մակերևույթները հուսալի ջրամեկուսացնել 2 շերտ բիտումային մածիկով:
6. Ե/բ հարթաշերտի ցանցը խարսխել մ/ծ պատերի և սյուների մեջ:

RIGroup

Պատվիրատու՝ Երևանի քաղաքապետարան	
ՏՆՕՐԵՆ	
Ռ . ԻԳԻԹՅԱՆ	
ՃԱՐՏԱՐԱՊԵՏ	
Վ . ԱԶՈՅԱՆ	
Կ . ԹԻՐԱԲՅԱՆ	
ԿՈՆՍՏՐՈՒԿՏՈՐ	
Հ . ՀԱՐՈՒԹՅՈՒՆՅԱՆ	

ԿՈՆՍՏՐՈՒԿՏՈՐԱԿԱՆ ՄԱՍ

ԱՆՎԱՆՈՒՄԸ

ԵՐԵՎԱՆ ՔԱՂԱՔԻ ՄԱԼԱԹԻԱ-ՍԵԲԱՍՏԻԱ ՎԱՐՉԱԿԱՆ ՇՐՋԱՆԻ ԹԻՎ 176 ԴՊՐՈՑԻՆ ԿԻՑ ԹԵՆԻՍԻ ԿՈՐՏԵՐԻ ԲԱՍԿԵՏԲՈԼԻ ԵՎ ՖՈՒՏԲՈԼԻ ԴԱՇՏԵՐԻ ԿԱՌՈՒՑՄԱՆ ՆԱԽԱԳԻԾ

ՀԱՎԵԼՅԱԼ ԻՆՖՈՐՄԱՑԻԱ

Հիմքի հատակագիծ

ՓՈՒԼ	ԹԵՐԹ	ԹԵՐԹԵՐ
ԱՆ	ՇԿ-02	15

RIGroup

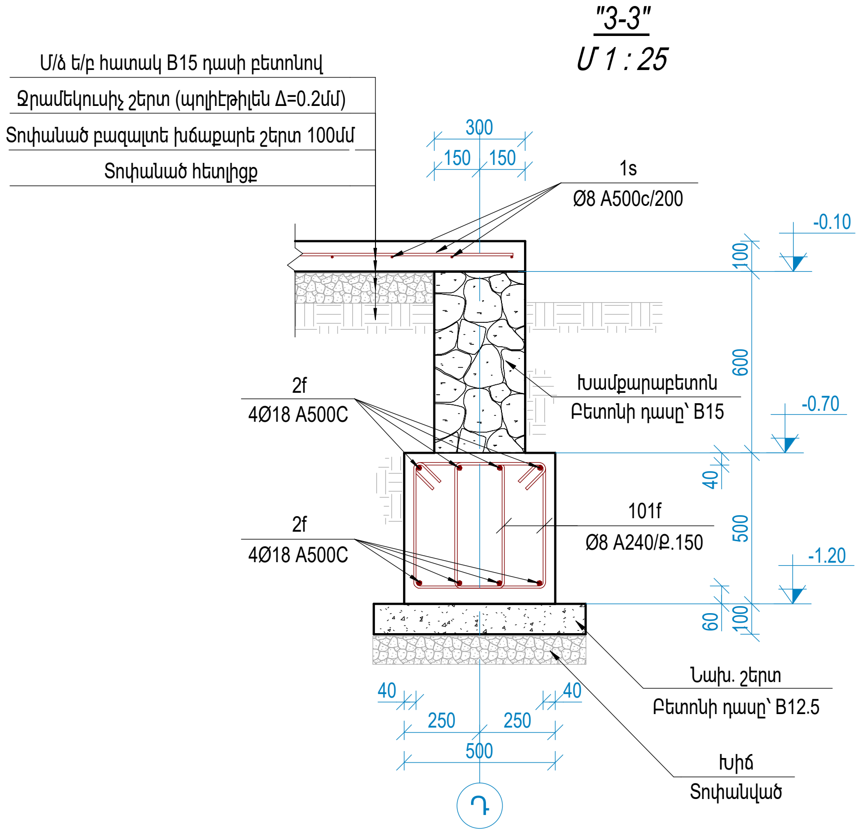

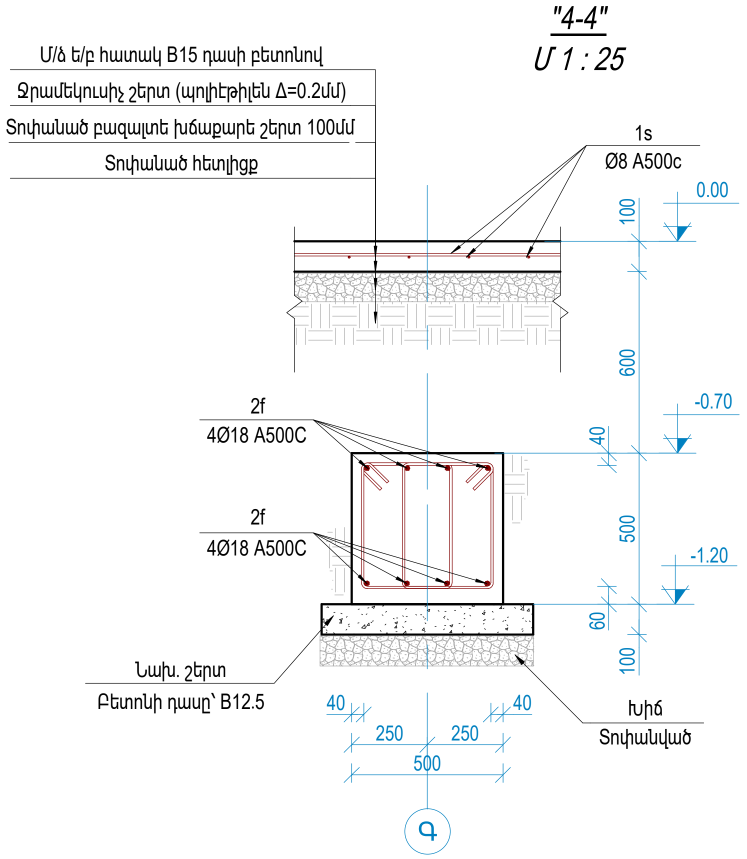

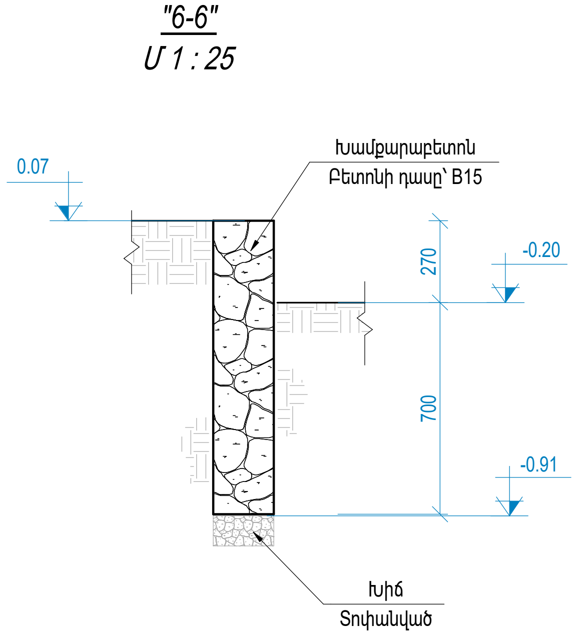

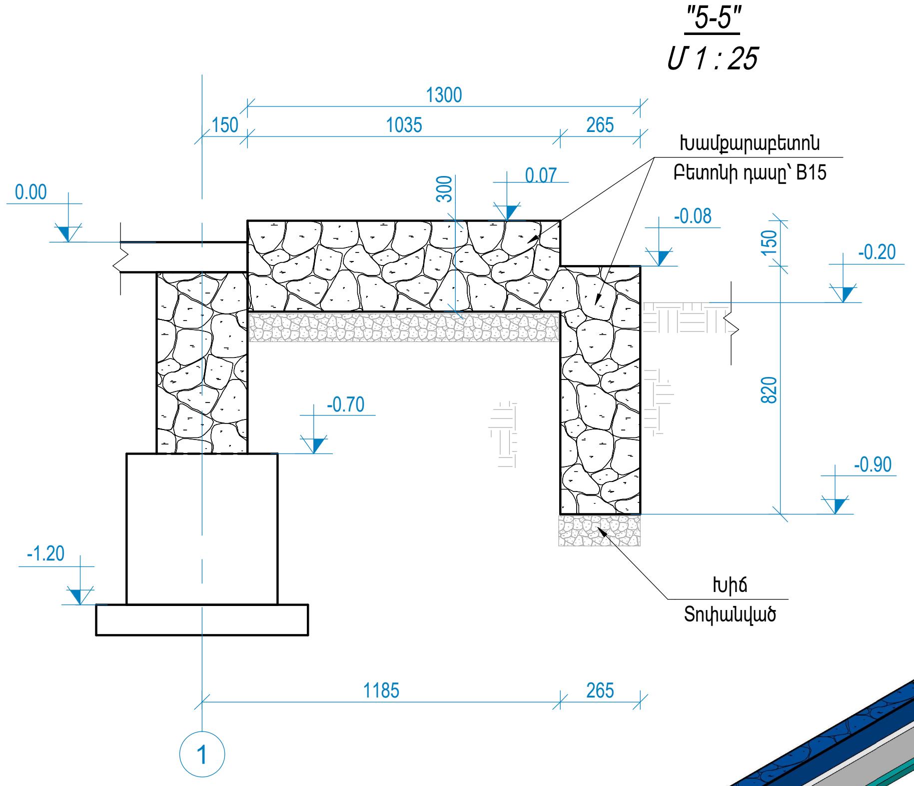

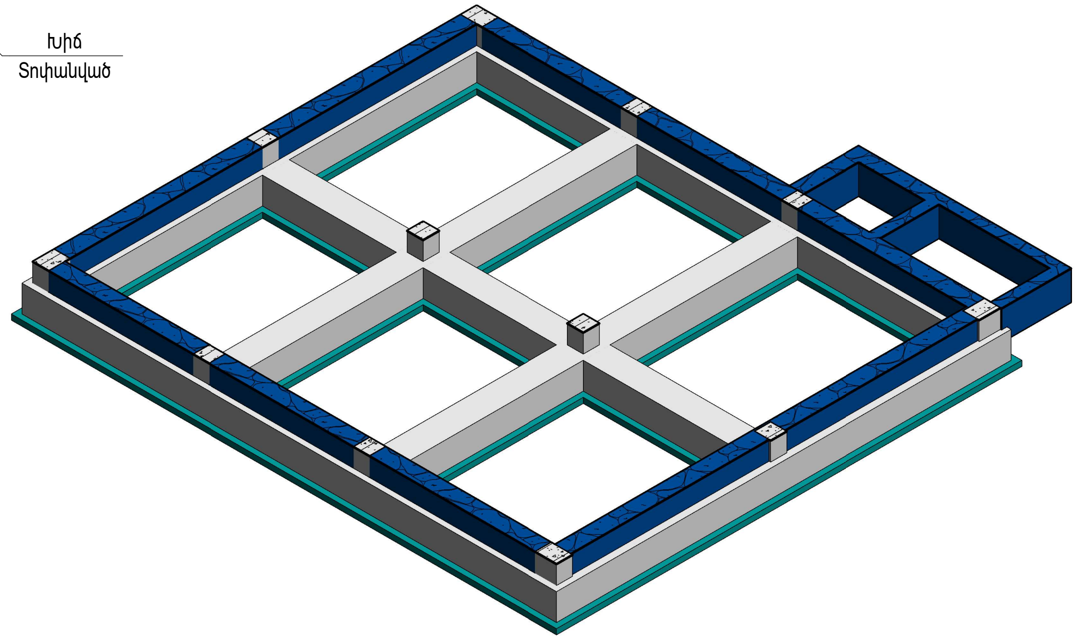

Ծանոթագրություն

1. Հիմքերի փոսորակը բացելուց հետո կատարել հիմնատակի ծառայող գրունտի զննում ինժեներ-երկրաբանի մասնակցությամբ՝ կազմելով համապատասխան ակտ:
2. Հիմքերը տեղադրել նույն հատկություններով գրունտի վրա: Հիմքի ներբանի նիշում տարբեր հատկություններով գրունտներ հանդիպելու դեպքում անհրաժեշտ է խորացնել հիմքերը մինչև դրանք ամբողջությամբ գտնվեն միևնույն հատկություններով գրունտների վրա:
3. Անհրաժեշտության դեպքում հիմքերի գծագրերում կատարել համապատասխան փոփոխությունները:
4. Նախապատրաստական շերտի համար օգտագործել B12.5 դասի ծանր բետոն:
5. Գրունտի հետ շփվող բոլոր բետոնե մակերևույթները հուսալի ջրամեկուսացնել 2 շերտ բիտումային մածիկով:
6. Ե/բ հարթաշերտի ցանցը խարսխել մ/ծ պատերի և սյուների մեջ:

Պատվիրատու՝
Երևանի քաղաքապետարան

ՏՆՕՐԵՆ
Ռ. ԻԳԻԹՅԱՆ
ՃԱՐՏԱՐԱՊԵՏ
Վ. ԱԶՈՅԱՆ
Կ. ԹԻՐԱՔՅԱՆ
ԿՈՆՍՏՐՈՒԿՏՈՐ
Հ. ՀԱՐՈՒԹՅՈՒՆՅԱՆ

ԿՈՆՍՏՐՈՒԿՏՈՐԱԿԱՆ ՄԱՍ

ԱՆՎԱՆՈՒՄԸ

ԵՐԵՎԱՆ ՔԱՂԱՔԻ ՄԱԼԱԹԻԱ-ՍԵԲԱՍՏԻԱ ՎԱՐՉԱԿԱՆ ՇՐՋԱՆԻ ԹԻՎ 176 ԴՊՐՈՑԻՆ ԿԻՑ ԹԵՆԻՍԻ ԿՈՐՏԵՐԻ ԲԱՍԿԵՏԲՈԼԻ ԵՎ ՖՈՒՏԲՈԼԻ ԴԱՇՏԵՐԻ ԿԱՌՈՒՑՄԱՆ ՆԱԽԱԳԻԾ

ՀԱՎԵԼՅԱԼ ԻՆՖՈՐՄԱՑԻԱ

Հիմքի կտրվածներ

ՓՈՒԼ	ԹԵՐԹ	ԹԵՐԹԵՐ
ԱՆ	ՇԿ-03	15

Շրջանակ ըստ «1» առանցքի
Մ1 : 60

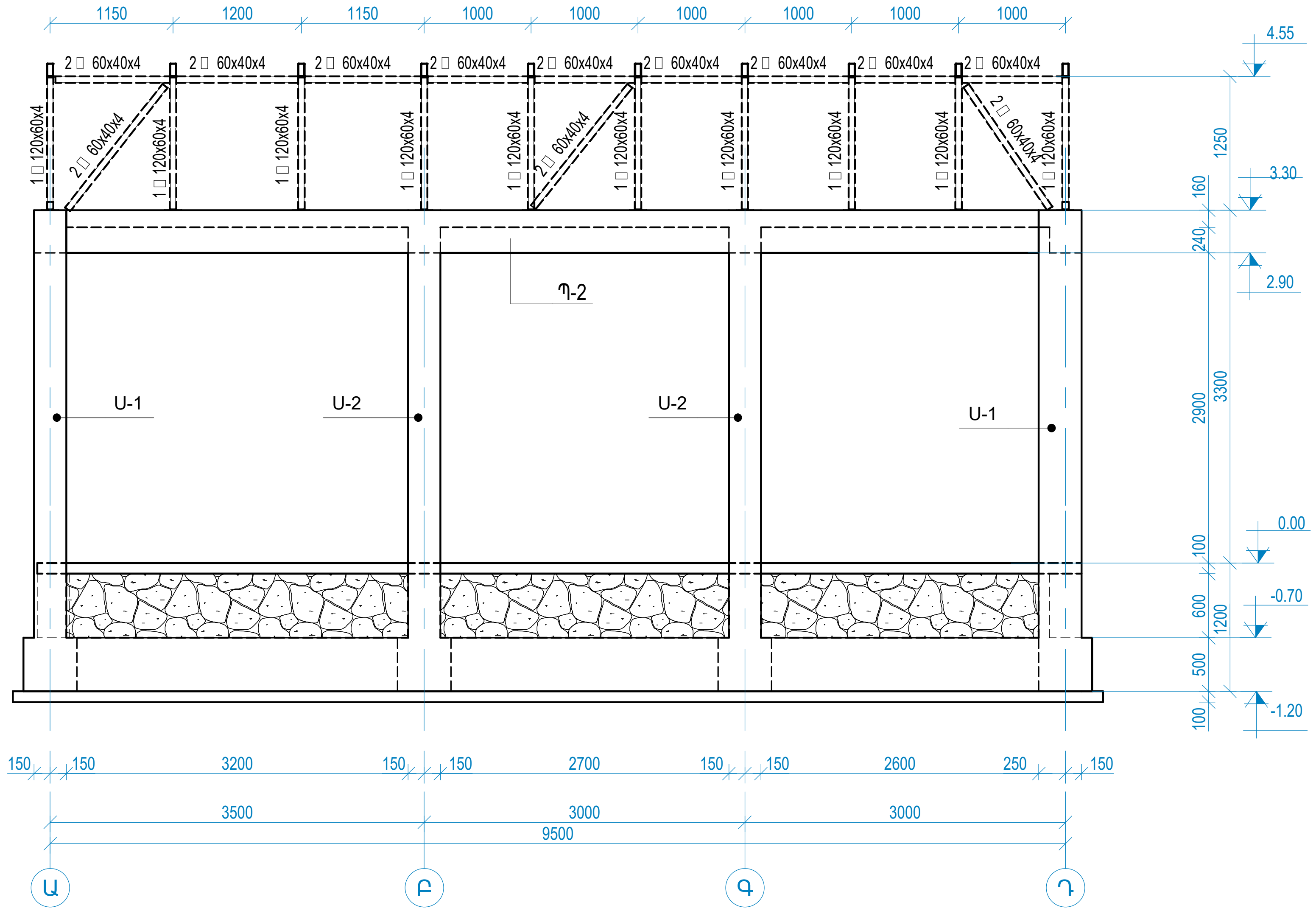

Շրջանակ ըստ «2» առանցքի
Մ1 : 60

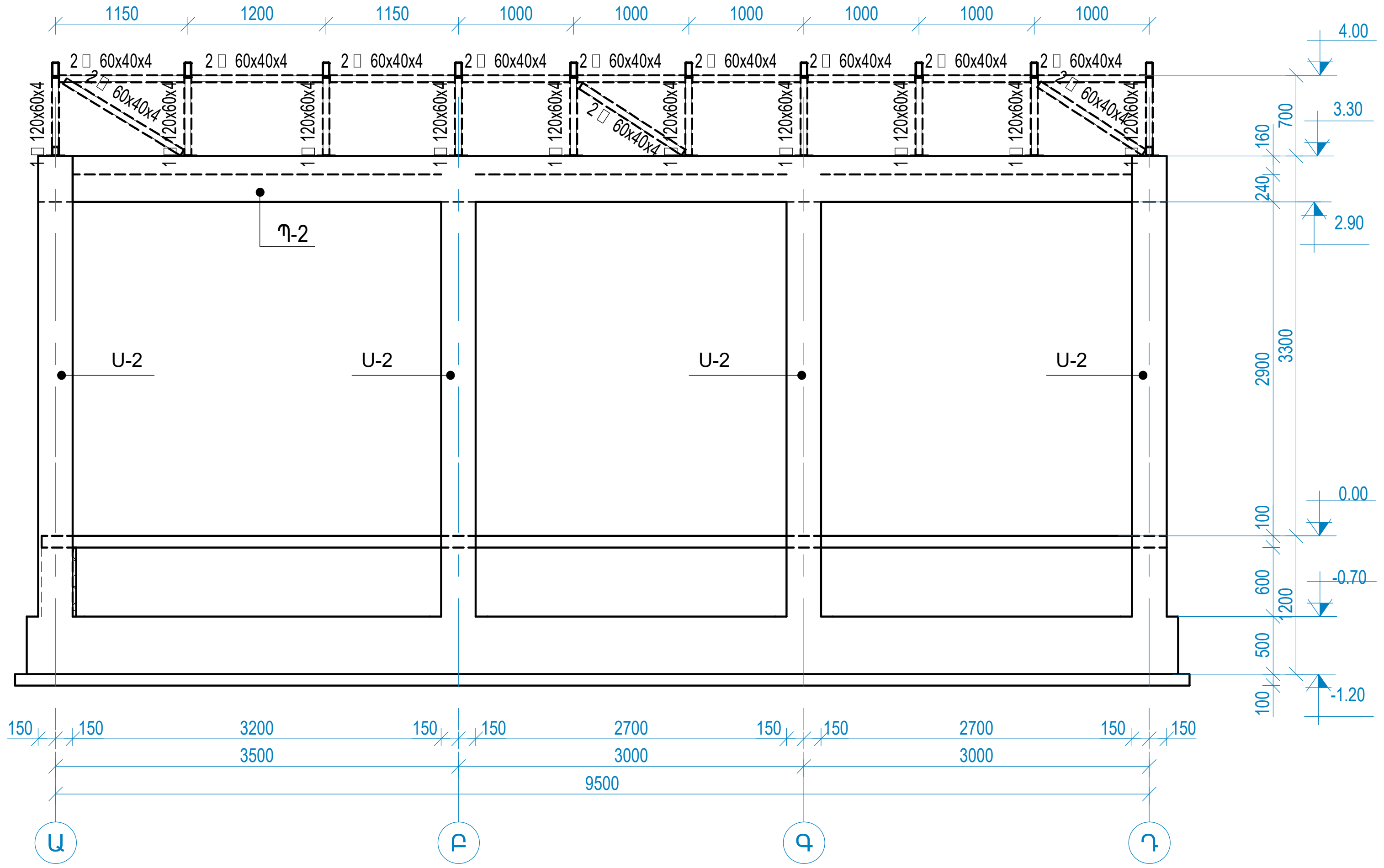

Պատվիրատու՝ Երևանի քաղաքապետարան	
ՏՆՕՐԵՆ	
Ռ . ԻԳԻԹՅԱՆ	
ՃԱՐՏԱՐԱՊԵՏ	
Վ . ԱԶՈՅԱՆ	
Կ . ԹԻՐԱԲՅԱՆ	
ԿՈՆՍՏՐՈՒԿՏՈՐ	
Հ . ՀԱՐՈՒԹՅՈՒՆՅԱՆ	

ԿՈՆՍՏՐՈՒԿՏՈՐԱԿԱՆ ՄԱՍ

ԱՆՎԱՆՈՒՄԸ

ԵՐԵՎԱՆ ՔԱՂԱՔԻ ՄԱԼԱԹԻԱ-ՍԵԲԱՍՏԻԱ ՎԱՐՉԱԿԱՆ ՇՐՋԱՆԻ ԹԻՎ 176 ԴՊՐՈՑԻՆ ԿԻՑ ԹԵՆԻՍԻ ԿՈՐՏԵՐԻ ԲԱՍԿԵՏԲՈԼԻ ԵՎ ՖՈՒՏԲՈԼԻ ԴԱՇՏԵՐԻ ԿԱՌՈՒՅՄԱՆ ՆԱԽԱԳԻԾ

ՀԱՎԵԼՅԱԼ ԻՆՖՈՐՄԱՑԻԱ

Շրջանակների փռվածքներ ըստ «1» և «2» առանցքների

ՓՈՒԼ	ԹԵՐԹ	ԹԵՐԹԵՐ
ԱՆ	ՇԿ-04	15

Շրջանակ ըստ «3» առանցքի

Մ1 : 60

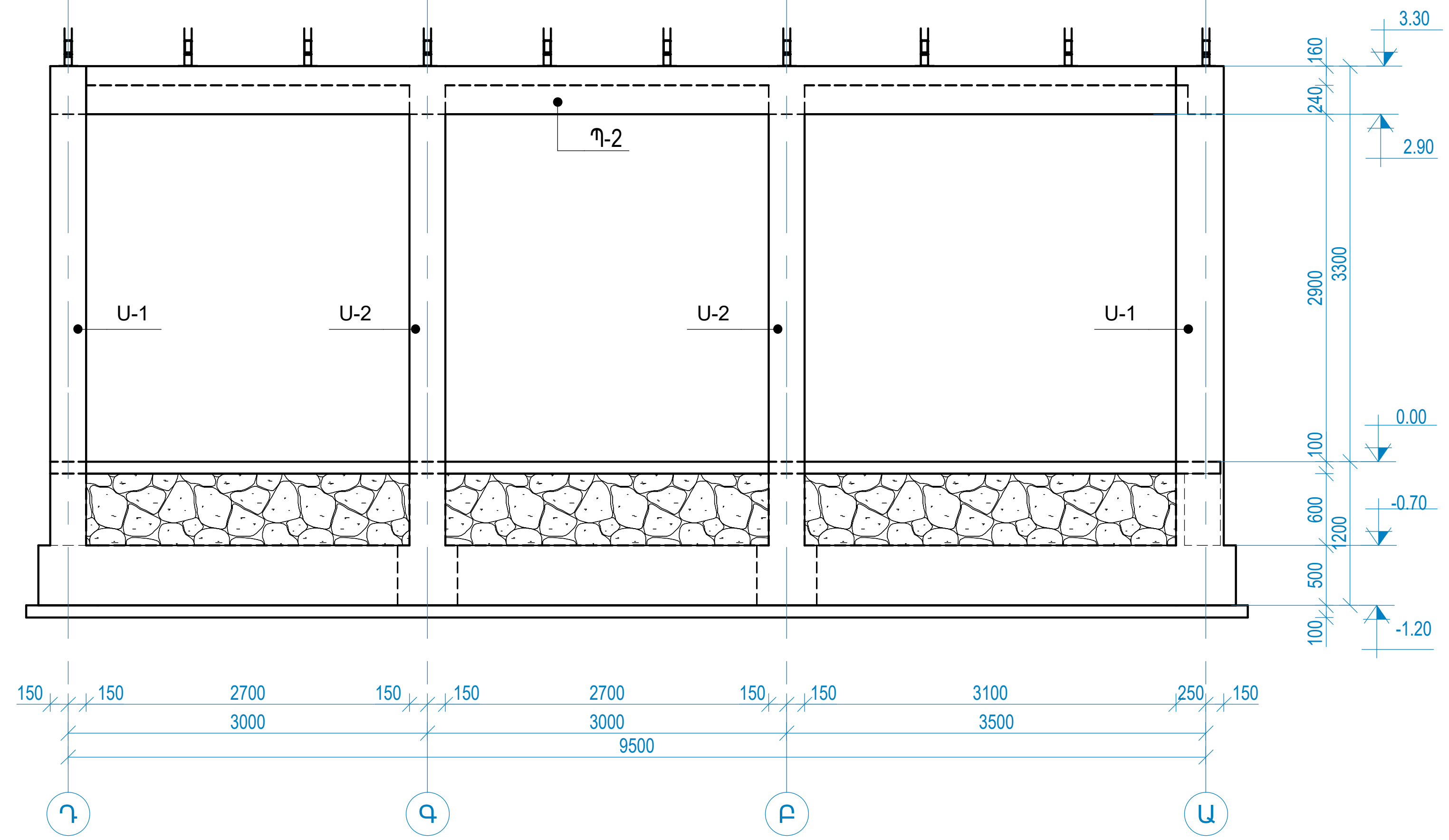

Շրջանակ ըստ «Ա» առանցքի

Մ1 : 60

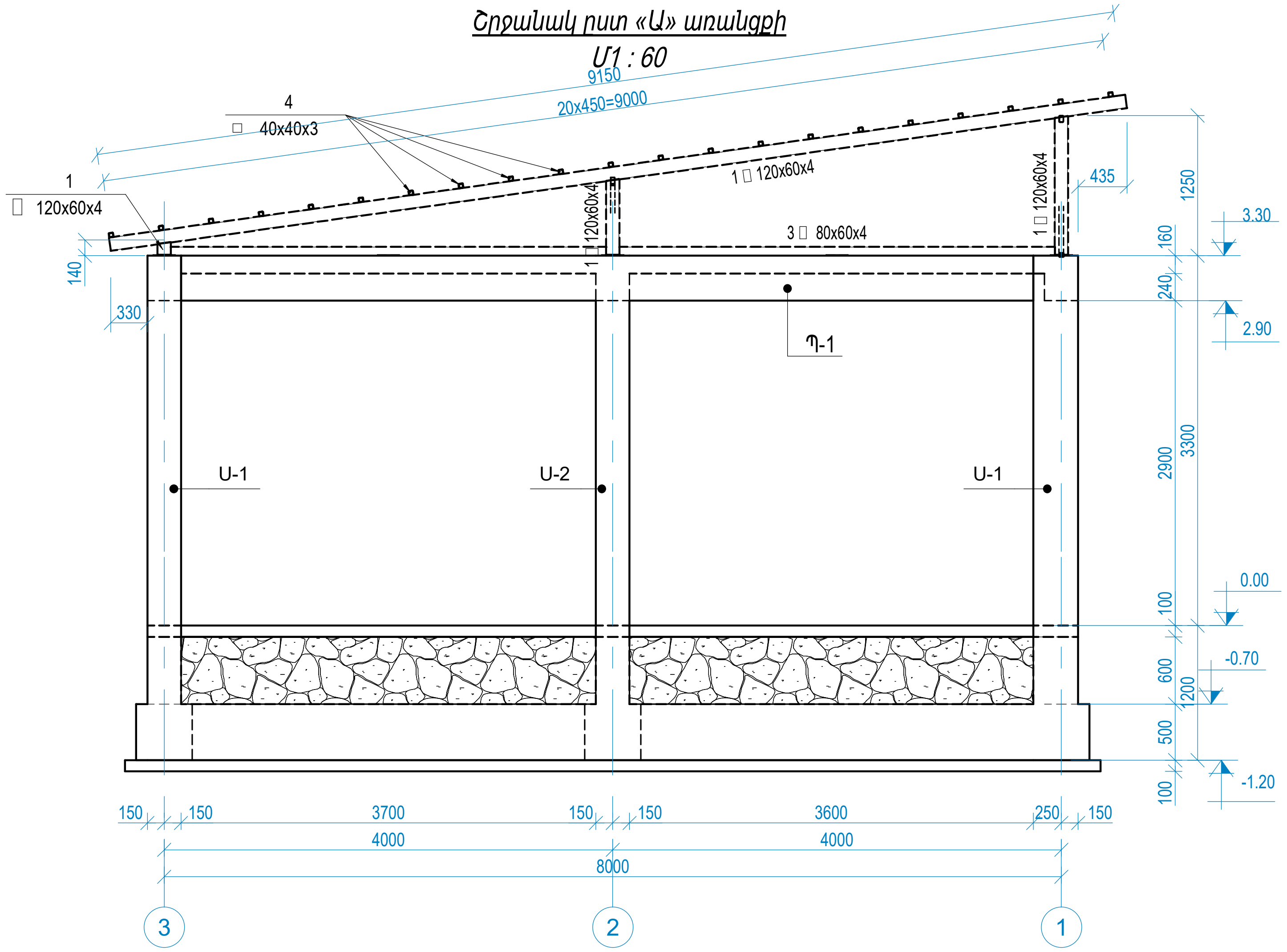

Պատվիրատու՝

Երևանի քաղաքապետարան

ՏՆՕՐԵՆ

Ռ. ԻԳԻԹՅԱՆ

ՃԱՐՏԱՐԱՊԵՏ

Վ. ԱԶՈՅԱՆ

Կ. ԹԻՐԱՔՅԱՆ

ԿՈՆՍՏՐՈՒԿՏՈՐ

Հ. ՀԱՐՈՒԹՅՈՒՆՅԱՆ

ԿՈՆՍՏՐՈՒԿՏՈՐԱԿԱՆ ՄԱՍ

ԱՆՎԱՆՈՒՄԸ

ԵՐԵՎԱՆ ՔԱՂԱՔԻ ՄԱԼԱԹԻԱ-ՍԵԲԱՍՏԻԱ ՎԱՐՉԱԿԱՆ ՇՐՋԱՆԻ ԹԻՎ 176 ԴՊՐՈՑԻՆ ԿԻՑ ԹԵՆԻՍԻ ԿՈՐՏԵՐԻ ԲԱՍԿԵՏԲՈԼԻ ԵՎ ՖՈՒՏԲՈԼԻ ԴԱՇՏԵՐԻ ԿԱՌՈՒՑՄԱՆ ՆԱԽԱԳԻԾ

ՀԱՎԵԼՅԱԼ ԻՆՖՈՐՄԱՑԻԱ

Շրջանակների փռվածքներ ըստ «3» և «Ա» առանցքների

ՓՈՒԼ	ԹԵՐԹ	ԹԵՐԹԵՐ
ԱՆ	ՇԿ-05	15

Շրջանակ ըստ «Բ» և «Գ» առանցքներով
Մ1 : 60

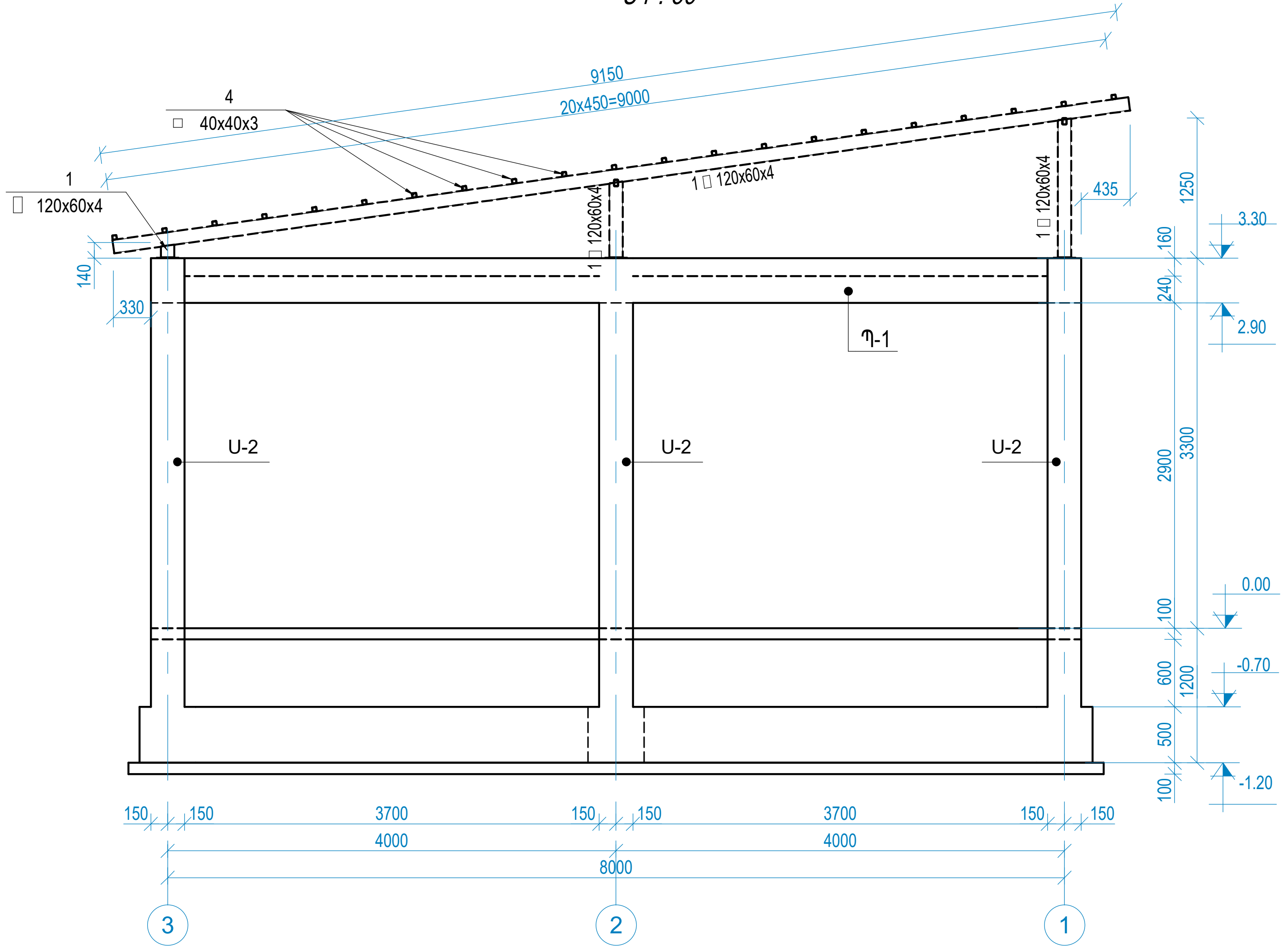

Շրջանակ ըստ «Դ» առանցքի
Մ1 : 60

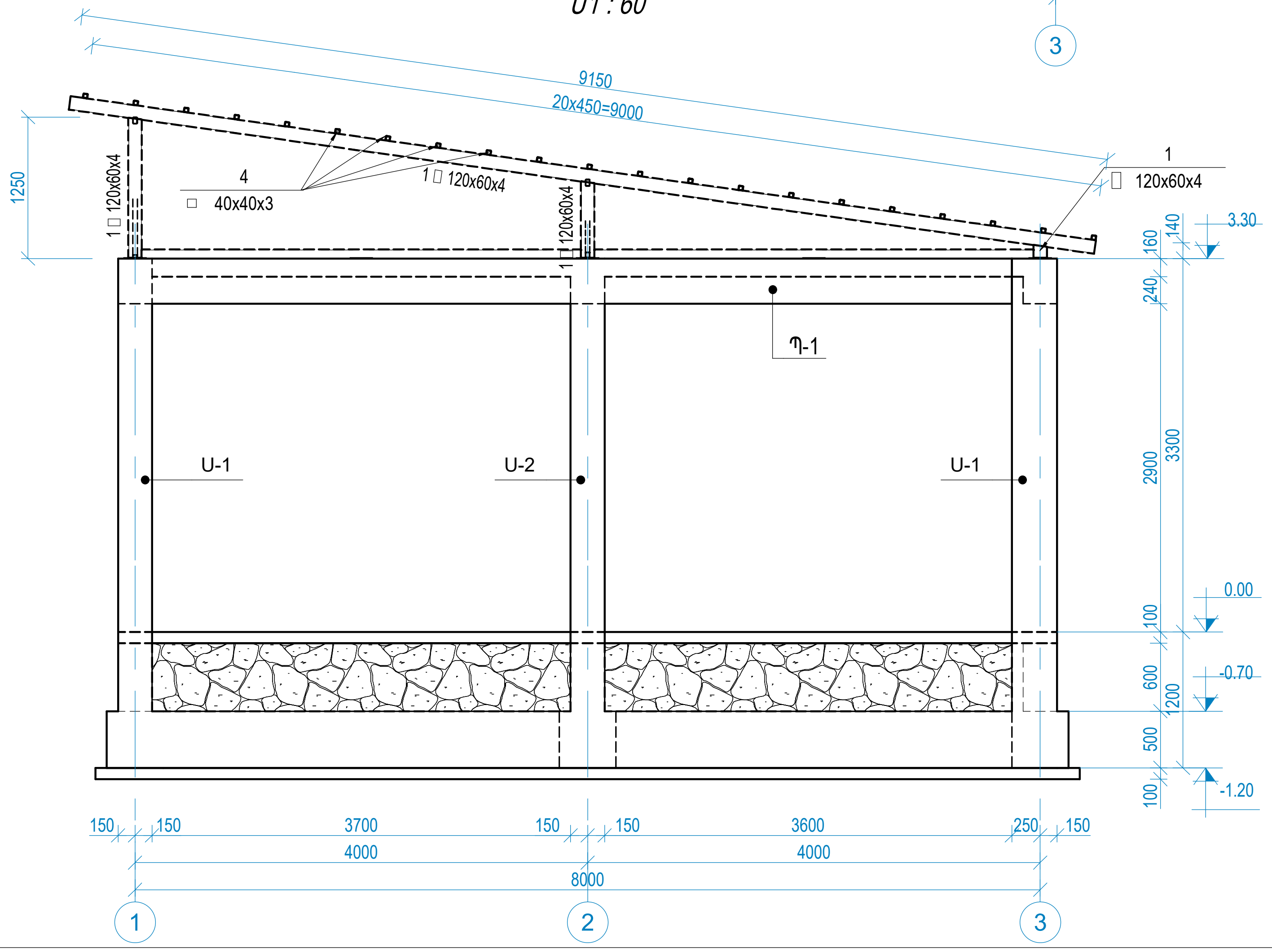

Պատվիրատու՝
Երևանի քաղաքապետարան

ՏՆՕՐԵՆ	
Ռ. ԻԳԻԹՅԱՆ	
ՃԱՐՏԱՐԱՊԵՏ	
Վ. ԱԶՈՅԱՆ	
Կ. ԹԻՐԱՅԱՆ	
ԿՈՆՍՏՐՈՒԿՏՈՐ	
Հ. ՀԱՐՈՒԹՅՈՒՆՅԱՆ	

ԿՈՆՍՏՐՈՒԿՏՈՐԱԿԱՆ ՄԱՍ

ԱՆՎԱՆՈՒՄԸ

ԵՐԵՎԱՆ ՔԱՂԱՔԻ ՄԱԼԱԹԻԱ-ՍԵԲԱՍՏԻԱ ՎԱՐՉԱԿԱՆ ՇՐՋԱՆԻ ԹԻՎ 176 ԴՊՐՈՑԻՆ ԿԻՑ ԹԵՆԻՍԻ ԿՈՐՏԵՐԻ ԲԱՍԿԵՏԲՈԼԻ ԵՎ ՖՈՒՏԲՈԼԻ ԴԱՇՏԵՐԻ ԿԱՌՈՒՑՄԱՆ ՆԱԽԱԳԻԾ

ՀԱՎԵԼՅԱԼ ԻՆՖՈՐՄԱՑԻԱ

Շրջանակների փռվածքներ ըստ «Բ», «Գ» և «Դ» առանցքների

ՓՈՒԼ	ԹԵՐԹ	ԹԵՐԹԵՐ
ԱՆ	ՇԿ-06	15

Սյունաշարի հատակագիծ
Մ 1 : 50

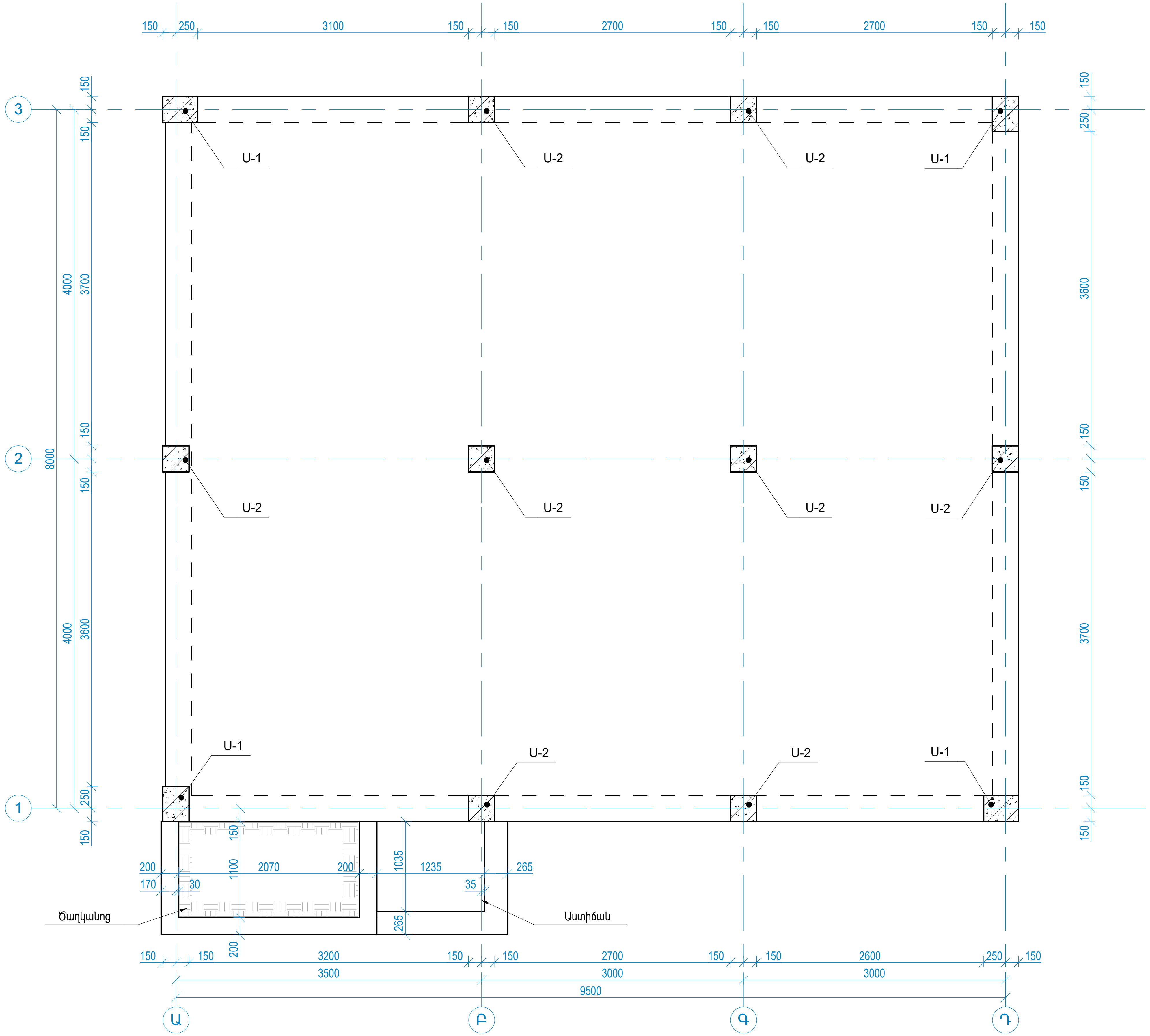

Ծանոթագրություն

1. *Սյան ամրանների ստորին մասը ծռել հիմքի ժապավենի մեջ՝ ապահովելով անհրաժեշտ խարսխման երկարությունը առնվազն 53d չափով:*
2. *Պարզունակների լայնական հատվածքների և վերին և ստորին գոտիների երկայնական ձողերն եռակցել 60սմ շեղումով:*

RIGroup

Պատվիրատու՝

Երևանի քաղաքապետարան

ՏՆՕՐԵՆ

Ռ . ԻԳԻԹՅԱՆ

ՃԱՐՏԱՐԱՊԵՏ

Վ . ԱԶՈՅԱՆ

Կ . ԹԻՐԱԲՅԱՆ

ԿՈՆՍՏՐՈՒԿՏՈՐ

Հ . ՀԱՐՈՒԹՅՈՒՆՅԱՆ

ԿՈՆՍՏՐՈՒԿՏՈՐԱԿԱՆ ՄԱՍ

ԱՆՎԱՆՈՒՄԸ

ԵՐԵՎԱՆ ՔԱՂԱՔԻ ՄԱԼԱԹԻԱ-ՍԵԲԱՍՏԻԱ ՎԱՐՉԱԿԱՆ ՇՐՋԱՆԻ ԹԻՎ 176 ԴՊՐՈՑԻՆ ԿԻՑ ԹԵՆԻՍԻ ԿՈՐՏԵՐԻ ԲԱՍԿԵՏԲՈԼԻ ԵՎ ՖՈՒՏԲՈԼԻ ԴԱՇՏԵՐԻ ԿԱՌՈՒՑՄԱՆ ՆԱԽԱԳԻԾ

ՀԱՎԵԼՅԱԼ ԻՆՖՈՐՄԱՑԻԱ

Սյունաշարի հատակագիծ

ՓՈՒԼ	ԹԵՐԹ	ԹԵՐԹԵՐ
ԱՆ	ՇԿ-07	15

RIGroup

Պ-2
Մ 1 : 50

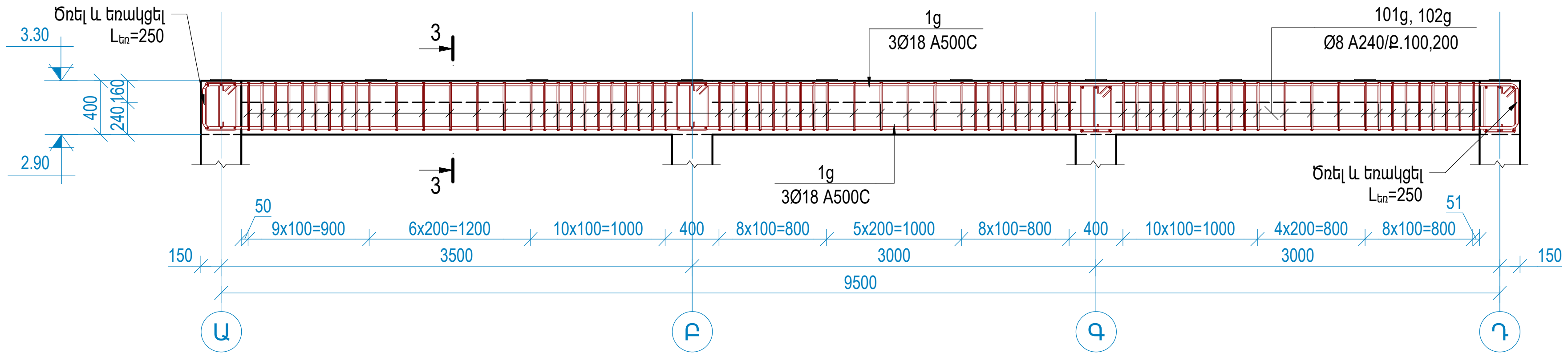

"1-1"
Մ 1 : 25

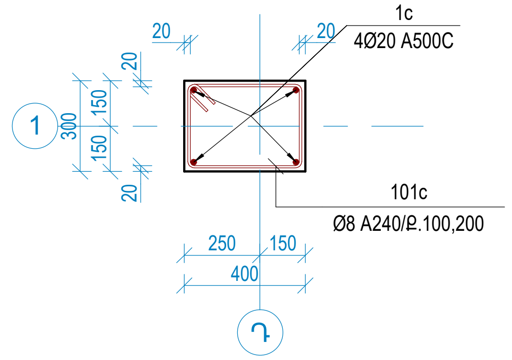

Պ-1
Մ 1 : 50

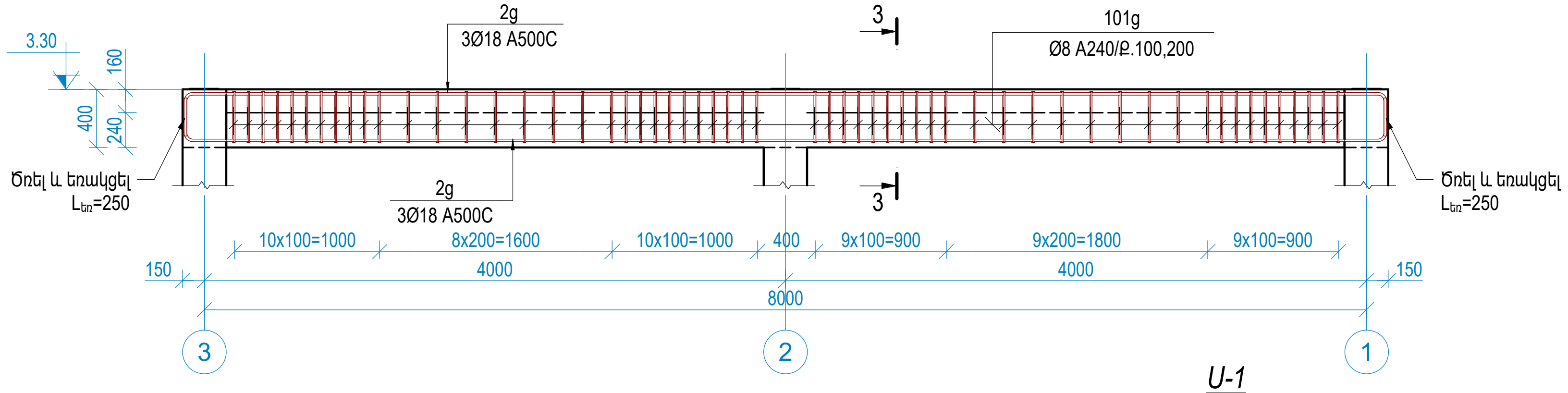

"2-2"
Մ 1 : 25

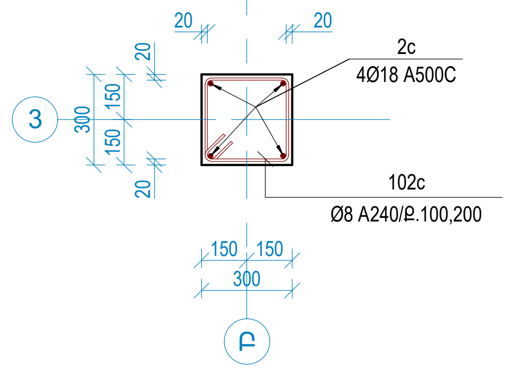

"3-3"
Մ 1 : 25

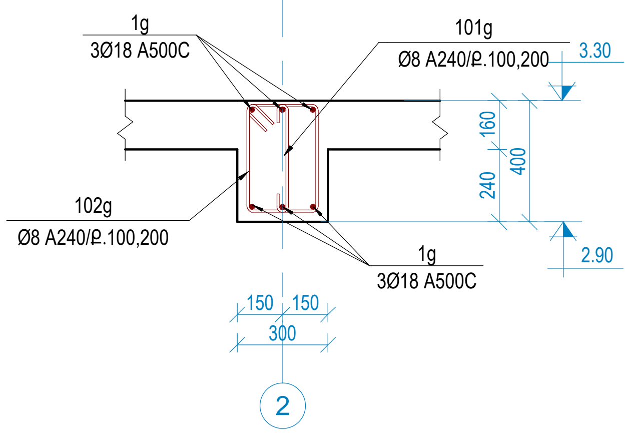

Ս-1
Մ 1 : 50

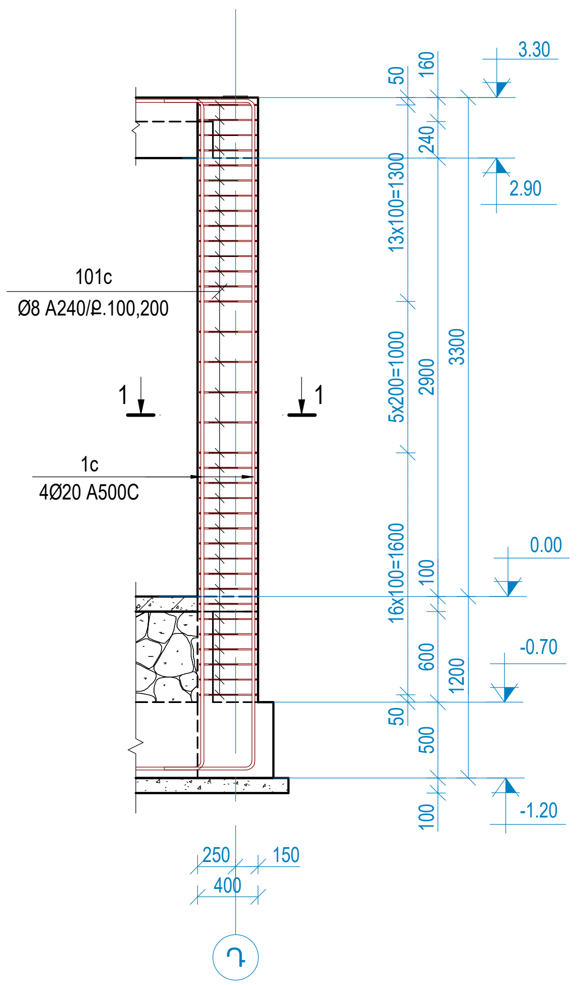

Ս-2
Մ 1 : 50

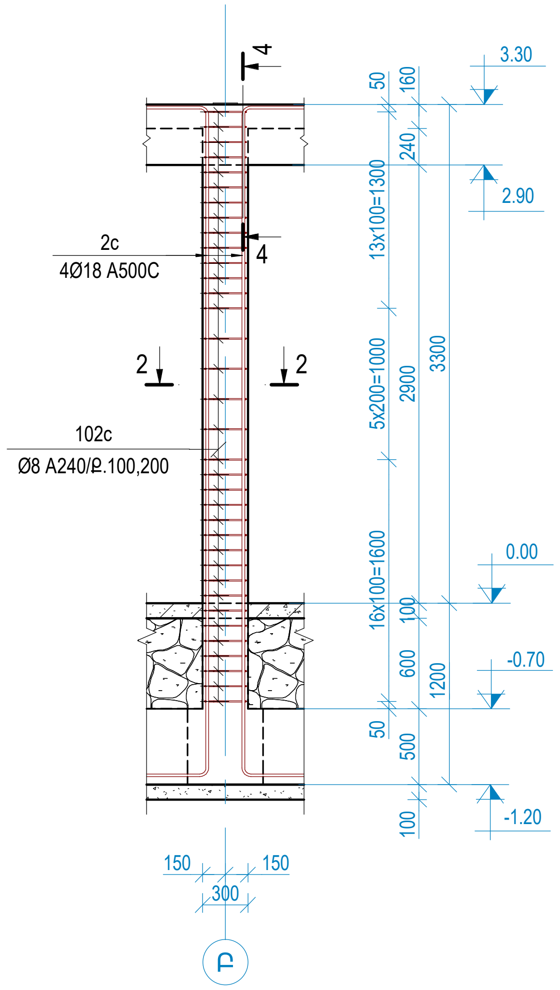

Ծանոթագրություն

1. *Սյան ամրանների ստորին մասը ծռել հիմքի ժապավենի մեջ՝ ապահովելով անհրաժեշտ խարսխման երկարությունը առնվազն 53d չափով:*
2. *Պարզունակների լայնական հատվածքների և վերին և ստորին գոտիների երկայնական ձողերն եռակցել 60սմ շեղումով:*

RIGroup

Պատվիրատու՝
Երևանի քաղաքապետարան

ՏՆՕՐԵՆ
Ռ. ԻԳԻԹՅԱՆ

ԾԱՐՏԱՐԱՊԵՏ
Վ. ԱԶՈՅԱՆ
Կ. ԹԻՐԱՔՅԱՆ

ԿՈՆՍՏՐՈՒԿՏՈՐ
Հ. ՀԱՐՈՒԹՅՈՒՆՅԱՆ

ԿՈՆՍՏՐՈՒԿՏՈՐԱԿԱՆ ՄԱՍ

ԱՆՎԱՆՈՒՄԸ

ԵՐԵՎԱՆ ՔԱՂԱՔԻ ՄԱԼԱԹԻԱ-ՍԵԲԱՍՏԻԱ ՎԱՐՉԱԿԱՆ ՇՐՋԱՆԻ ԹԻՎ 176 ԴՊՐՈՑԻՆ ԿԻՑ ԹԵՆԻՍԻ ԿՈՐՏԵՐԻ ԲԱՍԿԵՏԲՈԼԻ ԵՎ ՖՈՒՏԲՈԼԻ ԴԱՇՏԵՐԻ ԿԱՌՈՒՑՄԱՆ ՆԱԽԱԳԻԾ

ՀԱՎԵԼՅԱԼ ԻՆՖՈՐՄԱՑԻԱ

Սյուների և պարզունակների ամրանավորման փռվածքներ

ՓՈՒԼ	ԹԵՐԹ	ԹԵՐԹԵՐ
ԱՆ	ՇԿ-08	15

RIGroup

Ծածկի սալի հատակագիծ 3.30 նիշում

Մ 1 : 50

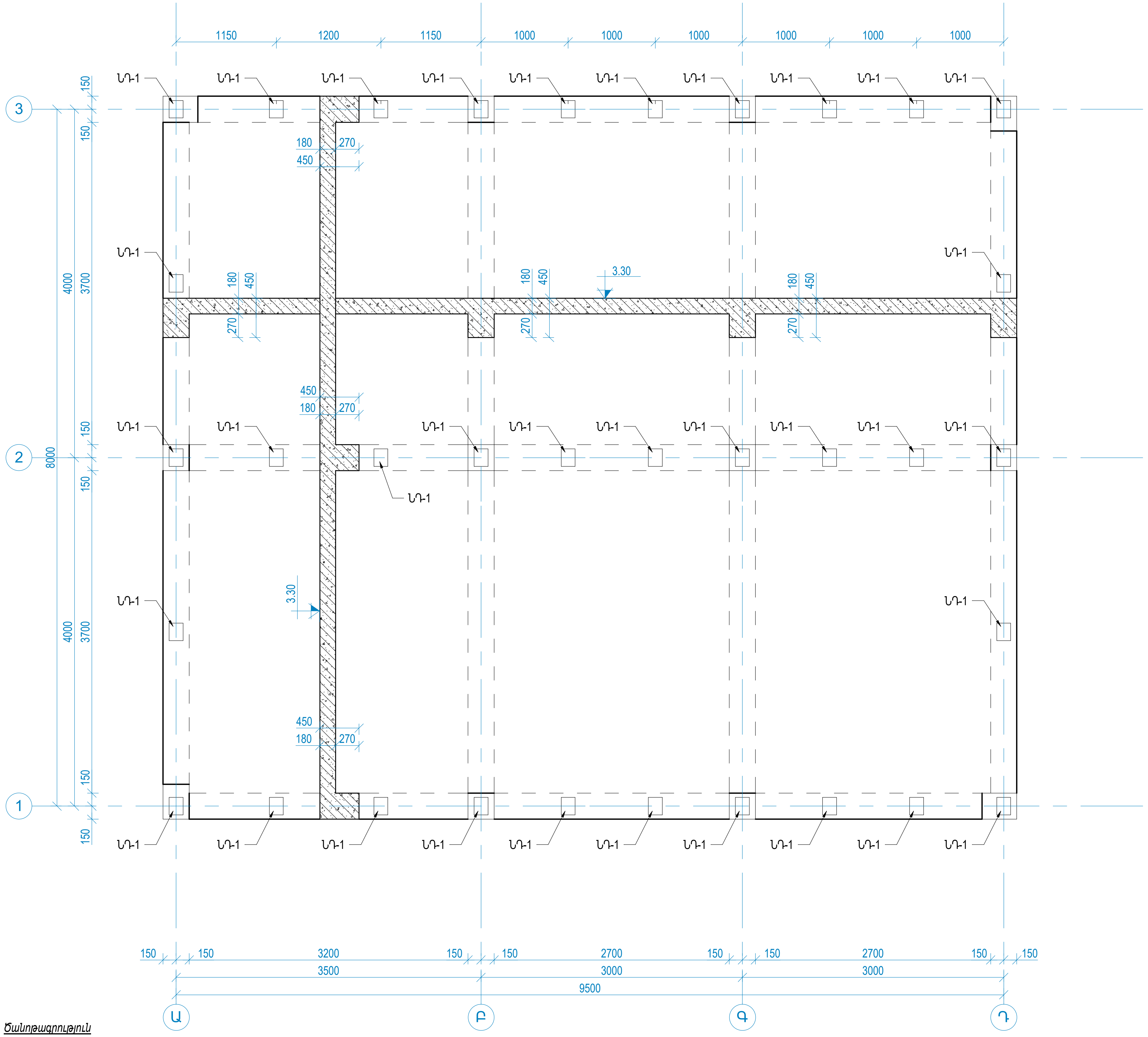

Ծանոթագրություն

1. *Ծածկերի սալի վերին գոտու ամրանները ծռել հեծանների մեջ՝ ապահովելով անհրաժեշտ խարսխման երկարությունը առնվազն 50d չափով:*
2. *Վրադիր ամրանների խարսխման երկարությունն ընդունել 53d, որտեղ d-ն վրադրվող ամրաններից առավելագույն տրամագիծն է:*
3. *Ծածկի սալերում վերին գոտու ամրանային ցանցի դիրքի սևեռակի չափերը պետք է ապահովեն դրա հենումը ստորին ցանցի դիրքի երկու ամրանային ձողերի վրա:*

RIGroup

Պատվիրատու՝

Երևանի քաղաքապետարան

ՏՆՕՐԵՆ

Ռ . ԻԳԻԹՅԱՆ

ՃԱՐՏԱՐԱՊԵՏ

Վ . ԱԶՈՅԱՆ

Կ . ԹԻՐԱԲՅԱՆ

ԿՈՆՍՏՐՈՒԿՏՈՐ

Հ . ՀԱՐՈՒԹՅՈՒՆՅԱՆ

ԿՈՆՍՏՐՈՒԿՏՈՐԱԿԱՆ ՄԱՍ

ԱՆՎԱՆՈՒՄԸ

ԵՐԵՎԱՆ ՔԱՂԱՔԻ ՄԱԼԱԹԻԱ-ՍԵԲԱՍՏԻԱ ՎԱՐՉԱԿԱՆ ՇՐՋԱՆԻ ԹԻՎ 176 ԴՊՐՈՑԻՆ ԿԻՑ ԹԵՆԻՍԻ ԿՈՐՏԵՐԻ ԲԱՍԿԵՏԲՈԼԻ ԵՎ ՖՈՒՏԲՈԼԻ ԴԱՇՏԵՐԻ ԿԱՌՈՒՑՄԱՆ ՆԱԽԱԳԻԾ

ՀԱՎԵԼՅԱԼ ԻՆՖՈՐՄԱՑԻԱ

Ծածկի սալի հատակագիծ 3.30 նիշում

ՓՈՒԼ	ԹԵՐԹ	ԹԵՐԹԵՐ
ԱՆ	ՇԿ-09	15

RIGroup

<u>Ծածկի սալի ամրանավորման հատակագիծ 3.30 նիշում</u>

Մ 1 : 50

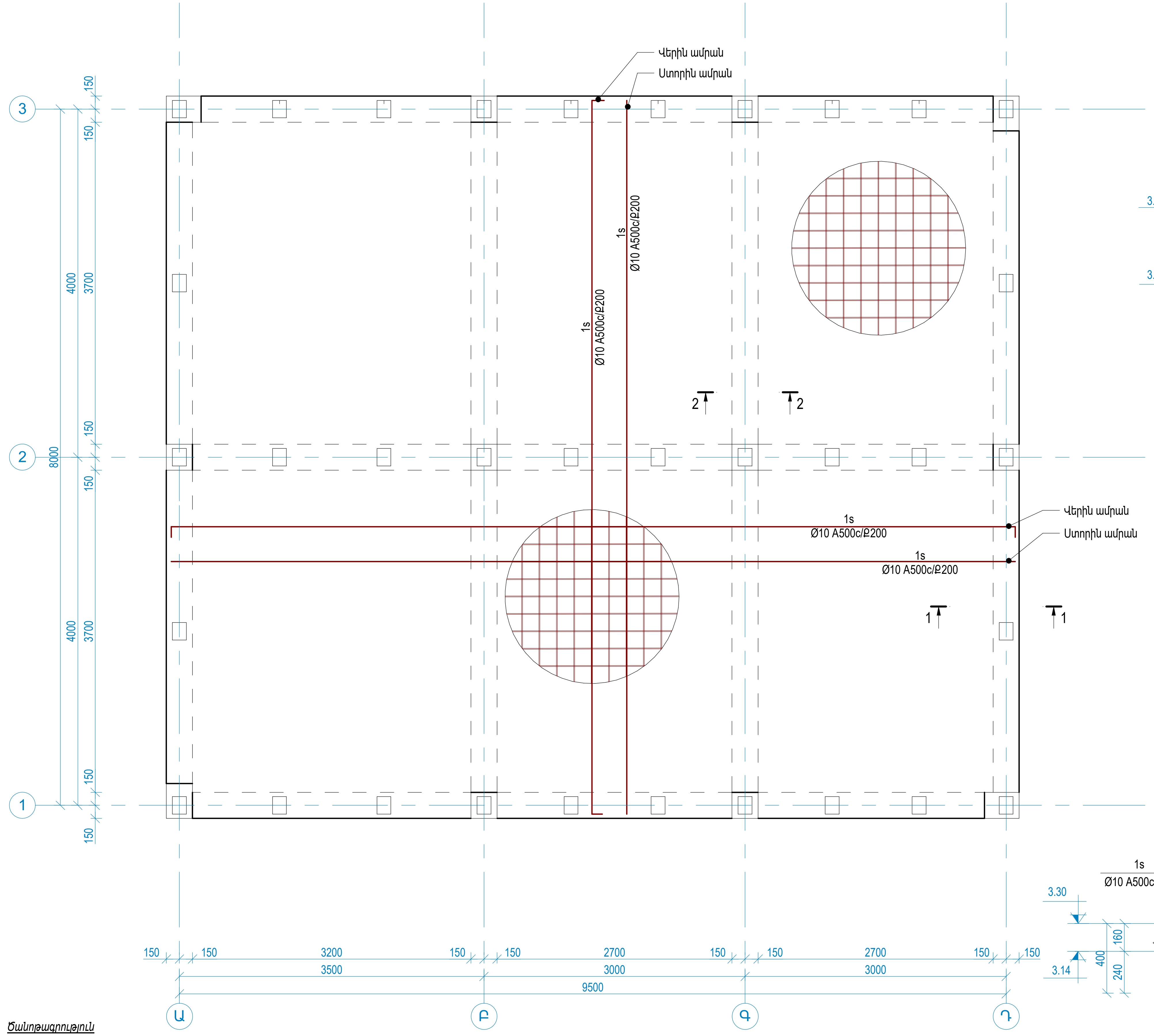

"1-1"

Մ 1 : 25

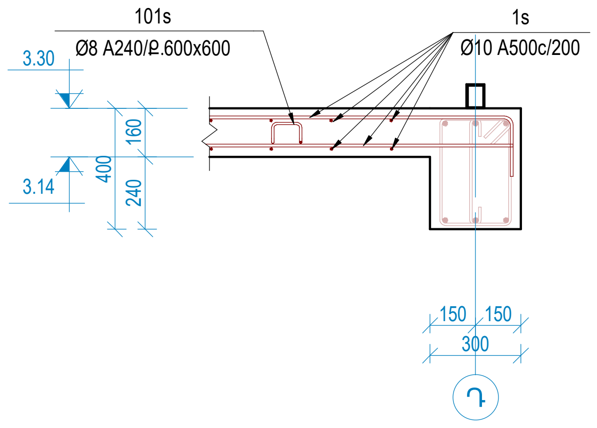

"2-2"

Մ 1 : 25

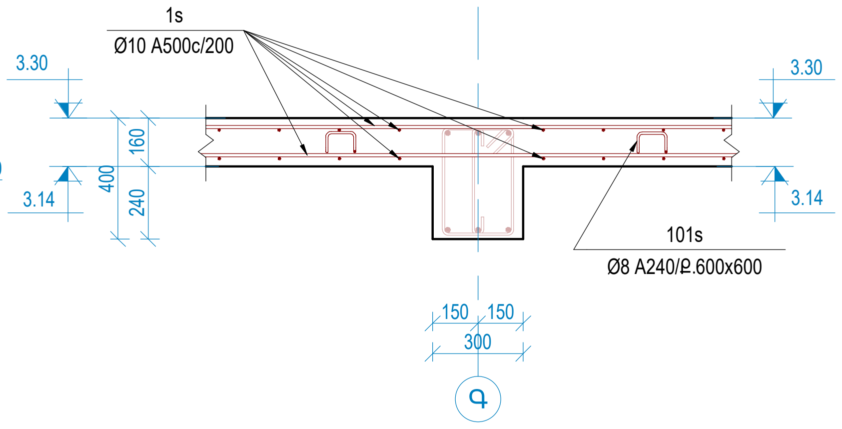

<u>Ծանոթագրություն</u>

1. Ծածկերի սալի վերին գոտու ամրանները ծռել հեծանների մեջ՝ ապահովելով անհրաժեշտ խարսխման երկարությունը առնվազն 50d չափով:
2. Վրադիր ամրանների խարսխման երկարությունն ընդունել 53d, որտեղ d-ն վրադրվող ամրաններից առավելագույն տրամագիծն է:
3. Ծածկի սալերում վերին գոտու ամրանային ցանցի դիրքի սևեռակի չափերը պետք է ապահովեն դրա հենումը ստորին ցանցի դիրքի երկու ամրանային ձողերի վրա:

Պատվիրատու՝ Երևանի քաղաքապետարան	
ՏՆՕՐԵՆ	
Ռ . ԻԳԻԹՅԱՆ	
ՃԱՐՏԱՐԱՊԵՏ	
Վ . ԱԶՈՅԱՆ	
Կ . ԹԻՐԱՔՅԱՆ	
ԿՈՆՍՏՐՈՒԿՏՈՐ	
Հ . ՀԱՐՈՒԹՅՈՒՆՅԱՆ	

ԿՈՆՍՏՐՈՒԿՏՈՐԱԿԱՆ ՄԱՍ

ԱՆՎԱՆՈՒՄԸ

ԵՐԵՎԱՆ ՔԱՂԱՔԻ ՄԱԼԱԹԻԱ-ՍԵԲԱՍՏԻԱ ՎԱՐՉԱԿԱՆ ՇՐՋԱՆԻ ԹԻՎ 176 ԴՊՐՈՑԻՆ ԿԻՑ ԹԵՆԻՍԻ ԿՈՐՏԵՐԻ ԲԱՍԿԵՏԲՈԼԻ ԵՎ ՖՈՒՏԲՈԼԻ ԴԱՇՏԵՐԻ ԿԱՌՈՒՑՄԱՆ ՆԱԽԱԳԻԾ

ՀԱՎԵԼՅԱԼ ԻՆՖՈՐՄԱՑԻԱ

Ծածկի սալի ամրանավորման հատակագիծ 3.30 նիշում

ՓՈՒԼ	ԹԵՐԹ	ԹԵՐԹԵՐ
ԱՆ	ՇԿ-10	15

Մետաղական կոնստրուկցիայի հատակագիծ 3.30 նիշում

Մ 1 : 50

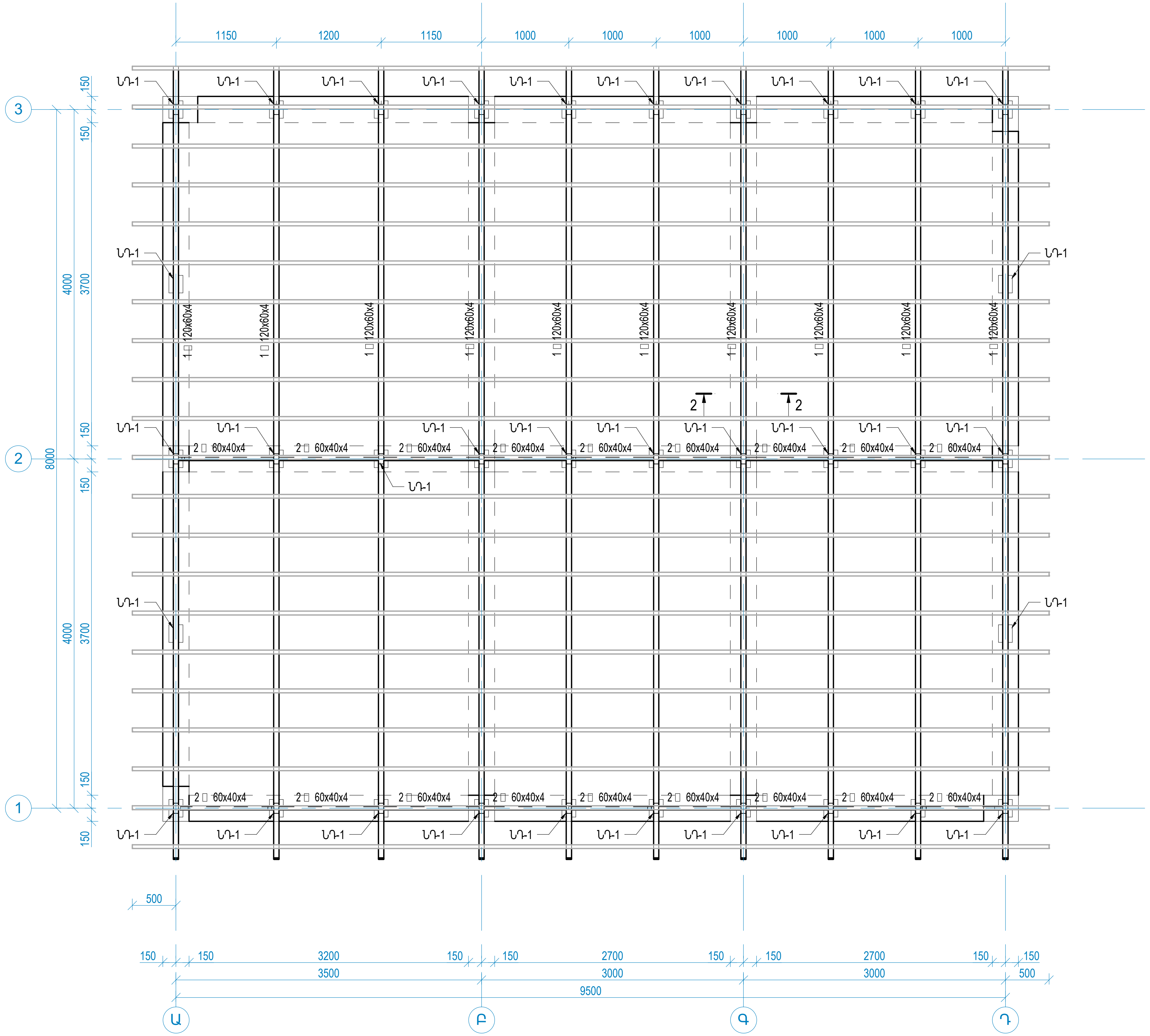

Ծանոթագրություն

1. Կատարվող եռակցումներն իրականացնել Э50А էլեկտրոդներով:
2. Չնշված եռակցման կարերն իրականացնել K_f = 4մմ:
3. Բոլոր կոնստրուկցիաները պատել հակակոռոզիոն նյութերով՝ ա) նախաներկը - "железный сурик", բ) հեղուկ ապակիով միներալային ներկ:
4. Հորիզոնական կապերի ծողերի ամրացման եռքակարանների նվազագույն երկարությունները յուրաքանչյուր կողմի համար ընդունել 100մմ:
5. Կառույցների պողպատե կրող համակարգն իրականացված է գլանված պրոֆիլներից՝ ուղղանկյուն և քառակուսի խողովակներից, պողպատի դասը С245 ըստ ГОСТ 27772-88-ի:
6. Կոնստրուկցիաները մշակված են ոչ ագրեսիվ միջավայրով կառույցի համար:
7. Պողպատե կոնստրուկցիաների բոլոր տարրերի երկարությունները ճշգրտել տեղում բետոնային աշխատանքները ավարտելուց հետո:
8. Օգտագործվող պողպատի որակը պետք է համապատասխանի ՀՀ-ում գործող տեխնիկական չափորոշիչներին:
9. Պողպատե կրող համակարգի համար ներկայացված են КМ գծագրերը, КМД գծագրերը նախատեսված է, որ մշակվեն դրանք պատրաստող գործարանի կողմից:

RIGroup

Պատվիրատու՝

Երևանի քաղաքապետարան

ՏՆՕՐԵՆ

Ռ . ԻԳԻԹՅԱՆ

ՃԱՐՏԱՐԱՊԵՏ

Վ . ԱՁՈՅԱՆ

Կ . ԹԻՐԱԲՅԱՆ

ԿՈՆՍՏՐՈՒԿՏՈՐ

Հ . ՀԱՐՈՒԹՅՈՒՆՅԱՆ

ԿՈՆՍՏՐՈՒԿՏՈՐԱԿԱՆ ՄԱՍ

ԱՆՎԱՆՈՒՄԸ

ԵՐԵՎԱՆ ՔԱՂԱՔԻ ՄԱԼԱԹԻԱ-ՍԵԲԱՍՏԻԱ ՎԱՐՉԱԿԱՆ ՇՐՋԱՆԻ ԹԻՎ 176 ԴՊՐՈՑԻՆ ԿԻՑ ԹԵՆԻՍԻ ԿՈՐՏԵՐԻ ԲԱՍԿԵՏԲՈԼԻ ԵՎ ՖՈՒՏԲՈԼԻ ԴԱՇՏԵՐԻ ԿԱՌՈՒՑՄԱՆ ՆԱԽԱԳԻԾ

ՀԱՎԵԼՅԱԼ ԻՆՖՈՐՄԱՑԻԱ

Մետաղական կոնստրուկցիայի հատակագիծ 3.30 նիշում

ՓՈՒԼ	ԹԵՐԹ	ԹԵՐԹԵՐ
ԱՆ	ՇԿ-11	15

RIGroup

Հիմքի մասնագիր				
Դիրք	Նշանակում	Անվանում	Քան./հատ	Քաշ/ կգ
1s	ԳՈՍՏ 34028-2016	Ø8 A500c L= 1 գ.մ.	831	328
1f	ԳՈՍՏ 34028-2016	Ø18 A500C L=9160	32	585
2f	ԳՈՍՏ 34028-2016	Ø18 A500C L=10660	24	511
101f	ԳՈՍՏ 34028-2016	Ø8 A240 L=1580	841	524
Ժապավենային հիմքի նյութը՝			Մ³	
Բետոն B25			14.5	
Նախ. շերտի նյութը՝			Մ³	
Բետոն B12.5			4.0	
Խամքարաբետոնի նյութը՝			Մ³	
B15 Խամքարաբետոն			5.7	
Հարթաշերտի նյութը՝			Մ³	
Բետոն B15			8.0	

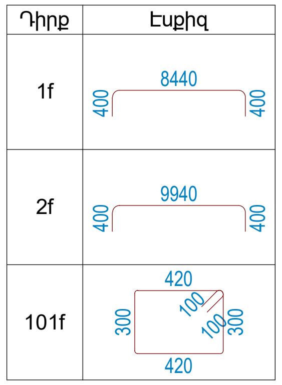

Սյուների մասնագիր				
Դիրք	Նշանակում	Անվանում	Քան./հատ	Քաշ/ կգ
1c	ԳՈՍՏ 34028-2016	Ø20 A500C L=5560	16	219
2c	ԳՈՍՏ 34028-2016	Ø18 A500C L=5560	32	355
101c	ԳՈՍՏ 34028-2016	Ø8 A240 L=1460	140	80
102c	ԳՈՍՏ 34028-2016	Ø8 A240 L=1260	280	138
Նյութ			Մ³	
Բետոն B25			4.8	

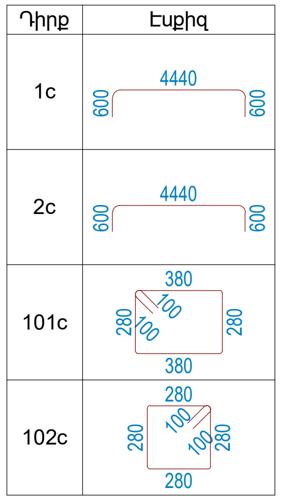

Պարզունակների մասնագիր				
Դիրք	Նշանակում	Անվանում	Քան./հատ	Քաշ/ կգ
1g	ԳՈՍՏ 34028-2016	Ø18 A500C L=10300	18	370
2g	ԳՈՍՏ 34028-2016	Ø18 A500C L=8800	24	422
101g	ԳՈՍՏ 34028-2016	Ø8 A240 L=500	441	86
102g	ԳՈՍՏ 34028-2016	Ø8 A240 L=1340	441	232
Նյութը			Մ³	
Բետոն B25			6.6	

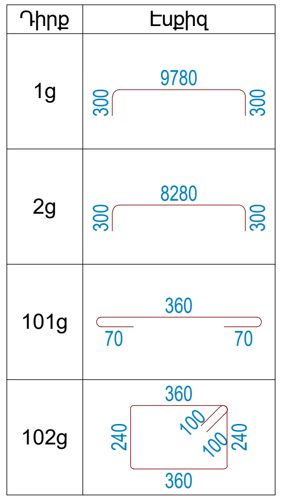

3.30 նիշում ծածկի սալի մասնագիր				
Դիրք	Նշանակում	Անվանում	Քան./հատ	Քաշ/ կգ
1s	ԳՈՍՏ 34028-2016	Ø10 A500c L= 1 գ.մ.	1629.54	1005
101s	ԳՈՍՏ 34028-2016	Ø8 A240 L=680	169	46
Նյութը՝			Մ³	
Բետոն B25			10.2	

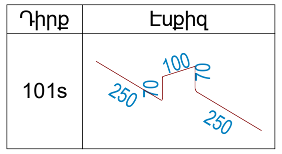

Մետաղական կարկասի մասնագիր				
Դիրք	Անվանում	Չափ մմ / մ	Քանակ	Քաշ/ կգ
1	Ուղղանկյուն խողովակ	h x b x t = 120x60x4 / L =1գ.մ.	111.7	1158.9
2	Ուղղանկյուն խողովակ	h x b x t = 60x40x4 / L =1գ.մ.	25.5	138.2
3	Ուղղանկյուն խողովակ	h x b x t = 80x60x4 / L =1գ.մ.	15.5	122.9
4	Քառակուսի խողովակ	h x b x t = 40x40x3 / L =1գ.մ.	220.5	723.8
3	Ø16 A500c	L =860	68	94
4	Պողպատե թերթ	-200x160x10	34	86

Արտաքին աստիճանի և ծաղկանոցի նյութը՝	Մ³
B15 Խամքարաբետոն	1.8

ՆԴ - 1

Մ 1 : 10

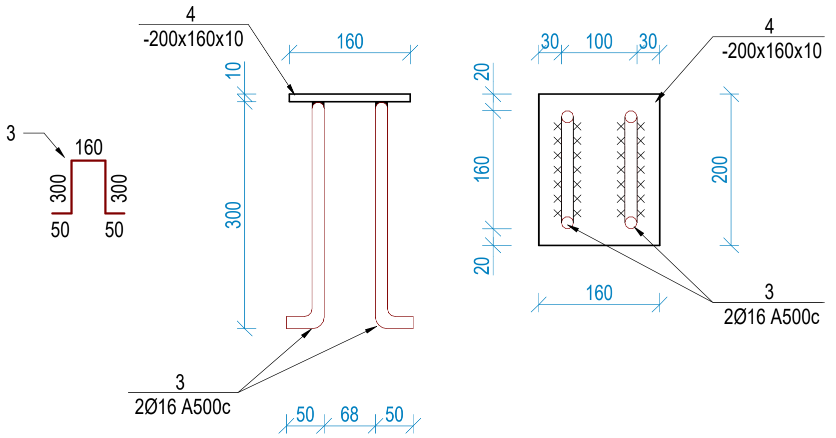

ԿՐՈՂ ՏԱՐՐԻ ԵՐԿԱՅՆԱԿԱՆ ԱՄՐԱՆՆԵՐԻ ԾԱՅՐԱԿՑՄԱՆ ՀԱՆԳՈՒՅՑՆԵՐ Մ 1:20

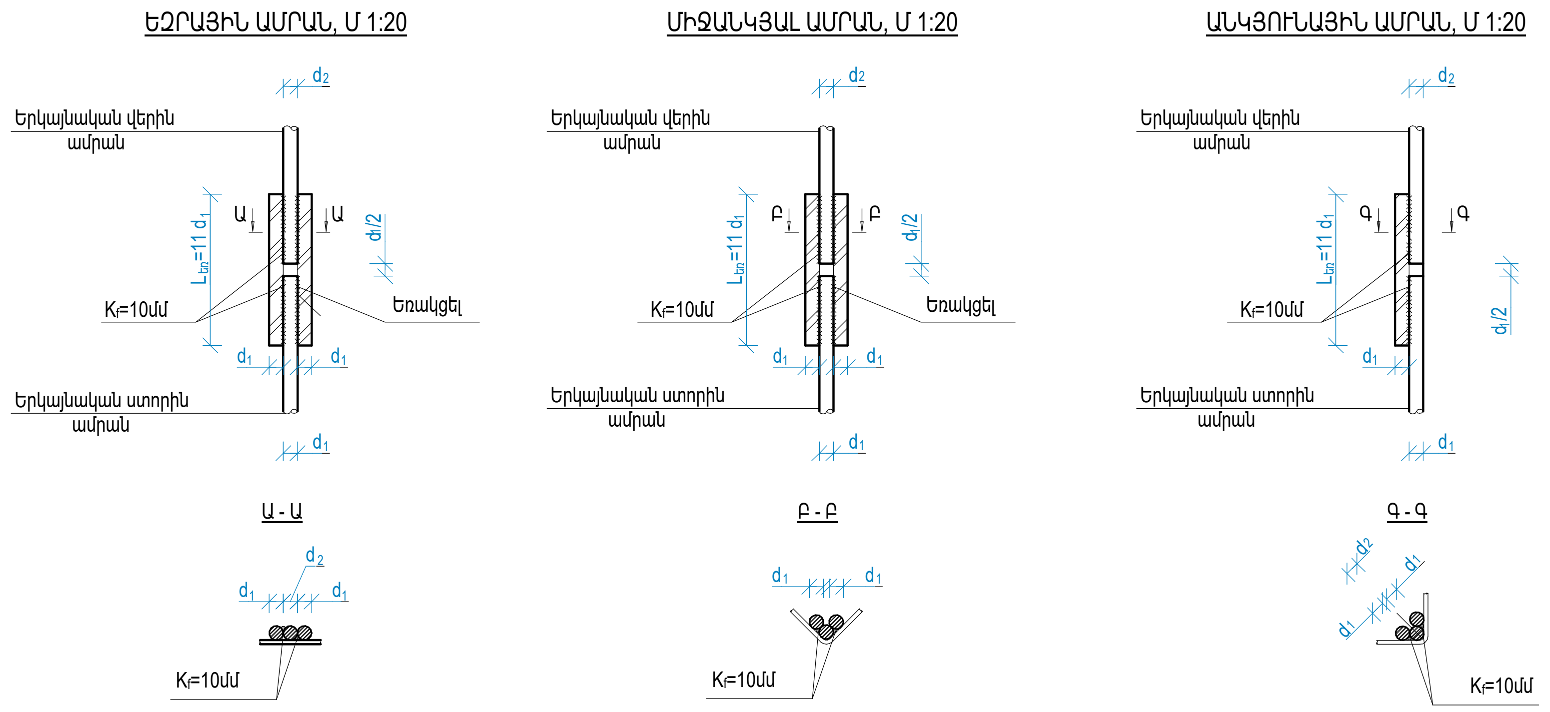

Պատվիրատու՝

Երևանի քաղաքապետարան

ՏՆՕՐԵՆ

Ռ . ԻԳԻԹՅԱՆ

ՃԱՐՏԱՐԱՊԵՏ

Վ . ԱԶՈՅԱՆ

Կ . ԹԻՐԱՔՅԱՆ

ԿՈՆՍՏՐՈՒԿՏՈՐ

Հ . ՀԱՐՈՒԹՅՈՒՆՅԱՆ

ԿՈՆՍՏՐՈՒԿՏՈՐԱԿԱՆ ՄԱՍ

ԱՆՎԱՆՈՒՄԸ

ԵՐԵՎԱՆ ՔԱՂԱՔԻ ՄԱԼԱԹԻԱ-ՍԵԲԱՍՏԻԱ ՎԱՐՉԱԿԱՆ ՇՐՋԱՆԻ ԹԻՎ 176 ԴՊՐՈՑԻՆ ԿԻՑ ԹԵՆԻՍԻ ԿՈՐՏԵՐԻ ԲԱՍԿԵՏԲՈԼԻ ԵՎ ՖՈՒՏԲՈԼԻ ԴԱՇՏԵՐԻ ԿԱՌՈՒՑՄԱՆ ՆԱԽԱԳԻԾ

ՀԱՎԵԼՅԱԼ ԻՆՖՈՐՄԱՑԻԱ

Մասնագրեր

ՓՈՒԼ	ԹԵՐԹ	ԹԵՐԹԵՐ
ԱՆ	ՇԿ-12	15

Միջնորմների ամրանավորման և ամրացման դրվագ
Մ 1 : 20

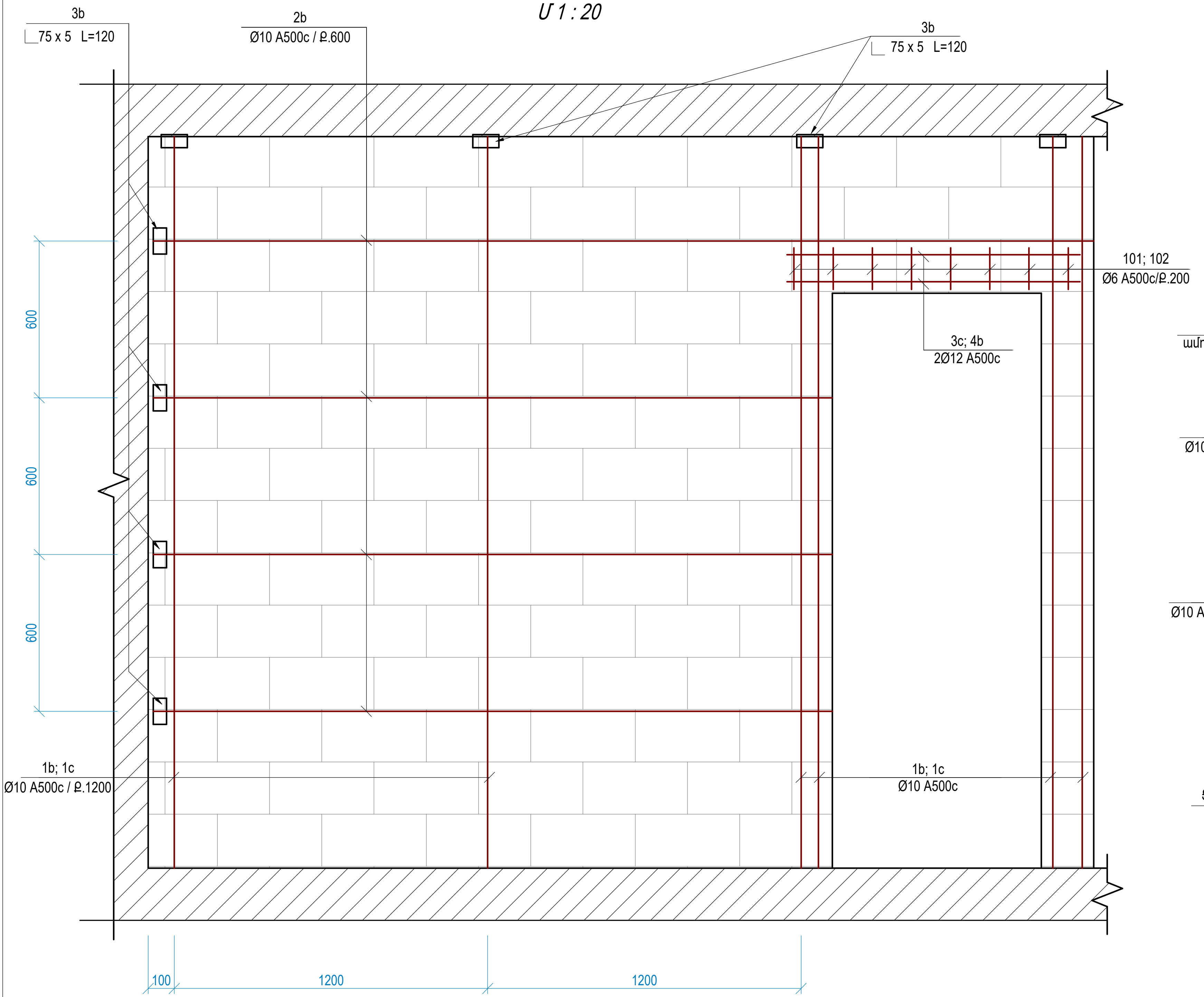

Միջնորմ 200մմ և 100մմ
Մ 1 : 10

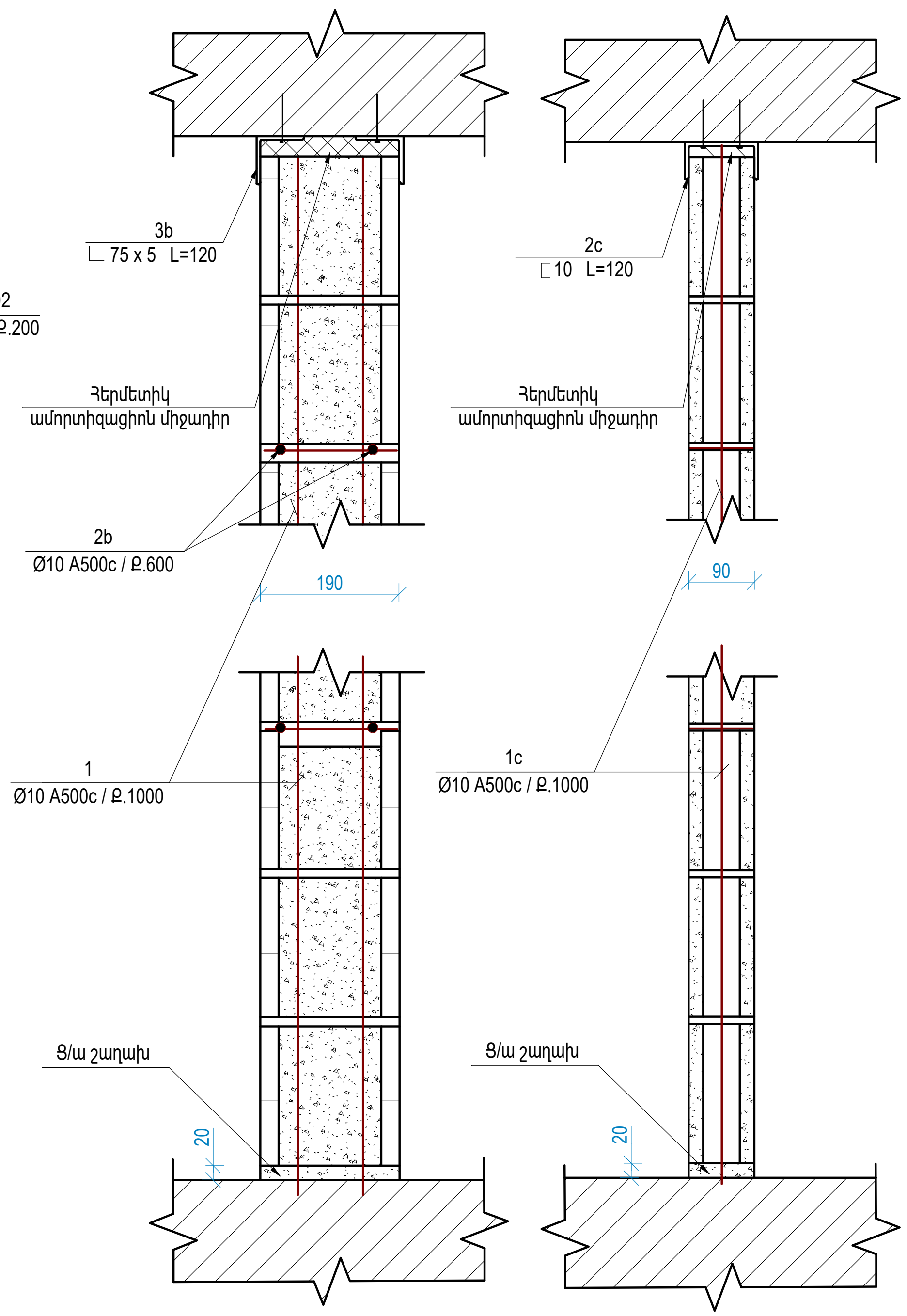

Ծանոթագրություն

1. Պատլիցքերի ամրանավորումն իրականացնել ուղղահայաց և հորիզոնական ուղղություններով:
2. Կրող կոնստրուկցիաներում գայլիկոնով իրականացնել 12 մմ տրամագծով անցքեր:
3. Իրականացված անցքերում ներարկել պոլիմերցեմենտային շաղախ:
4. Միջնորմերի ամրակցումներն իրականացնել 5 մմ տրամագծով զույգ դյուբելներով:
5. Պեմզաբլոկներից կանոնավոր շարքն իրականացնել B12.5 ցեմենտ-ավազե շաղախով:
6. Թեթև հավաքովի բլոկների անցքերն ըստ գծագրերի լցնել թեթև մանրահատ բետոնով:
7. Պատլիցքը և միջնորմերը կրող կոնստրուկցիաներից անջատել էլաստիկ նյութով:
8. Հերմետիկ ամորտիզացնող միջադիրները (ՀԱՄ) կարերի ամբողջ երկարությամբ և բարձրությամբ իրականացնել առաձգական նյութերից:
9. Խստիվ արգելվում է հերմետիկ ամորտիզացնող միջադիրների փոխարեն օգտագործել այլ շինարարական նյութեր:
10. Պատլիցքերը տե՛ս ճարտարապետական գծագրերում:
11. Պատլիցքերում օգտագործվող պողպատի ծախսը ճշգրտել ըստ փաստացի տվյալների:
12. Թեթև սնամեջ բետոնե բլոկները շարել քարակապումով:

Պատվիրատու՝ Երևանի քաղաքապետարան	
ՏՆՕՐԵՆ	
Ռ. ԻԳԻԹՅԱՆ	
ՃԱՐՏԱՐԱՊԵՏ	
Վ. ԱԶՈՅԱՆ	
Կ. ԹԻՐԱԲՅԱՆ	
ԿՈՆՍՏՐՈՒԿՏՈՐ	
Հ. ՀԱՐՈՒԹՅՈՒՆՅԱՆ	

ԿՈՆՍՏՐՈՒԿՏՈՐԱԿԱՆ ՄԱՍ

ԱՆՎԱՆՈՒՄԸ

ԵՐԵՎԱՆ ՔԱՂԱՔԻ ՄԱԼԱԹԻԱ-ՍԵԲԱՍՏԻԱ ՎԱՐՉԱԿԱՆ ՇՐՋԱՆԻ ԹԻՎ 176 ԴՊՐՈՑԻՆ ԿԻՑ ԹԵՆԻՍԻ ԿՈՐՏԵՐԻ ԲԱՍԿԵՏԲՈԼԻ ԵՎ ՖՈՒՏԲՈԼԻ ԴԱՇՏԵՐԻ ԿԱՌՈՒՑՄԱՆ ՆԱԽԱԳԻԾ

ՀԱՎԵԼՅԱԼ ԻՆՖՈՐՄԱՑԻԱ

Միջնորմների ամրանավորման և ամրացման դրվագ: Հանգույցներ:

ՓՈՒԼ	ԹԵՐԹ	ԹԵՐԹԵՐ
ԱՆ	ՇԿ-13	15

Պատլիցքերի ամրացման դրվագ

Մ 1 : 25

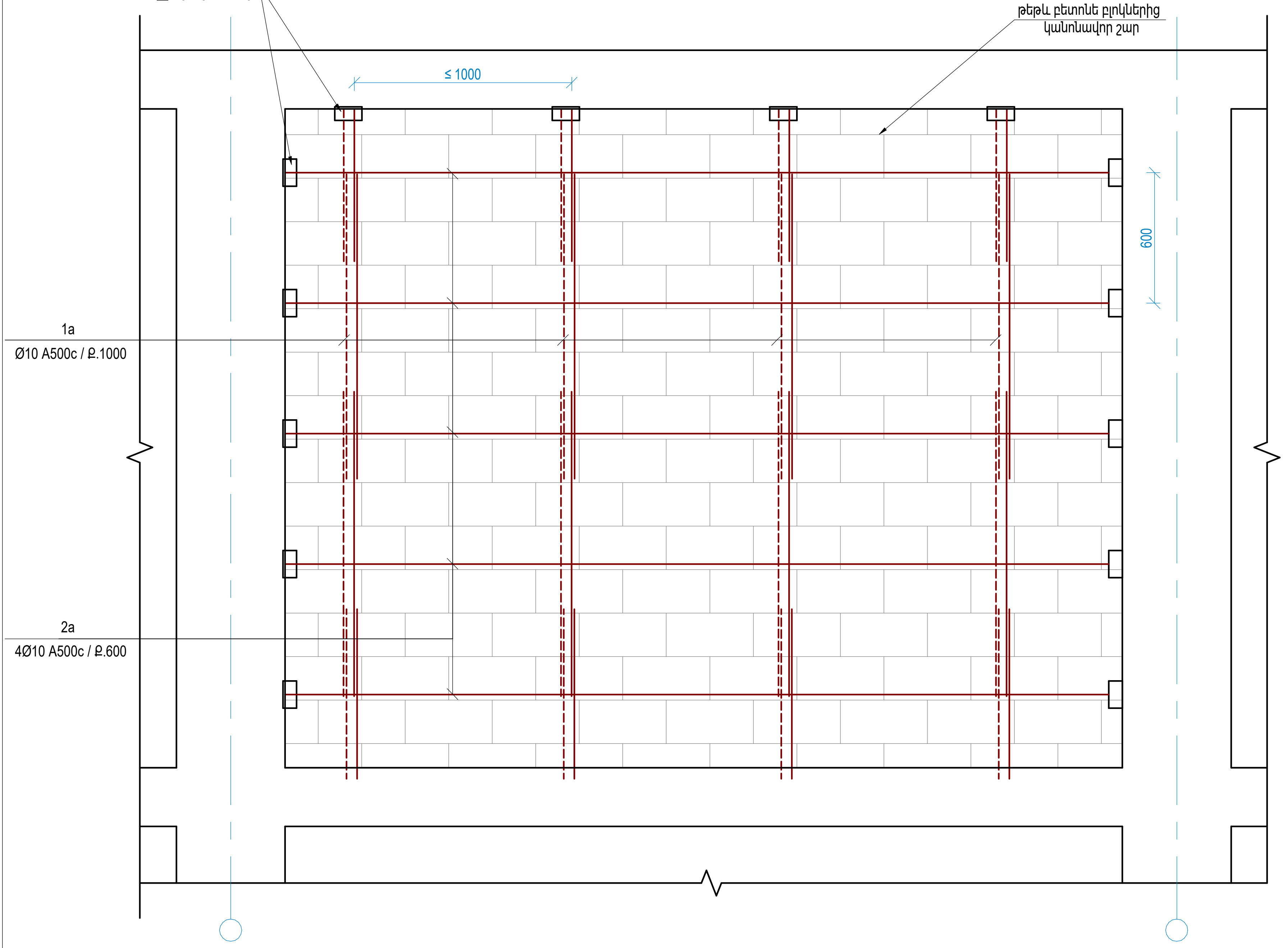

Պատի հետ միացման հանգույց

Մ 1 : 10

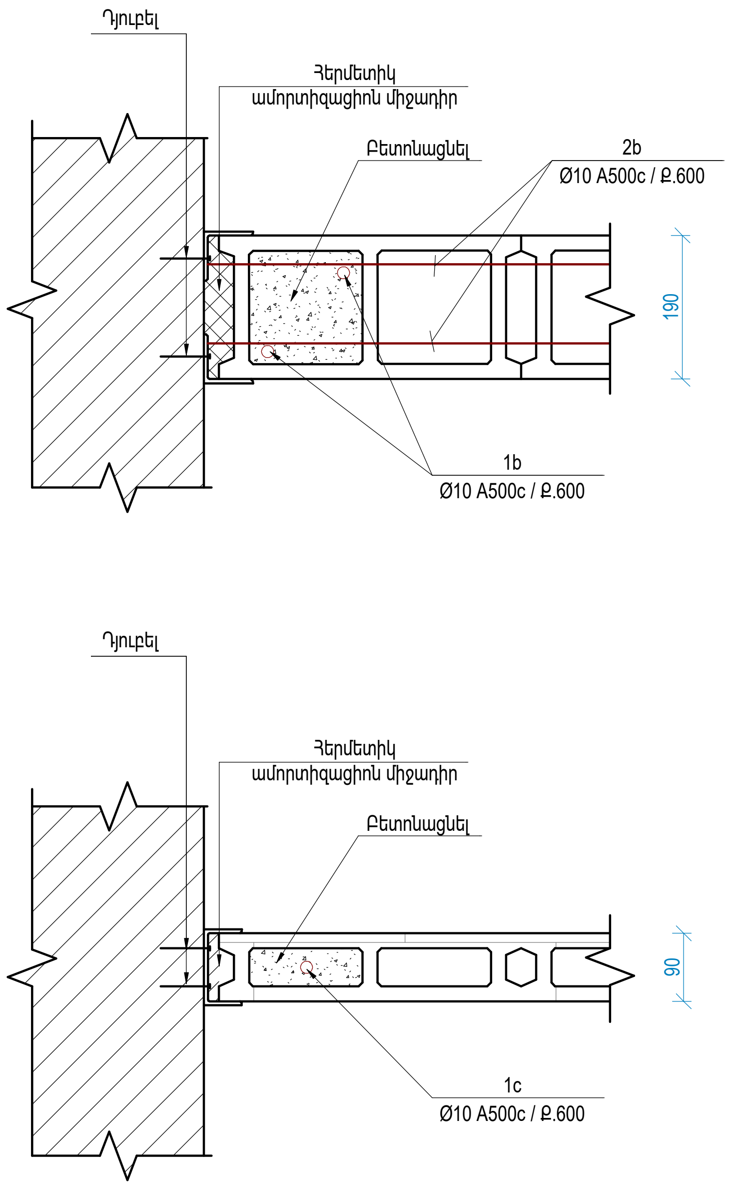

Բարավորներ

Մ 1 : 10

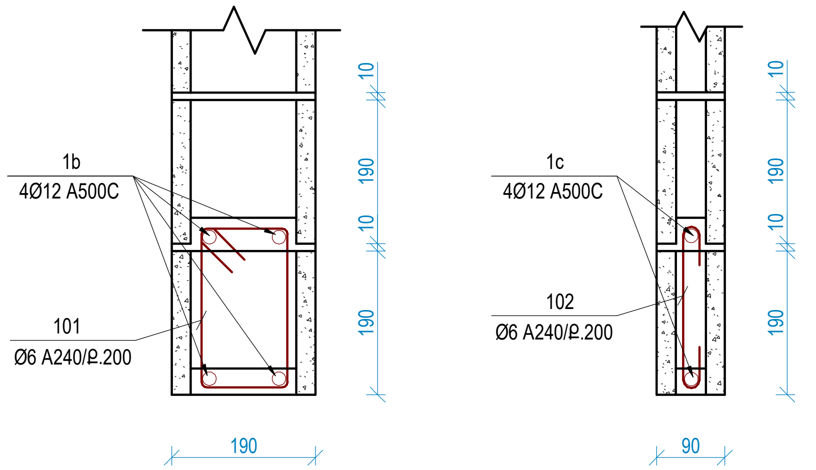

Դիրք	Էսքիզ
101	200 100 100 150 200
102	100 150 100

Ծանոթագրություն

1. Պատլիցքերի և միջնորմի ամրանավորումն իրականացնել ուղղահայաց և հորիզոնական ուղղություններով:
2. Կրող կոնստրուկցիաներում գայլիկոնով իրականացնել 12 մմ տրամագծով անցքեր:
3. Իրականացված անցքերում ներարկել պոլիմերցեմենտային շաղախ:
4. Միջնորմերի ամրակցումներն իրականացնել 5 մմ տրամագծով զույգ դյուբելներով:
5. Պեմզաբլոկներից կանոնավոր շարն իրականացնել B12.5 ցեմենտ-ավազե շաղախով:
6. Թեթև հավաքովի բլոկների անցքերն ըստ գծագրերի լցնել թեթև մանրահատ բետոնով:
7. Պատլիցքը և միջնորմերը կրող կոնստրուկցիաներից անջատել էլաստիկ նյութով:
8. Հերմետիկ ամորտիզացնող միջադիրները (ՀԱՄ) կարերի ամբողջ երկարությամբ և բարձրությամբ իրականացնել առաձգական նյութերից:
9. Խստիվ արգելվում է հերմետիկ ամորտիզացնող միջադիրների փոխարեն օգտագործել այլ շինարարական նյութեր:
10. Պատլիցքերի և միջնորմների դիրքը տե՛ս ճարտարապետական գծագրերում:
11. Պատլիցքերի և միջնորմում օգտագործվող պողպատի ծախսը ճշգրտել ըստ փաստացի տվյալների:
12. Թեթև սնամեջ բետոնե բլոկները շարել քարակապումով:

RIGroup

Պատվիրատու՝

Երևանի քաղաքապետարան

ՏՆՕՐԵՆ

Ռ. ԻԳԻԹՅԱՆ

ՃԱՐՏԱՐԱՊԵՏ

Վ. ԱԶՈՅԱՆ

Կ. ԹԻՐԱՑՅԱՆ

ԿՈՆՍՏՐՈՒԿՏՈՐ

Հ. ՀԱՐՈՒԹՅՈՒՆՅԱՆ

ԿՈՆՍՏՐՈՒԿՏՈՐԱԿԱՆ ՄԱՍ

ԱՆՎԱՆՈՒՄԸ

ԵՐԵՎԱՆ ՔԱՂԱՔԻ ՄԱԼԱԹԻԱ-ՍԵԲԱՍՏԻԱ ՎԱՐՉԱԿԱՆ ՇՐՋԱՆԻ ԹԻՎ 176 ԴՊՐՈՑԻՆ ԿԻՑ ԹԵՆԻՍԻ ԿՈՐՏԵՐԻ ԲԱՍԿԵՏԲՈԼԻ ԵՎ ՖՈՒՏԲՈԼԻ ԴԱՇՏԵՐԻ ԿԱՌՈՒՑՄԱՆ ՆԱԽԱԳԻԾ

ՀԱՎԵԼՅԱԼ ԻՆՖՈՐՄԱՑԻԱ

Պատլիցքերի ամրացման դրվագ: Հանգույցներ:

ՓՈՒԼ	ԹԵՐԹ	ԹԵՐԹԵՐ
ԱՆ	ՇԿ-14	15

RIGroup

Եռաչափ տեսք-1
Մ

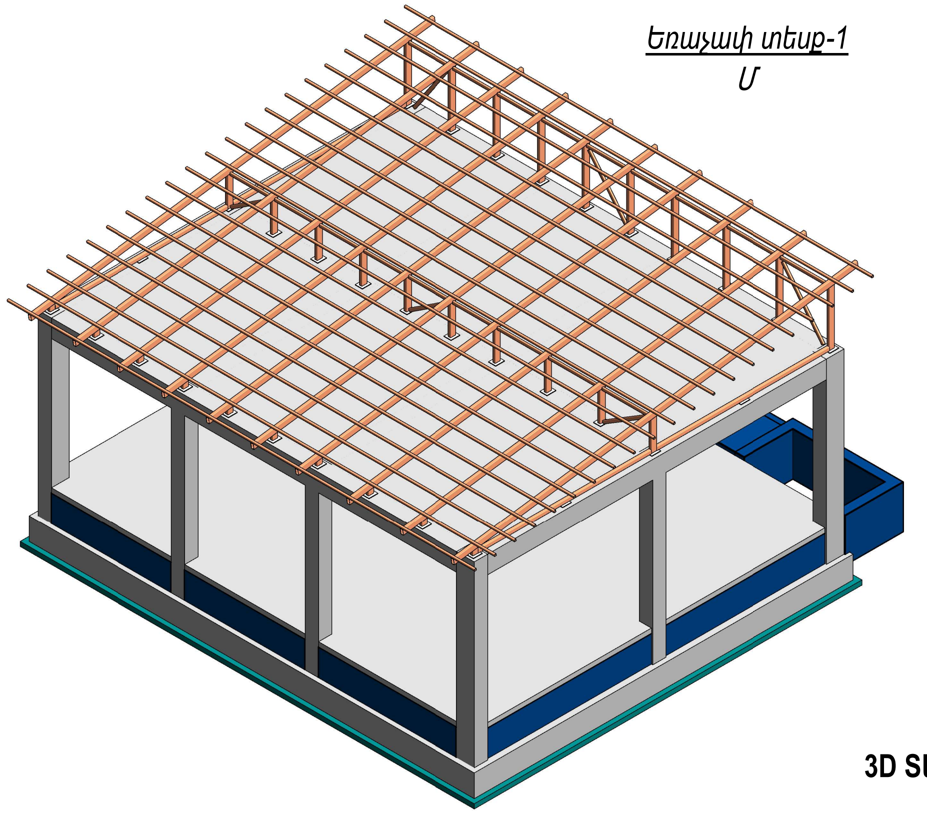

Եռաչափ տեսք-2
Մ

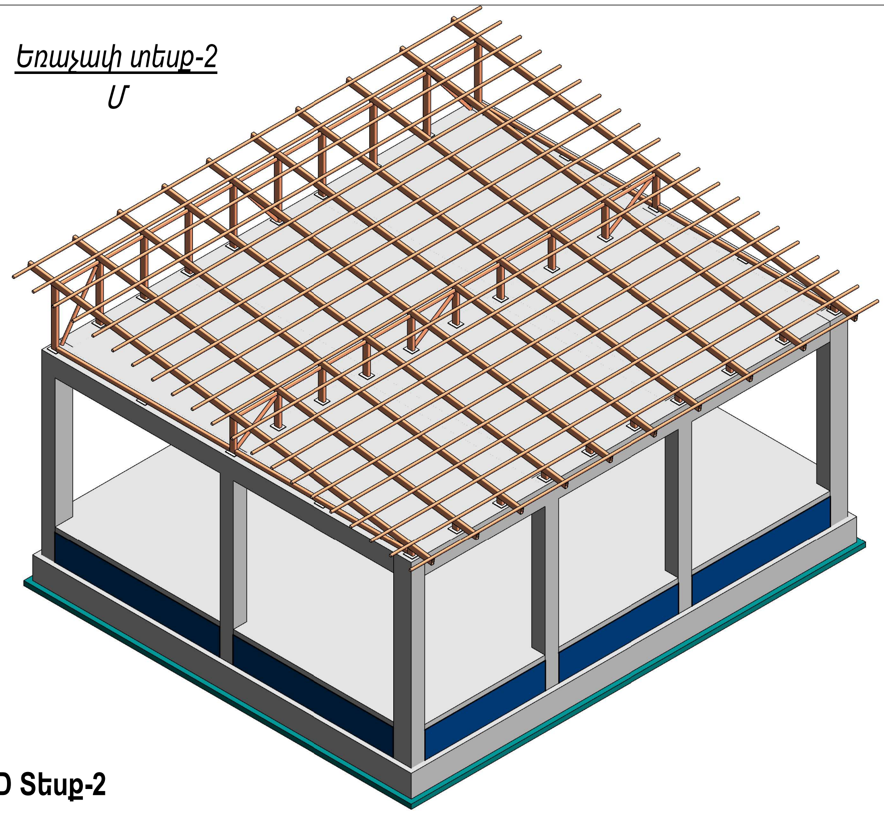

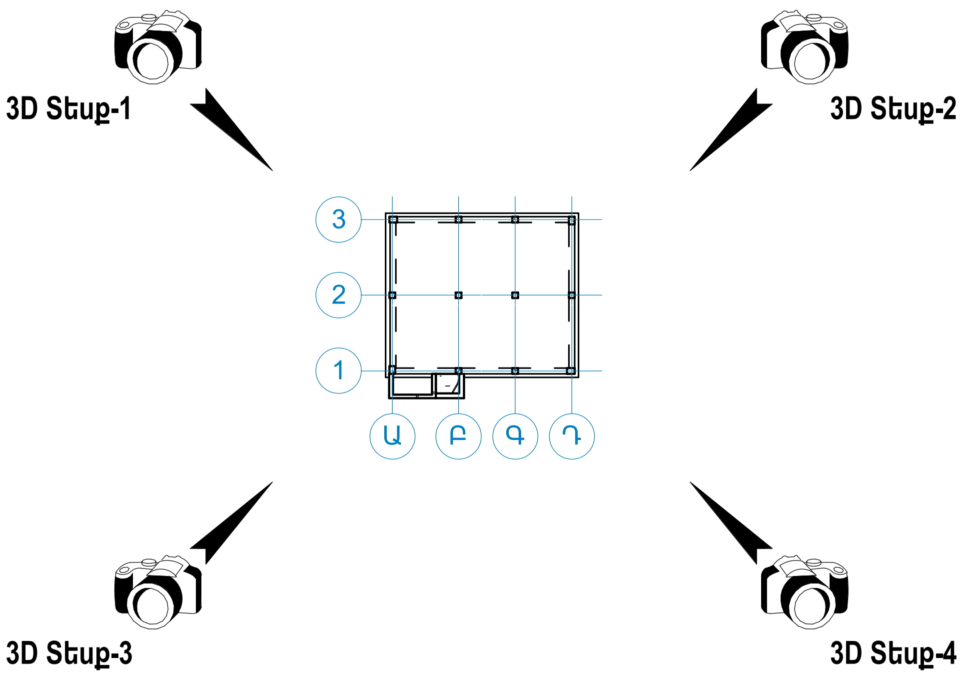

Եռաչափ տեսք-4
Մ

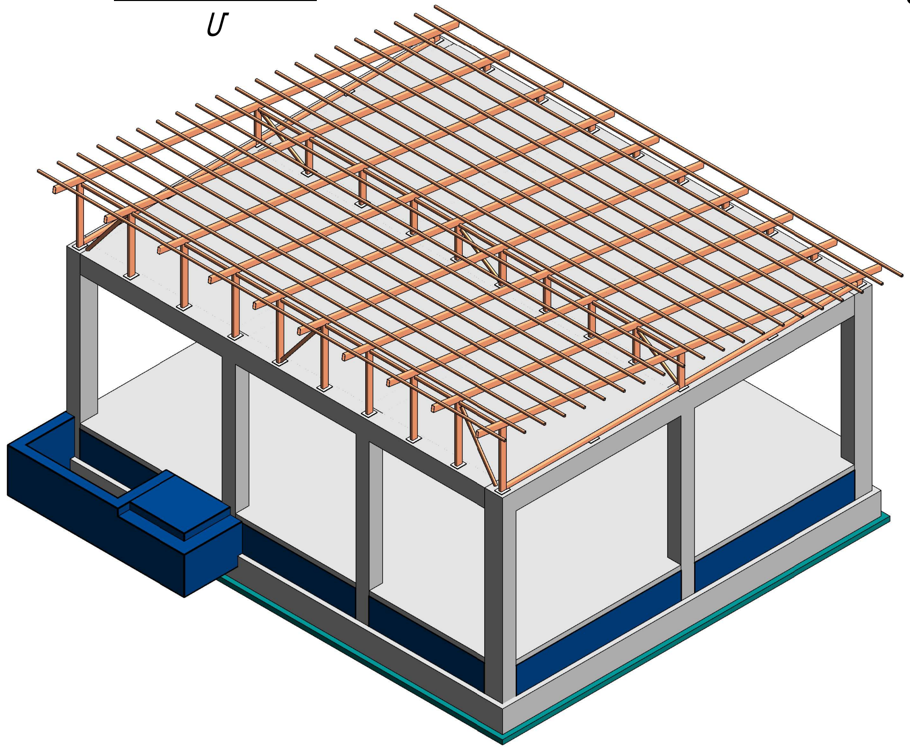

Եռաչափ տեսք-3
Մ

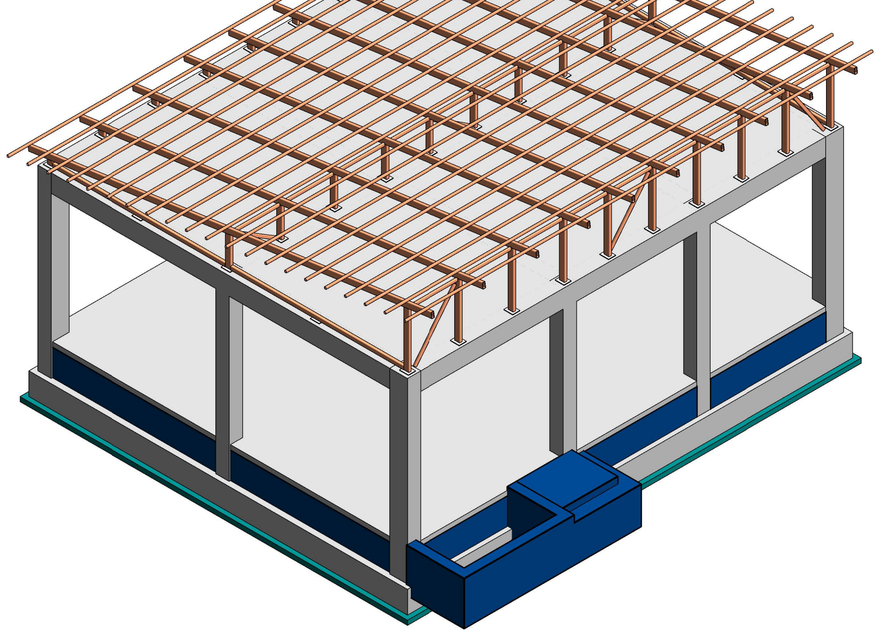

Պատվիրատու՝
Երևանի քաղաքապետարան

ՏՆՕՐԵՆ
Ռ. ԻԳԻԹՅԱՆ

ՃԱՐՏԱՐԱՊԵՏ
Կ. ԱԶՈՅԱՆ
Կ. ԹԻՐԱՔՅԱՆ

ԿՈՆՍՏՐՈՒԿՏՈՐ
Հ. ՀԱՐՈՒԹՅՈՒՆՅԱՆ

ԿՈՆՍՏՐՈՒԿՏՈՐԱԿԱՆ ՄԱՍ

ԱՆՎԱՆՈՒՄԸ

ԵՐԵՎԱՆ ՔԱՂԱՔԻ ՄԱԼԱԹԻԱ-ՍԵԲԱՍՏԻԱ ՎԱՐՉԱԿԱՆ ՇՐՋԱՆԻ ԹԻՎ 176 ԴՊՐՈՑԻՆ ԿԻՑ ԹԵՆԻՍԻ ԿՈՐՏԵՐԻ ԲԱՍԿԵՏԲՈԼԻ ԵՎ ՖՈՒՏԲՈԼԻ ԴԱՇՏԵՐԻ ԿԱՌՈՒՑՄԱՆ ՆԱԽԱԳԻԾ

ՀԱՎԵԼՅԱԼ ԻՆՖՈՐՄԱՑԻԱ

Եռաչափ տեսքեր

ՓՈՒԼ	ԹԵՐԹ	ԹԵՐԹԵՐ
ԱՆ	ՇԿ-15	15

ԱՇԽԱՏԱՆՔՆԵՐԻ ԾԱՎԱԼՆԵՐԻ ԱՄՓՈՓԱԳԻՐ *

N/N Հ/Հ	Աշխատանքների տեսակները և անվանումը	Չ/Մ	Քանակ
1	*2*	*3*	*4*
	Վարչական շենքի իրականացման աշխատանքային ծավալներ		
	Հողային աշխատանքներ		
1	Փոսորակի մշակում մեխանիզմով III կարգի բնահողում	մ³	135,0
2	Փոսորակի մշակում (հղկում) ձեռքով III կարգի բնահողում	մ³	15,0
3	Գրունտի ետլիցք տոփանումով	մ³	125,0
4	Ավելցուկային բնահողի բարձում և տեղափոխում, մինչև 5 կմ	մ³	25,0
	Շինարարական աշխատանքներ		
1	Նախապատրաստական շերտ B12.5 դասի բետոնից	մ³	4,00
2	Ե/բ հիմքեր B25 դասի բետոնից	մ³	15,00
3	Խամքարաբետոն B15 դասի բետոնից	մ³	6,00
4	Աստիճանի և ծաղկանոցի խամքարաբետոն B15 դասի բետոնից	մ³	2,00
5	Ե/բ հիմնակմախկ B25 դասի բետոնից	մ³	22,00
6	Ե/բ հարթաշերտ B15 դասի բետոնից	մ³	8,00
7	Ե/բ նախ. շերտի և հարթաշերտի տակ խճե նախապատրաստական շերտ 25-40մմ	մ³	12,00
8	Գրունտի հետ շփվող մակերեսի երկտակ ջրամեկուսացում	մ²	60,00
9	Ամրան Φ20 A500c դասի	կգ	220,00
10	Ամրան Φ18 A500c դասի	կգ	2250,00
11	Ամրան Φ16 A500c դասի	կգ	94,00
12	Ամրան Φ10 A500c դասի	կգ	1005,00
13	Ամրան Φ8 A500c դասի	կգ	328,00
14	Ամրան Φ8 A240 դասի	կգ	1110,00
15	Պողպատե խողովակ 120x60x4	կգ	1160,00
16	Պողպատե խողովակ 60x40x4	կգ	140,00
17	Պողպատե խողովակ 80x60x4	կգ	123,00
18	Պողպատե խողովակ 40x40x3	կգ	740,00
19	Պողպատե թերթ -200x160x10 34 հատ	կգ	86,00

ՇԻՆ ԿԱԶՄԱԿԵՐՊՄԱՆ ՄԱՍ

ԲԱՑԱՏՐԱԳԻՐ

ՇԻՆԱՐԱՐԱԿԱՆ ՀՐԱՊԱՐԱԿ

1.Ընդհանուր դրույթներ

«Շինարարության կազմակերպում» բաժինը մշակված է նախագծման տեխնիկական առաջադրանքի հիման վրա համաձայն ՀՀ ՇՆ 3.01.01-09 և ընդգրկում է

- բացատրագիր,
- աշխատանքների կատարման համար ներկայացվող տեխնիկական տվյալներ,
- կատարվող աշխատանքների անվտանգության պահպանման հրահանգներ
- կատարվող աշխատանքների որակային ստուգման հրահանգներ,
- աշխատանքի կատարման ժամանակացույց,
- շինարարական հրապարակի գլխավոր հատակագիծ,
- Բաժնի մշակման ժամանակ օգտագործվել են հետևյալ նորմատիվային փաստաթղթերը.
- ՀՀ ՇՆ 3.01.01-09 «Շինարարության կազմակերպում»
- ՍՆԻՊ III-4-85*՝ «Շինարարության տևողության և նախակատարման նորմեր շենքերի և կառույցների շինարարությունում»,
- ՍՆԻՊ III-4-80*՝ «Անվտանգության տեխնիկան շինարարությունում»,
- ՀՀ Քաղաքացիական օրեսգիրք

ԱՆՎՏԱՆԳՈՒԹՅԱՆ ՏԵԽՆԻԿԱՆ ՀՈՂԱՅԻՆ ԳՐՈՒՆՏՆԵՐԻ ՔԱՆԴՄԱՆ ԱՇԽԱՏԱՆՔՆԵՐԻ ԺԱՄԱՆԱԿ

1. Շին. հրապարակի տեղամասում որտեղ տարվում են հաղային քանդման աշխատանքներ չի թույլատրվում կատարել այլ աշխատանքներ և կողմնակի մարդկանց ներկայությունը արգելվում է:
2. Չի թույլատրվում կատարել հողային քանդման աշխատանքներ, բաց տեղերում քամու 15մ/վ արագության դեպքում, սառցակալած ժամանակ, մառախուղի ժամանակ:
3. Չի թույլատրվում հողային կուտակված զանգվածների վրայով մարդկանց տեղաշարժը ինժեներական կոմունիկացիաների խրամատների քանդման աշխատանքների ժամանակ:
4. Խրամատները պատրաստելիս հոսուն գրունտների ի հայտ գալու դեպքում տվյալ հատվածներում անհրաժեշտ է իրականացնել միջոցառումներ ամրացնելու խրամատների շուրթերը, ապահովելով աշխատողների անվտանգությունը:
5. Ճանապարհների անցումային հատվածներում ինժեներական կոմունիկացիաների խրամատները պատրաստելիս անհրաժեշ է՝ խրամատներում տեղադրել ինժեներական գծերին համապատասխան քանակով, ոչ պակաս 1/3 տրամագծով ինժեներական գծին գերազանցող մետաղական կամ համապատասխան ամրության պլաստիկե խողովակներ, որոնց եզրային հատվածները պետք է ծածկել ծցանով օտար մարմինների թափանցումից խուսափելու համար և համապատասխան ավազային բարձիկը ապահովվելով կատարել գրունտների հետլիցք շերտային տոփանումներով:
6. Տեղամասում հողային զանգվածների երկարաժամկետ կուտակման դեպքում ինչպես նաև պահոց տեղափոխված զանգվածները ծածկել պաստառով քամու ազդեցության համար:

ՇԻՆԱՐԱՐԱԿԱՆ ՀՐԱՊԱՐԱԿԻ ԱՆՎՏԱՆԳՈՒԹՅԱՆ ՏԵԽՆԻԿԱՆ ԿՈՆՍՏՐՈՒԿՑԻԱՆԵՐԻ ԵՎ ՇԻՆՎԱԾՔՆԵՐԻ ԱՇԽԱՏԱՆՔՆԵՐԻ ԿԱՏԱՐՄԱՆ ԺԱՄԱՆԱԿ

1.Շինարարության ընթացքում շինմոնտաժային աշխատանքները կատարելիս նախապես անհրաժեշտ են ապամոնտաժված կոնստրուկցիաներին առնչվող հանգույցները ենթարկել համապատասխան մշակման նոր մոնտաժային և կառուցման աշխատանքների կատարման համար:

2. Շինարարության կատարման ժամանակ անհրաժեշտ է կազմակերպել անվտանգության միջոցառումներ.

- աշխատատեղերի տեղադրությունը ըստ բարձրության 1.3մետր և ավելի տարբերությունների դեպքում,
- բարձր տեղադրված կոնստրուկցիաների, նյութերի, գործիքների անկումից,
- մեքենաների շարշական մասերի և նրանցով տեղաշարժվող կոնստրուկցիաների և նյութերի անկումից,
- շենքի և շինության չամրացված կոնստրուկցիաների փլուզումից,
- մեքենաների մասերի անկումից,
- աշխատանքի ժամանակ վնասակար նյութերով աշխատելիս անվտանգության ապահովման համար,
- աշխատանքների կատարման համար անհրաժեշտ նյութերի և կոնստրուկցիաների աշխատատեղերում ճիշտ դասվորությունը,
- աշխատանքների կատարման հերթականությունը հաշվի առնելով կոնստրուկցիաների կայուն տեղադրման համար,
- կոնստրուկցիաների և շինվածքների տեղադրման ժամանակ ապահովել միջոցառումներ աշխատողների ցած չնկնելու և նրանց կողմից իրերի ընկնելու վտանգի դեմ համապատասխան պաշտպանիչ միջոցառումներ իրականացնելու,
- ճշգրտել աշխատանքային վտանգավոր գոտին նշահարել դրոշակներով ցուցանակներով և այլ միջոցներով,
- ապահովել աշխատատեղերի անվտանգությունը բարձրության վրա,
- ճշտել տեղադրվող կոնստրուկցիաների հաջորդականությունը,
- մոնտաժման ընթացքում ապահովել կոնստուկցիաների և շինվածքների կայունությունը:

RIGroup	
Պատվիրատու՝ Երևանի քաղաքապետարան	
ՏՆՕՐԵՆ	
Ռ. ԻԳԻԹՅԱՆ	
ՃԱՐՏԱՐԱՊԵՏ	
Վ. ԱՋՈՅԱՆ	
Կ. ԹԻՐԱՔՅԱՆ	
ՆԱԽԱԳԾԵՑ	
Վ. ԳՐԻԳՈՐՅԱՆ	
ՇԻՆ ԿԱԶՄԱԿԵՐՊՄԱՆ ՄԱՍ	
ԱՆՎԱՆՈՒՄԸ	
ԵՐԵՎԱՆ ՔԱՂԱՔԻ ՄԱԼԱԹԻԱ-ՍԵԲԱՍՏԻԱ ՎԱՐՉԱԿԱՆ ՇՐՋԱՆԻ ԹԻՎ 176 ԴՊՐՈՑԻՆ ԿԻՑ ԹԵՆԻՍԻ ԿՈՐՏԵՐԻ ԲԱՍԿԵՏԲՈԼԻ ԵՎ ՖՈՒՏԲՈԼԻ ԴԱՇՏԵՐԻ ԿԱՌՈՒՑՄԱՆ ՆԱԽԱԳԻԾ	
ՀԱՎԵԼՅԱԼ ԻՆՖՈՐՄԱՑԻԱ	
Բացատրագիր	

ՓՈՒԼ	ԹԵՐԹ	ԹԵՐԹԵՐ
ԱՆ	ՇԿ-1	3

RIGroup

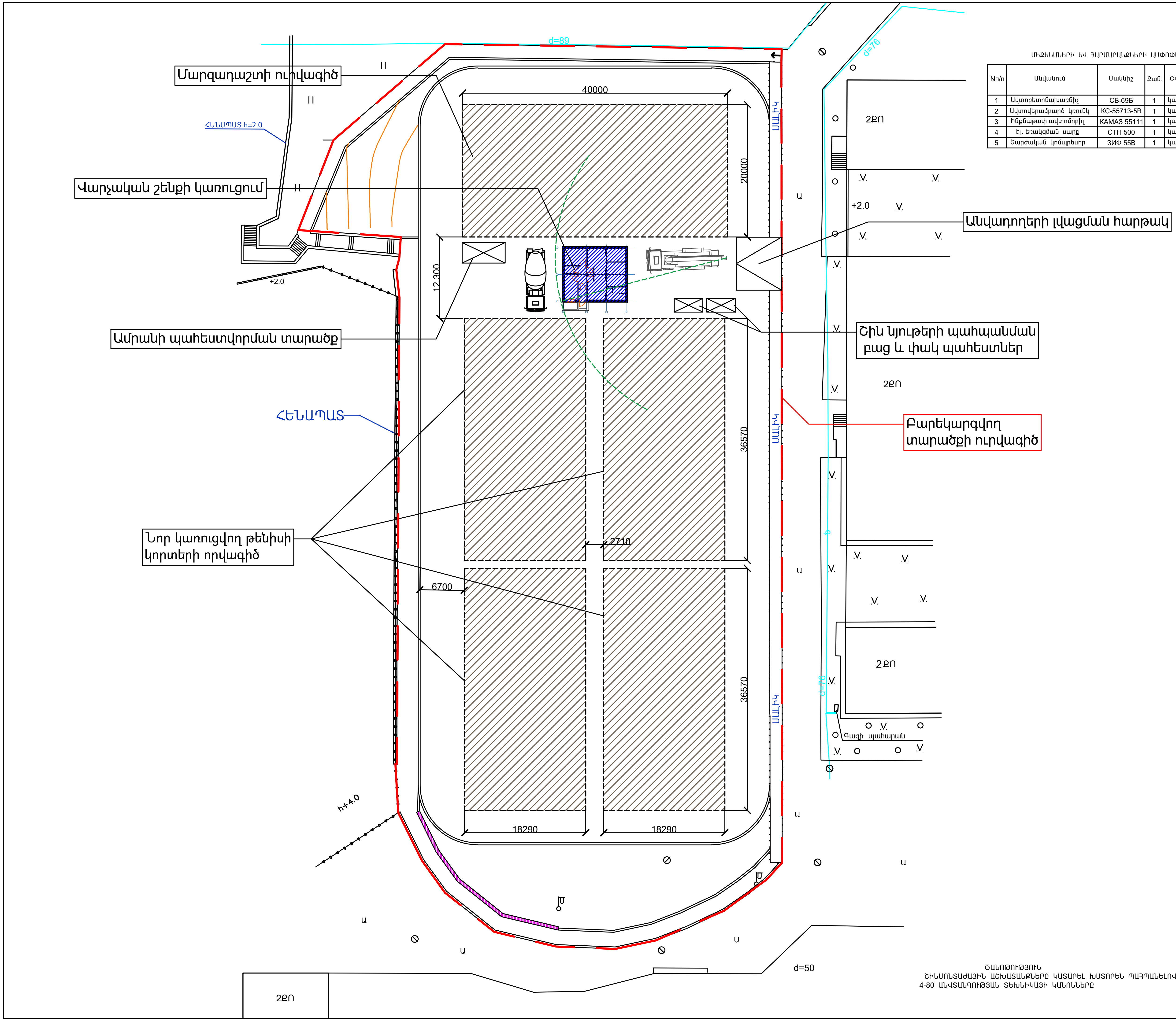

ՄԵՔԵՆԱՆԵՐԻ ԵՎ ՀԱՐՄԱՐԱՆՔՆԵՐԻ ԱՄՓՈՓԱԳԻՐ

Nп/п	Անվանում	Մակնիշ	Քան.	Ծանոթություն
1	Ավտոբետոնախառնիչ	СБ-69Б	1	կամ համարժեք
2	Ավտովերամբարձ կռունկ	КС-55713-5В	1	կամ համարժեք
3	Ինքնաթափ ավտոմոբիլ	КАМАЗ 55111	1	կամ համարժեք
4	Էլ. եռակցման սարք	СТН 500	1	կամ համարժեք
5	Շարժական կոմպրեսոր	ЗИФ 55В	1	կամ համարժեք

ԾԱՆՈԹՈՒԹՅՈՒՆ
ՇԻՆՄՈՆՏԱԺԱՅԻՆ ԱՇԽԱՏԱՆՔՆԵՐԸ ԿԱՏԱՐԵԼ ԽՍՏՈՐԵՆ ՊԱՀՊԱՆԵԼՈՎ ՇՆ ԵՎ Կ III, 4-80 ԱՆՎՏԱՆԳՈՒԹՅԱՆ ՏԵԽՆԻԿԱՅԻ ԿԱՆՈՆՆԵՐԸ

RIGroup

Պատվիրատու՝
Երևանի քաղաքապետարան

ՏՆՕՐԵՆ
Ռ. ԻԳԻԹՅԱՆ

ՃԱՐՏԱՐԱՊԵՏ
Կ. ԱԶՈՅԱՆ
Կ. ԹԻՐԱՔՅԱՆ

ՆԱԽԱԳԾՈՂ
Կ. ԳՐԻԳՈՐՅԱՆ

ՇԻՆ ԿԱԶՄԱԿԵՐՊՄԱՆ ՄԱՍ

ԱՆՎԱՆՈՒՄԸ

ԵՐԵՎԱՆ ՔԱՂԱՔԻ ՄԱԼԱԹԻԱ-ՍԵԲԱՍՏԻԱ ՎԱՐՉԱԿԱՆ ՇՐՋԱՆԻ ԹԻՎ 176 ԴՊՐՈՑԻՆ ԿԻՑ ԹԵՆԻՍԻ ԿՈՐՏԵՐԻ ՀԱՄԱԼԻՐԻ ԵՎ ՖՈՒՏԲՈԼԻ ԴԱՇՏԵՐԻ ԿԱՌՈՒՑՄԱՆ ՆԱԽԱԳԻԾ

ՀԱՎԵԼՅԱԼ ԻՆՖՈՐՄԱՑԻԱ

Շին կազմակերպման հատակագիծ
Մ1:200

ՓՈՒԼ	ԹԵՐԹ	ԹԵՐԹԵՐ
ԱՆ	ՇԿ-2	3

RIGroup

ՇԻՆԱՐԱՐԱԿԱՆ ԱՇԽԱՏԱՆՔՆԵՐԻ ԺԱՄԱՆԱԿԱՑՈՒՅՑ

N	ՇԻՆ ԱՇԽԱՏԱՆՔՆԵՐԻ ԱՆՎԱՆՈՒՄԸ	ԱՄԻՍՆԵՐ					
Ը/Կ		1	2	3	4	5	6
1	ՆԱԽԱՊԱՏՐԱՍՏԱԿԱՆ ՓՈՒԼԻ ԱՇԽԱՏԱՆՔՆԵՐ						
2	ՀՈՂԱՅԻՆ ԱՇԽԱՏԱՆՔՆԵՐ						
3	ՀԻՄՔԵՐԻ ԻՐԱԿԱՆԱՑՈՒՄ						
4	ՀԻՄՆԱԿՄԱԽՔԻ ԻՐԱԿԱՆԱՑՈՒՄ						
5	ԱՐՏԱՔԻՆ ՊԱՏԵՐԻ ԵՎ ՏԱՆԻՔԻ ԻՐԱԿԱՆԱՑՈՒՄ						
6	ՆԵՐՔԻՆ և ԱՐՏԱՔԻՆ ՀԱՐԴԱՐՄԱՆ ԱՇԽԱՏԱՆՔՆԵՐ						
7	ՋՐԱՄԱՏԱԿԱՐԱՐՄԱՆ ԵՎ ԿՈՅՈՒՂՈՒ ԻՐ. ԱՇԽ						
8	ԿՈՐՏԵՐԻ ԵՎ ՄԱՐԶԱԴԱՇՏԻ ՑԱՆԿԱՊԱՏԵՐԻ ԻՐ-ՈՒՄ						
9	ԿՈՐՏԵՐԻ ԵՎ ՄԱՐԶԱԴԱՇՏԻ ԾԱԾԿՈՒԹՅԵՆՐԻ ԻՐ-ՈՒՄ						
10	ԲԱՐԵԿԱՐԳՄԱՆ ԱՇԽԱՏԱՆՔՆԵՐ						
11	ՓԱՍՏԱԹՂԹԵՐԻ ՀԱՎԱՔՈՒՄ և ՕԲՅԵԿՏԻ ՀԱՆՁՆՈՒՄ						

Պատվիրատու՝

Երևանի քաղաքապետարան

ՏՆՕՐԵՆ

Ռ . ԻԳԻԹՅԱՆ

ՃԱՐՏԱՐԱՊԵՏ

Վ . ԱԶՈՅԱՆ

Կ . ԹԻՐԱԲՅԱՆ

ՆԱԽԱԳԾԵՑ

Վ . ԳՐԻԳՈՐՅԱՆ

ՇԻՆ ԿԱԶՄԱԿԵՐՊՄԱՆ ՄԱՍ

ԱՆՎԱՆՈՒՄԸ

ԵՐԵՎԱՆ ՔԱՂԱՔԻ ՄԱԼԱԹԻԱ-ՍԵԲԱՍՏԻԱ ՎԱՐՉԱԿԱՆ ՇՐՋԱՆԻ ԹԻՎ 176 ԴՊՐՈՑԻՆ ԿԻՑ ԹԵՆԻՍԻ ԿՈՐՏԵՐԻ ԲԱՍԿԵՏԲՈԼԻ ԵՎ ՖՈՒՏԲՈԼԻ ԴԱՇՏԵՐԻ ԿԱՌՈՒՑՄԱՆ ՆԱԽԱԳԻԾ

ՀԱՎԵԼՅԱԼ ԻՆՖՈՐՄԱՑԻԱ

Ժամանակացույց

ՓՈՒԼ	ԹԵՐԹ	ԹԵՐԹԵՐ
ԱՆ	ՇԿ-3	3

ԷԼԵԿՏՐԱՏԵԽՆԻԿԱԿԱՆ ՄԱՍ

ՑԱՆԿ

Հ/Հ	ԱՆՎԱՆՈՒՄԸ	ԹԵՐԹ
1	Ընդհանուր տվյալներ	ԷՏ - 01
2	Տարածքի գլխավոր հատակագիծ հենասյուների տեղակայմամբ և ստորգետնյա մալուխագծերով	ԷՏ - 02
3	Հենասյան արտաքին տեսք: Մեկ միավոր սարքավորոմների, նյութերի և կատարվող աշխատանքների մասնագիր	ԷՏ - 03
4	Հանդերձարանի հատակագիծ վարդակային ու լուսավորության ցանցերի խմբավորմամբ և հողանցման կոնտուրով	ԷՏ - 04
5	Լուսավորության վահանի միագծանի էլեկտրական սխեմա	ԷՏ - 05
6	Սարքավորումների, նյութերի և կատարվող աշխատանքների մասնագիր	ԷՏ - 06

ՊԱՅՄԱՆԱԿԱՆ ՆՇԱՆՆԵՐ

Հ/Հ	ՀԳ	ԱՆՎԱՆՈՒՄԸ	ԾԱՆՈԹ.
1		Բաշխիչ վահան, մետաղական արկղ	ԲՎ
2		Երկբևեռ վարդակ, երրորդ հողանցման հպակով, ներքին տեղադրման, $U_{անվ}$~220 Վ, $I_{անվ}$=16 Ա, IP22	
3		Երկբևեռ վարդակ, երրորդ հողանցման հպակով, ներքին տեղադրման, $U_{անվ}$~220 Վ, $I_{անվ}$=16 Ա, IP44	
4		Մալուխային ելք (միացում սարքին)	
5		Միաստեղ միաբևեռ անջատիչ, ներքին տեղադրման	
6		Երկստեղ միաբևեռ անջատիչ, ներքին տեղադրման	
7		Եռաստեղ միաբևեռ անջատիչ, ներքին տեղադրման	
8		Տուփ բաժանարար, ներքին տեղադրման	
9	18	Առաստաղային ներկառուցվող լուսատու 18 Վտ, LED, 2700 Լմ, 4000 Կ, $U_{անվ}$~220 Վ, cosφ=0.92	
10		Մուտքի մոտ տեղադրվող գլանաձև LED լուսատու 9,5 Վտ հզորությամբ, $U_{անվ}$~220 Վ, cosφ=0.92, IP54	
11		Առաստաղի ներկառուցվող LED լուսատու, 4000K, 1000LM, 10 Վտ հզորությամբ	
12		0,22կՎ սնող մալուխներ	
13	N	Բաշխիչ վահանը սնող մալուխ	
14	N	Լուսավորության հենասյուները սնող մալուխներ	
15		Շերտապողպատ 40x4մմ	
16		Անկյունակ 50x50x5մմ	

ԲԱՑԱՏՐԱԳԻՐ

Երևան քաղաքի թիվ 176 դպրոցի տարածքում թենիսի կորտերի և բասկետբոլի դաշտի լուսավորության և հանդերձարանի 0,4 կՎ էլեկտրամատակարարման և ներքին լուսավորության նախագծի համար հիմք են ծառայել՝

- Տարածքի գլխավոր հատակագիծը
- Հանդերձարանի հատակագիծը
- Ճարտարապետահատակագծային առաջադրանք

Նախագիծը մշակվել է համապատասխան ПУЭ-99 և СП 31-110-2003 փաստաթղթերի:

Հանդերձարանի սնուցումը իրականացվում է դպրոցի էլեկտրավահանային սենյակում տեղադրված մուտքային բաշխիչ վահանից: Հանդերձարանում տեղադրվում է բաշխիչ վահան, որից էլ կատարվում է հանդերձարանի բոլոր սպառիչների և մարզադաշտերի լուսավորությանը սնուցումը:

Հանդերձարանի բոլոր վարդակները նախատեսված են 16 Ա անվանական հոսանքով, երրորդ հողանցման հպակով: Լոգարաններում տեղադրվող վարդակները IP44 աստիճանի են և պաշտպանված են դիֆերենցիալ հոսանքի ինքնավար անջատիչներով: Լոգարաններում տեղադրվող էլեկտրատաքացուցիչների համար նույնպես նախատեսված են հոսանքի արտահոսքից պաշտպանող առանձին սնող խմբեր՝ դիֆերենցիալ հոսանքի ինքնավար անջատիչներով:

Ներքին էլեկտրամատակարարման ցանցի լարանցումն իրականացվում է ВВГнг-LS 3x2.5մմ^2 տիպի, մակնիշի և կտրվածքի մալուխներով:

Հանդերձարանի արհեստական (էլեկտրական) լուսավորությունն ապահովվում է առաստաղի ներկառուցվող LED լուսատուներով: Ներքին լուսավորության ցանցի լարանցումն իրականացվում է ВВГнг-LS 3x1.5մմ^2 տիպի, մակնիշի և կտրվածքների պղնձե, բազմաջիղ մալուխներով: Ներքին լուսավորության և էլեկտրամատակարարման ցանցերի լարանցումն իրականացվում է փակ՝ սվաղի տակ կամ կախովի առաստաղների տակ:

Բաշխիչ վահանը տեղադրվում է հատակի նիշից 1500 մմ բարձրությունների վրա, վարդակները և անջատիչները՝ 800մմ բարձրության վրա:

Դաշտերի լուսավորության ցանցն իրականացվում է յուրաքանչյուր դաշտի համար կառուցելով առանձին լուսավորության ցանց՝ 6,6մ լուսավորության հենասյուներով, որոնցից յուրաքանչյուրի վրա տեղադրվում է 3 հատ 104 Վտ հզորությամբ ԼԴ լուսարձակ:

Սնուցումն իրականացվում է ВВГнг 3x6 քմմ տիպի և կտրվածքի պղնձե բազաջիղ մալուխով, որն անցկացվում է ստորգետնյա՝ ПНД Ø40/32 մմ տիպի և տրամագծի պոլիէթիլենային (ցածր ճնշման) ծալքախողովակի մեջ: Թենիսի կորտերի և մարզադաշտի լուսավորության ցանցերի սնուցումն իրականացվում է առանձին խմբերով՝ հանդերձարանի մասնաշենքի բաշխիչ վահանից: ԼԴ լուսարձակների երաշխիքային աշխատունակությունն ապահովելու նպատակով, ինչպես նաև անվտանգության նկատառումներից ելնելով լուսարձակները մալուխի երրորդ ջիղով միանում են լուսավորության վահանի հողանցման հաղորդաձողին:

Բոլոր սարքավորումների մետաղական կորպուսները, անհրաժեշտ է հողանցել: Ներքին էլեկտրամատակարարումն իրականացնել երեք լարով՝ ներառյալ PE լարը:

Էլեկտրամոնտաժային աշխատանքները կատարել համաձայն ԷՏԿ-ի, ՇՆուԿ 3.05.06-85-ի և գործող այլ էլեկտրատեխնիկական նորմերի և կանոնների:

Պատվիրատու՝ Երևանի քաղաքապետարան	
ՏՆՕՐԵՆ	
Ռ. ԻԳԻԹՅԱՆ	
ՃԱՐՏԱՐԱԳԵՏ	
Դ. ԴԱՎԹՅԱՆ	
ԷԼԵԿՏՐԱՏԵԽՆԻԿԱԿԱՆ ՄԱՍ	
ԱՆՎԱՆՈՒՄԸ	**Երևան քաղաքի թիվ 176 դպրոցի տարածքում թենիսի կորտերի և բասկետբոլի դաշտի կառուցում**
ՀԱՎԵԼՅԱԼ ԻՆՖՈՐՄԱՑԻԱ	Ընդհանուր տվյալներ

ՓՈՒԼ	ԹԵՐԹ	ԹԵՐԹԵՐ
ԱՆ	ԷՏ-01	6

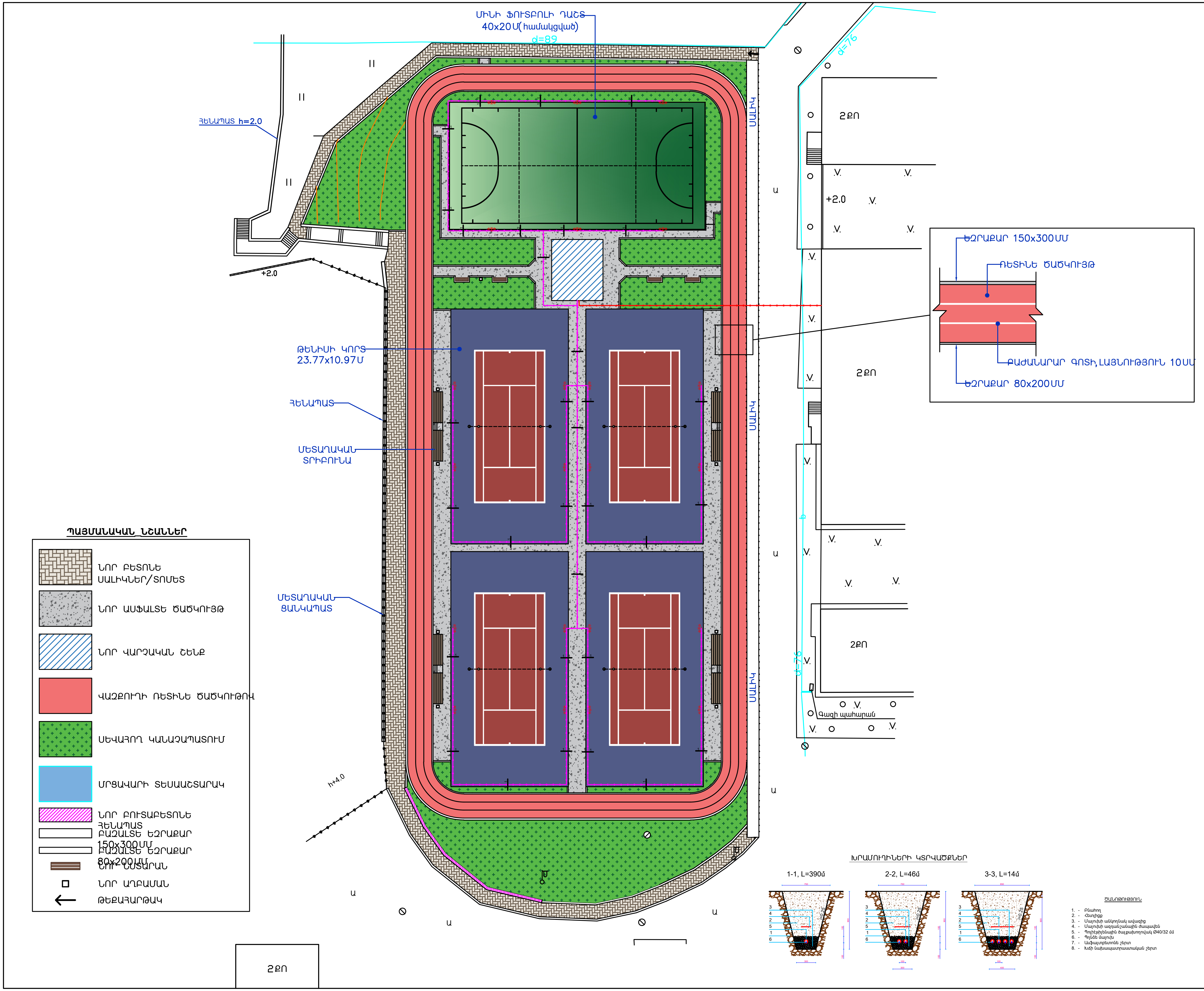

RIGroup

Պատվիրատու՝

Երևանի քաղաքապետարան

ՏՆՕՐԵՆ

Ռ. ԻԳԻԹՅԱՆ

ՃԱՐՏԱՐԱԳԵՏ

Դ. ԴԱՎԹՅԱՆ

ԷԼԵԿՏՐԱՏԵԽՆԻԿԱԿԱՆ ՄԱՍ

ԱՆՎԱՆՈՒՄԸ

Երևան քաղաքի թիվ 176 դպրոցի տարածքում թենիսի կորտերի և բասկետբոլի դաշտի կառուցում

ՀԱՎԵԼՅԱԼ ԻՆՖՈՐՄԱՑԻԱ

Տարածքի գլխավոր հատակագիծ հենապատերի տեղակայմամբ և ստորգետնյա մալուխագծերով

ՓՈՒԼ	ԹԵՐԹ	ԹԵՐԹԵՐ
ԱՆ	ԷՏ-02	6

RIGroup

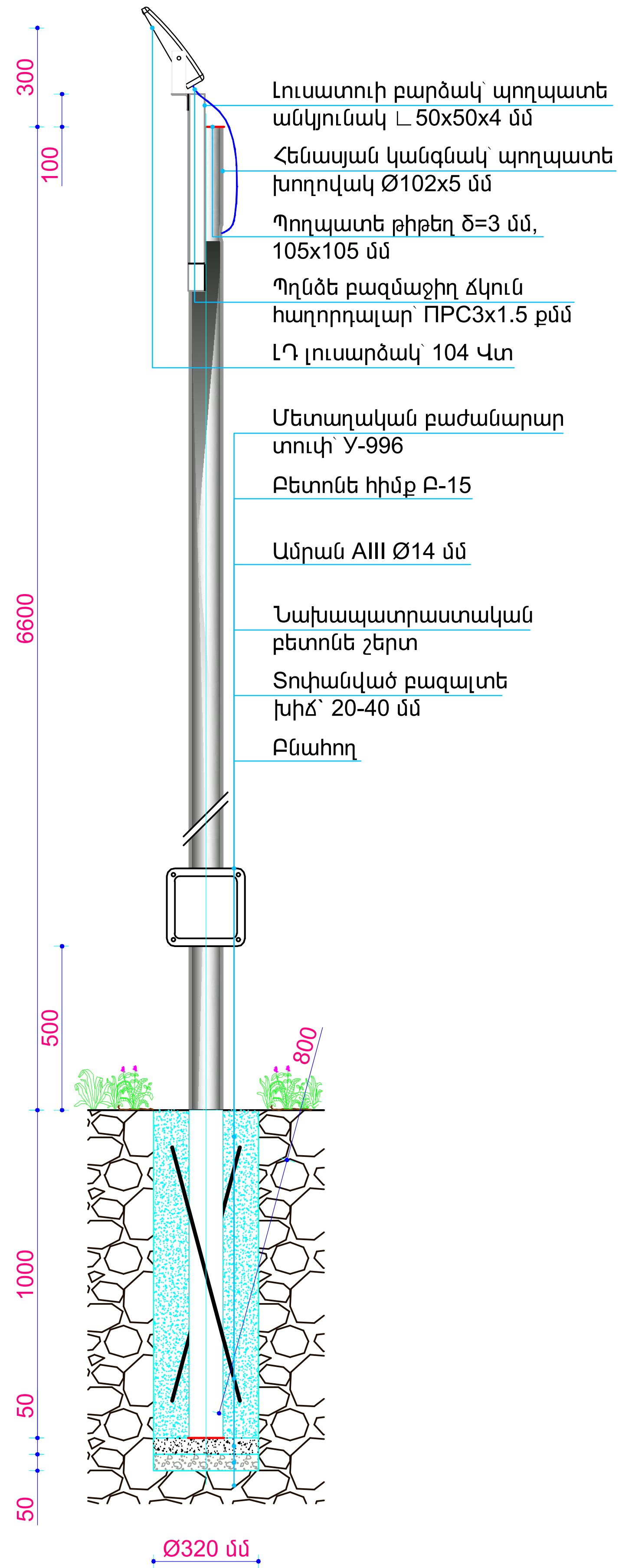

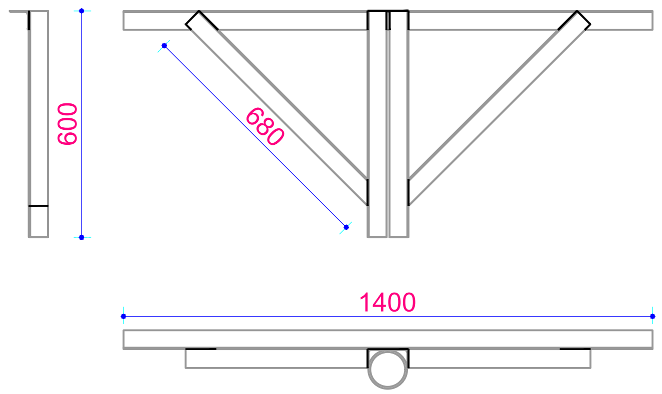

ՄԵԿ ՄԻԱՎՈՐ ՀԵՆԱՍՅԱՆ ՍԱՐՔԱՎՈՐՈՒՄՆԵՐԻ, ՆՅՈՒԹԵՐԻ ԵՎ ԿԱՏԱՐՎՈՂ ԱՇԽԱՏԱՆՔՆԵՐ ՄԱՍՆԱԳԻՐ

Հ/Հ	ԱՆՎԱՆՈՒՄԸ	ՏԻՊ, ՄԱԿՆԻՇ	ՉԱՓՄԱՆ ՄԻԱՎՈՐ	ՔԱՆԱԿ	ԾԱՆՈԹ.
	ՀԻՄՔ				
1	Բնահողի հորատում մեքենամեխանիզմով, Ø 320 մմ, l=1100 մմ	4-րդ կարգ	խմ	0.088	
2	Բազալտե խճի նախապատրաստական շերտի իրականացում՝ տոփանումով, Ø 320 մմ, l=50 մմ	20-40 մմ	քմ	0.080	
3	Բետոնե նախապատրաստական շերտի իրականացում, Ø 320 մմ, l=50 մմ	Բ7.5	խմ	0.004	
4	Բետոնի հիմքի իրականցում, Ø 320 մմ, l=1000 մմ	Բ15	խմ	0.072	
5	Ավելորդ բնահողի բարձում ինքնաթափին և տեղափոխում		տ	0.177	
	ՄԵՏԱՂԱԿԱՆ ԿԱՌՈՒՑՎԱԾՔՆԵՐ				
1	Հենասյան կանգնակ՝ պողպատե խողովակ l=7.6 մ, Ø102x5 մմ, m=11.96 կգ		կգ	90.90	ГОСТ 10704-97
2	Ամրան AIII Ø14մմ, l=0.8 մմ, m=1.21 կգ		կգ	1.94	ГОСТ 5781-82
3	Պողպատե անկյունակ ∟50x50x4 մմ, l=3.96 մ, m=3.05 կգ/մ		կգ	12.08	ГОСТ 10704-97
4	Պողպատե թիթեղ, 3 մմ հաստությամբ, 105x105 մմ, m=23.55 կգ		կգ	0.5193	ГОСТ 19903-90
5	Ներկում յուղաներկով, երկու անգամ		քմ	1.01	ГОСТ 9.032-74
	ԷԼԵԿՏՐԱԿԱՆ ՍԱՐՔԱՎՈՐՈՒՄՆԵՐ ԵՎ ՆՅՈՒԹԵՐ				
1	ԼԴ լուսարձակ, 104 Վտ, A+, $U_{անվ}$~230 Վ, cosφ=0.95, 4000 Կ, 13600 Լմ, CRI>80, IP66, IK08, -40°...+40° C, 30 000 ժ		հատ	3	
2	Մետաղական բաժանարար տուփ 221x221x99 մմ, IP54	У-996 У2	հատ	1	
3	Սեղմակաշար 3x6 քմմ		լրակազմ	3	տեղադրվում է У-996 У2-ի մեջ
4	Հաղորդալար պղնձե, ճկուն, բազմաջիղ, ռետինային մեկուսացումով և ռետինային թաղանթով, հաղորդիչի կտրվածքը՝ 3x1.5 քմմ	ПРС	մ	24	

Պատվիրատու՝

Երևանի քաղաքապետարան

ՏՆՕՐԵՆ	
Ռ. ԻԳԻԹՅԱՆ	
ՃԱՐՏԱՐԱԳԵՏ	
Դ. ԴԱՎԹՅԱՆ	

ԷԼԵԿՏՐԱՏԵԽՆԻԿԱԿԱՆ ՄԱՍ

ԱՆՎԱՆՈՒՄԸ

Երևան քաղաքի թիվ 176 դպրոցի տարածքում թենիսի կորտերի և բասկետբոլի դաշտի կառուցում

ՀԱՎԵԼՅԱԼ ԻՆՖՈՐՄԱՑԻԱ

Հենասյան արտաքին տեսք:
Մեկ միավորի սարքավորումների, նյութերի և կատարվող աշխատանքների մասնագիր

ՓՈՒԼ	ԹԵՐԹ	ԹԵՐԹԵՐ
ԱՆ	ԷS-03	6

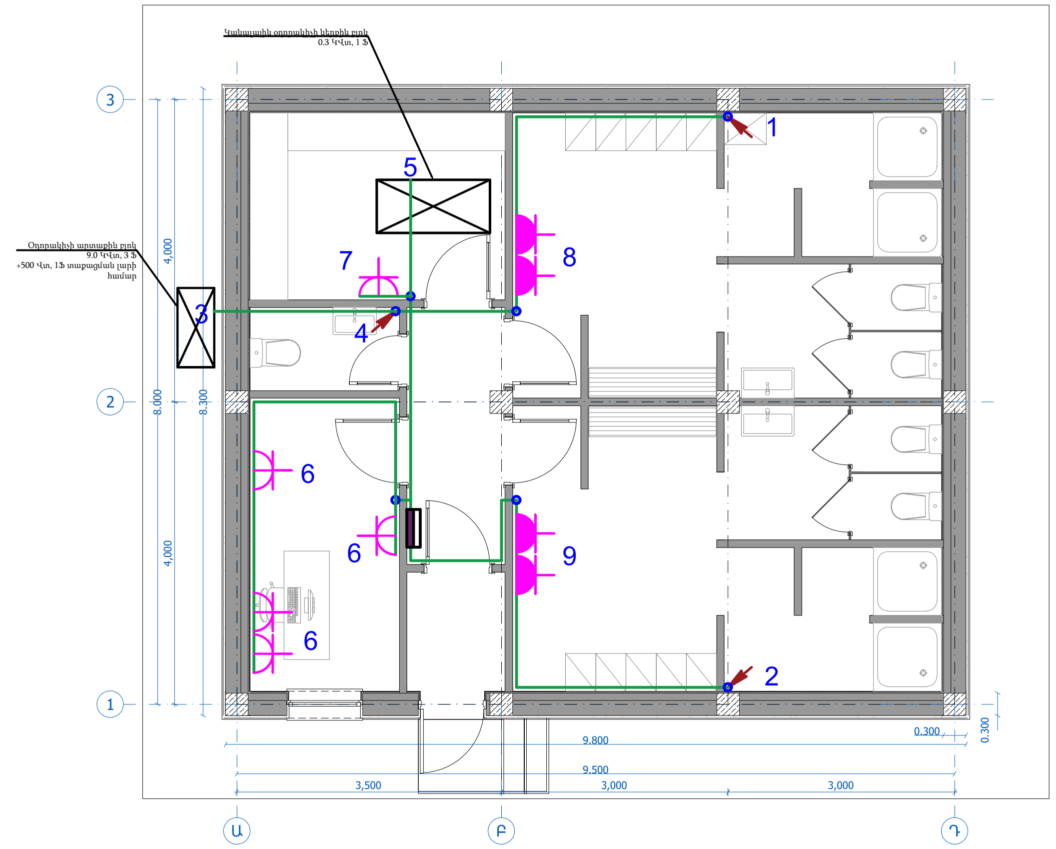

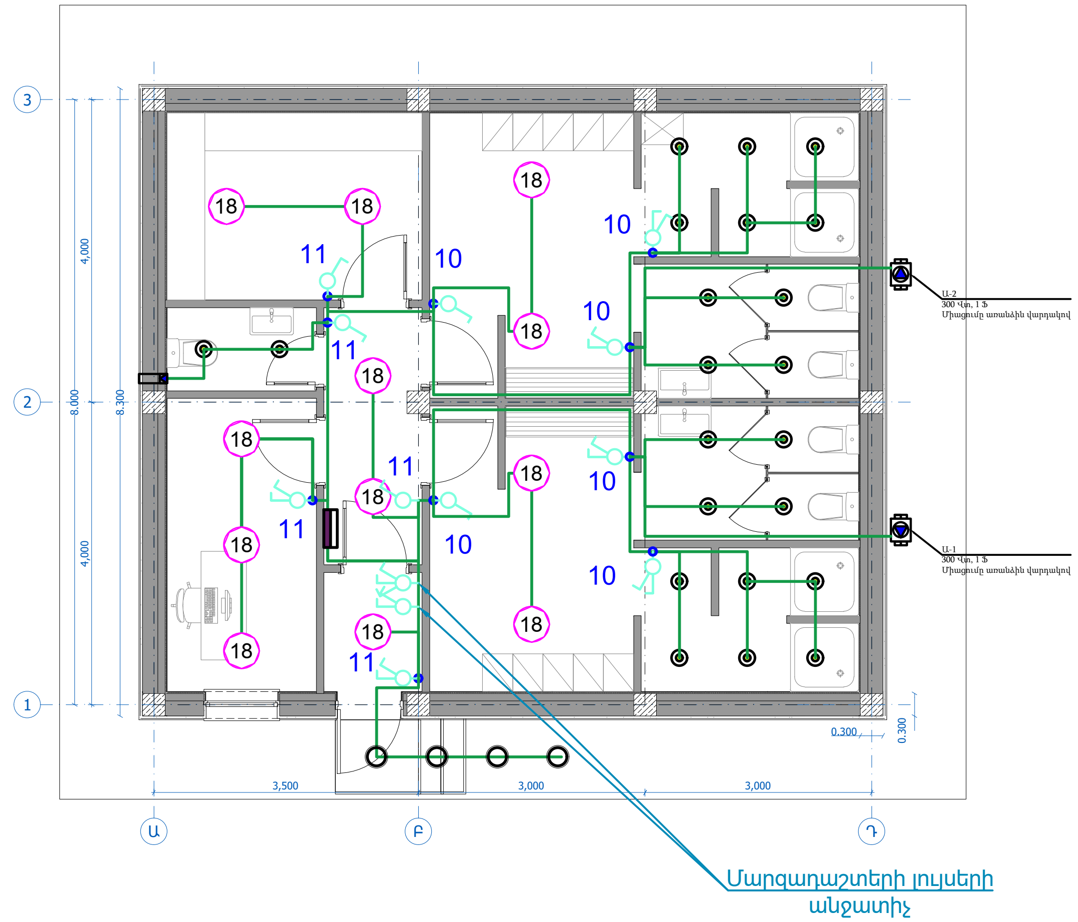

Հողանցման կոնտուր

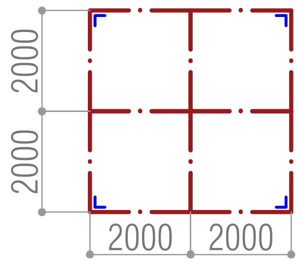

Հողանցիչի կտրվածք Մ1:20

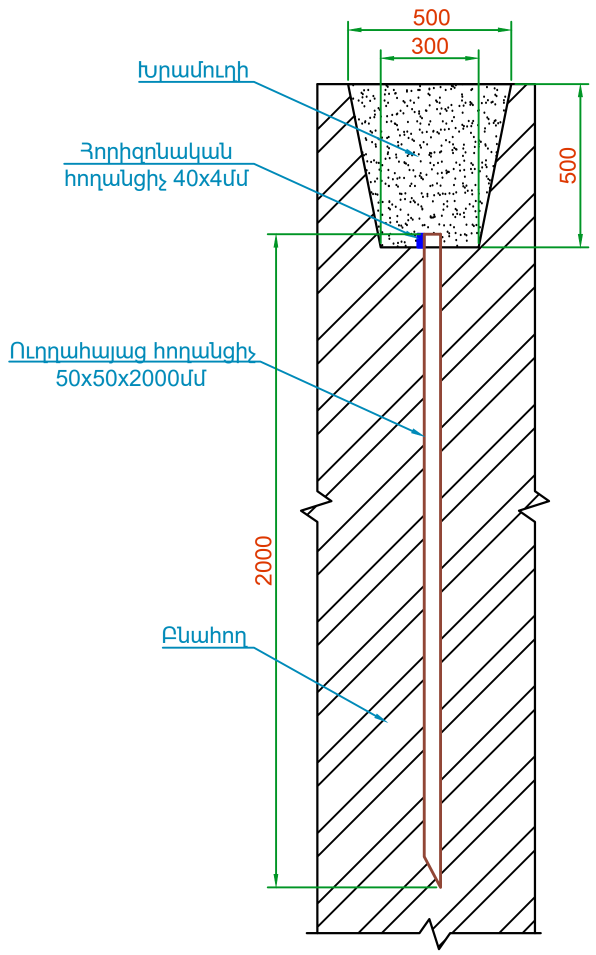

Պատվիրատու՝

Երևանի քաղաքապետարան

ՏՆՕՐԵՆ

Ռ. ԻԳԻԹՅԱՆ

ՃԱՐՏԱՐԱԳԵՏ

Դ. ԴԱՎԹՅԱՆ

ԷԼԵԿՏՐԱՏԵԽՆԻԿԱԿԱՆ ՄԱՍ

ԱՆՎԱՆՈՒՄԸ

Երևան քաղաքի թիվ 176 դպրոցի տարածքում թենիսի կորտերի և բասկետբոլի դաշտի կառուցում

ՀԱՎԵԼՅԱԼ ԻՆՖՈՐՄԱՑԻԱ

Հանդերձարանի հատակագիծ վարդակային ու լուսավորության ցանցերի խմբավորմամբ և հողանցման կոնտուրով

ՓՈՒԼ	ԹԵՐԹ	ԹԵՐԹԵՐ
ԱՆ	ԷՏ-04	6

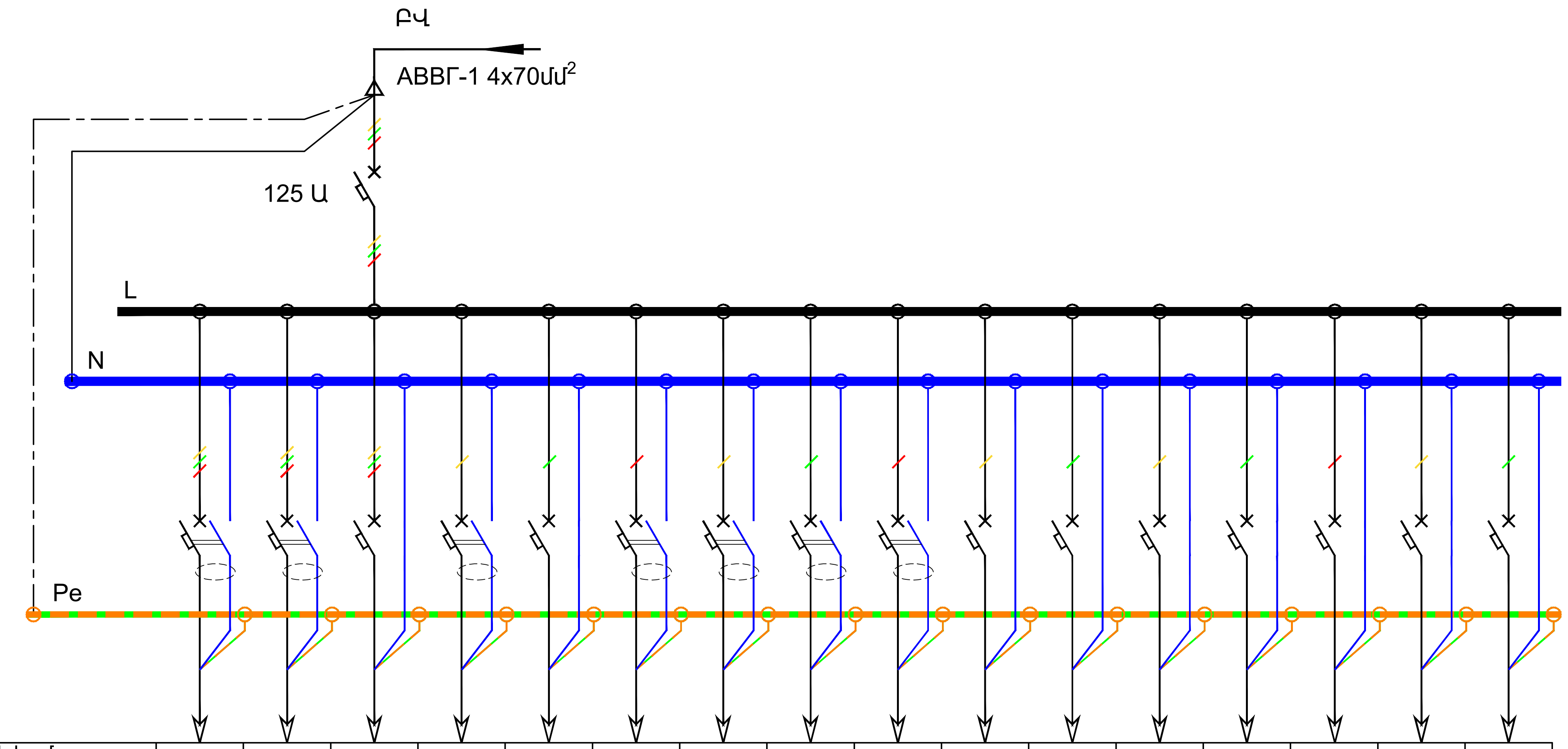

Սնող խմբի համարը հատակագծի վրա		1	2	3	4	5	6	7	8	9	10	11	12	13	14	15	16
Սպառիչի տեսկը		Էլ. տաքա-ցուցիչ	Էլ. տաքա-ցուցիչ	Օդորակչի արտաքին բլոկ	Էլ. տաքա-ցուցիչ	Օդորակչի ներքին բլոկ	Վարդա-կային ցանց	Վարդա-կային ցանց	Վարդա-կային ցանց	Վարդա-կային ցանց	Լուսավո-րության ցանց	Լուսավո-րության ցանց	Թենիսի կորտ 1	Թենիսի կորտ 2	Թենիսի կորտ 3	Թենիսի կորտ 4	Մարզա-դաշտ
Հաշվարկային հզորությունը [Վտ]		28000	28000	9000	2000	300	240	60	120	120	872	214	1248	1248	1248	1248	1872
Լարումը [Վ]		~380	~380	~380	~220	~220	~220	~220	~220	~220	~220	~220	~220	~220	~220	~220	~220
Հաշվարկային հոսանքը [Ա] (cosφ=0.92)		46.30	46.30	14.88	9.88	1.48	1.19	0.30	0.59	0.59	4.31	1.06	6.17	6.17	6.17	6.17	9.25
Ինքնավար անջատիչի անջատման հոսանքը [Ա]		50	50	25	25	10	25	25	25	25	10	10	16	16	16	16	16
Մալուխի տիպը, կտրվածքը, երկարությունը [մ]	ВВГ нг-LS 5x10մմ²	16	14	-	-	-	-	-	-	-	-	-	-	-	-	-	-
	ВВГ нг-LS 5x2.5մմ²	-	-	12	-	-	-	-	-	-	-	-	-	-	-	-	-
	ВВГ нг-LS 3x6մմ²	-	-	-	-	-	-	-	-	-	-	-	96	96	134	134	132
	ВВГ нг-LS 3x2.5մմ²	-	-	-	8	-	24	9	14	10	-	-	-	-	-	-	-
	ВВГ нг-LS 3x1.5մմ²	-	-	-	-	10	-	-	-	-	86	58	-	-	-	-	-
Մալուխի անցկացման ձևը		փակ	փակ	փակ	փակ	փակ	փակ	փակ	փակ	փակ	փակ	փակ	փակ	փակ	փակ	փակ	փակ

Պատվիրատու՝

Երևանի քաղաքապետարան

ՏՆՕՐԵՆ

Ռ . ԻԳԻԹՅԱՆ

ՃԱՐՏԱՐԱԳԵՏ

Դ. ԴԱՎԹՅԱՆ

ԷԼԵԿՏՐԱՏԵԽՆԻԿԱԿԱՆ ՄԱՍ

ԱՆՎԱՆՈՒՄԸ

Երևան քաղաքի թիվ 176 դպրոցի տարածքում թենիսի կորտերի և բասկետբոլի դաշտի կառուցում

ՀԱՎԵԼՅԱԼ ԻՆՖՈՐՄԱՑԻԱ

Լուսավորության վահանի միագծանի էլեկտրական սխեմա

ՓՈՒԼ	ԹԵՐԹ	ԹԵՐԹԵՐ
ԱՆ	ԷՏ-05	6

Հ/Հ	ԱՆՎԱՆՈՒՄԸ	ՏԻՊ, ՄԱԿՆԻՇ	ՉԱՓՄԱՆ ՄԻԱՎՈՐ	ՔԱՆԱԿ	ԾԱՆՈԹ.
1	2	3	4	5	6
ՄԱԼՈՒԽՆԵՐԻ ԽՐԱՄՈՒՂԻՆԵՐԻ ԿԱՌՈՒՑՈՒՄ					
1	Խրամուղու բնահողի քանդում մեխանիզմով մեկ մալուխի համար IV կարգի բնահողում (0.525x0.9x390մ)		$մ^3$	184.3	
2	Խրամուղու բնահողի քանդում մեխանիզմով երկու մալուխի համար IV կարգի բնահողում (0.525x0.9x46մ)		$մ^3$	21.8	
3	Խրամուղու բնահողի քանդում մեխանիզմով չորս մալուխի համար IV կարգի բնահողում (0.625x0.9x14մ)		$մ^3$	7.87	
4	Ավազե անկողնու պատրաստում մեկ և երկու մալուխների համար (0.3x0.2x436մ)		$մ^3$	26.16	
5	Ավազե անկողնու պատրաստում չորս մալուխների համար (0.3x0.2x46մ)		$մ^3$	2.76	
6	Յետլիցք տեղի բնահողից		$մ^3$	185.05	
7	Ավելորդ բնահողի բարձում ինքնաթափի մեջ և տեղափոխում 3կմ հեռավորության վրա		$մ^3$	28.92	
8	Մալուխ ալյումինե, բազմաջիղ, վինիլային թաղանթով և վինիլային մեկուսացումով, կտրվածքը 4x70$մմ^2$	АВБГ-1	մ	90	
9	Մալուխ պղնձե, բազմաջիղ, վինիլային թաղանթով և վինիլային մեկուսացումով, կտրվածքը 3x6$մմ^2$	ВВГнг-LS	մ	592	
10	Մալուխի ալյումինե ծայրակալ 70$մմ^2$	ТА-70	հատ	8	
11	Մալուխի պղնձե ծայրակալ 6$մմ^2$	НШВИ - 6	հատ	132	
12	Ազդանշանային ժապավեն	150մմ	մ	436	
13	Ազդանշանային ժապավեն	250մմ	մ	28	
14	Պոլիէթիլենային ծալքախողովակ Ø40/32մմ		մ	592	
15	Արտաքին լուսավորության հենասյուն		լրակազմ	22	
ՅԱՆԴԵՐՁԱՐԱՆԻ ԲԱՇԽԻՉ ՎԱՀԱՆԻ ՄՈՆՏԱԺՈՒՄ					
1	Բաշխիչ վահան, մետաղական արկղ (ԲxLxԽ)՝ 1000x600x250մմ		հատ	1	ԲՎ
2	Եռաբևեռ եռաֆազ ինքնավար անջատիչ՝ ջերմային և էլ-մագնիսական խզիչներով, $U_{անվ}$~380 Վ, $I_{անջ}$=125 Ա	MCCB	հատ	1	
3	Եռաֆազ դիֆերենցիալ հոսանքի ինքնավար անջատիչ, $U_{անվ}$~380 Վ, $I_{անջ}$=50 Ա, IΔ=30մԱ	ELCB	հատ	2	
4	Եռաբևեռ եռաֆազ ինքնավար անջատիչ՝ ջերմային և էլ-մագնիսական խզիչներով, $U_{անվ}$~380 Վ, $I_{անջ}$=25 Ա	MCB	հատ	1	
5	Միաֆազ դիֆերենցիալ հոսանքի ինքնավար անջատիչ, $U_{անվ}$~220 Վ, $I_{անջ}$=25 Ա, IΔ=30մԱ	ELCB	հատ	5	
6	Միաբևեռ միաֆազ ինքնավար անջատիչ՝ ջերմային և էլ-մագնիսական խզիչներով, $U_{անվ}$~220 Վ, $I_{անջ}$=16 Ա	MCB	հատ	5	
7	Միաբևեռ միաֆազ ինքնավար անջատիչ՝ ջերմային և էլ-մագնիսական խզիչներով, $U_{անվ}$~220 Վ, $I_{անջ}$=10 Ա	MCB	հատ	3	
8	Միաբևեռ մոդուլային մագնիսական թողարկիչ $U_{աշխ}$~220 Վ, $U_{կառ}$~220 Վ, $I_{աշխ}$=20 Ա, 2ՆԲ/2ՆՓ		հատ	5	
9	Մոնտաժային DIN ձող		մ	1	
10	Եռաբևեռ զուգորդիչ		մ	0.6	
11	Յողանցման և զրոի պտուտակային սեղմակներ		հատ	2	
12	Մալուխ պղնձե, բազմաջիղ, վինիլային թաղանթով և վինիլային մեկուսացումով, կտրվածքը 5x10 $մմ^2$	ВВГнг-LS	մ	30	
13	Մալուխ պղնձե, բազմաջիղ, վինիլային թաղանթով և վինիլային մեկուսացումով, կտրվածքը 5x2.5 $մմ^2$	ВВГнг-LS	մ	12	

1	2	3	4	5	6
14	Մալուխ պղնձե, բազմաջիղ, վինիլային թաղանթով և վինիլային մեկուսացումով, կտրվածքը 3x2.5 $մմ^2$	ВВГнг-LS	մ	65	
15	Մալուխ պղնձե, բազմաջիղ, վինիլային թաղանթով և վինիլային մեկուսացումով, կտրվածքը 3x1.5 $մմ^2$	ВВГнг-LS	մ	154	
16	Մալուխի պղնձե ծայրակալ 10 $մմ^2$	НШВИ-10	հատ	20	
17	Մալուխի պղնձե ծայրակալ 2.5 $մմ^2$	НШВИ-2.5	հատ	100	
18	Մալուխի պղնձե ծայրակալ 1.5 $մմ^2$	НШВИ-1.5	հատ	500	
19	Երկբևեռ վարդակ, երրորդ հողանցման հպակով, ներքին տեղադրման, $U_{անվ}$~220 Վ, $I_{անվ}$=16 Ա, IP22		հատ	5	
20	Երկբևեռ վարդակ, երրորդ հողանցման հպակով, ներքին տեղադրման, U ~220 Վ, $I_{անվ}$=16 Ա, IP44		հատ	4	
21	Միաստեղ միաբևեռ անջատիչ, ներքին տեղադրման		հատ	5	
22	Երկստեղ միաբևեռ անջատիչ, ներքին տեղադրման		հատ	7	
23	Եռաստեղ միաբևեռ անջատիչ, ներքին տեղադրման		հատ	1	
24	Ենթավարդակային տուփ		հատ	22	
25	Տուփ բաժանարար, ներքին տեղադրման		հատ	10	
26	Առաստաղային ներկառուցվող լուսատու 18 Վտ, LED, 2700 Լմ, 4000 Կ, $U_{անվ}$~220 Վ, cosφ=0.92		հատ	12	
27	Առաստաղի ներկառուցվող LED լուսատու, 4000K, 1000LM, 10 Վտ հզորությամբ		հատ	22	
28	Մուտքի մոտ տեղադրվող գլանաձև LED լուսատու 9,5 Վտ հզորությամբ, $U_{անվ}$~220 Վ, cosφ=0.92, IP54		հատ	4	
Յողանցման կոնտուրի կառուցում					
1	Բնահողի քնդում (0.5x0.4x40մ)		$մ^3$	8	
2	Ուղղահայաց էլեկտրոդի խփում հողի մեջ, անկյունակ 50x50x5մմ L=2մ		հատ	4	
3	Հորիզոնական հողանցիչի փռում հողում և եռակցում շերտապողպատ 40x4մմ		մ	44	
4	Բնահողի ետլիցք		$մ^3$	8	

RIGroup

Պատվիրատու՝

Երևանի քաղաքապետարան

ՏՆՕՐԵՆ

Ռ. ԻԳԻԹՅԱՆ

ՃԱՐՏԱՐԱԳԵՏ

Դ. ԴԱՎԹՅԱՆ

ԷԼԵԿՏՐԱՏԵԽՆԻԿԱԿԱՆ ՄԱՍ

ԱՆՎԱՆՈՒՄԸ

Երևան քաղաքի թիվ 176 դպրոցի տարածքում թենիսի կորտերի և բասկետբոլի դաշտի կառուցում

ՅԱՎԵԼՅԱԼ ԻՆՖՈՐՄԱՑԻԱ

Սարքավորումների, նյութերի և կատարվող աշխատանքների մասնագիր

ՓՈՒԼ	ԹԵՐԹ	ԹԵՐԹԵՐ
ԱՆ	ԷՏ-06	6

RIGroup

Հ/Հ	ԱՆՎԱՆՈՒՄ	ՏԻՊ, ՄԱԿՆԻՇ	ՉԱՓՄԱՆ ՄԻԱՎՈՐ	ՔԱՆԱԿ	ԾԱՆՈԹ.	ՊԱՅՄ. ՆՇԱՆ ՀԱՏԱԿԱԳԾԻ ՎՐԱ
ՏԵՍԱՁԱՅՆԱԳՐՄԱՆ ԵՎ ՀՍԿՄԱՆ ՀԱՄԱԿԱՐԳ						
1	Ցանցային տեսաձայնագրող սարք 16 poe մուտք		հատ	1		NVR
2	Հիշողության սարք /կոշտ սկավառակ/ 6TB		հատ	1		
3	Անընդհատ սնուցման աղբյուր (UPS), 1500 ՎԱ		հատ	1		
4	Ցանցային տեսախցիկ արտաքին տեղակայման 6MP, 2.8մմ, ԻԿ 40մ		հատ	13		
5	Տեղեկատվական մալուխ, ոորոված զույգերով, ընդհանուր էկրանավորված	SFTP CAT6	մ	1050		
6	Ծալքախողովակ Ø25 մմ		մ	950		
7	Համակարգի կարգաբերում և փորձարկում		համակարգ	1		

RIGroup

Պատվիրատու՝

Երևանի քաղաքապետարան

ՏՆՕՐԵՆ

Ռ. ԻԳԻԹՅԱՆ

ՃԱՐՏԱՐԱԳԵՏ

Դ. ԴԱՎԹՅԱՆ

Տեսահսկման համակարգ

ԱՆՎԱՆՈՒՄԸ

Երևան քաղաքի թիվ 176 դպրոցի տարածքում թենիսի կորտերի և բասկետբոլի դաշտի կառուցում

ՀԱՎԵԼՅԱԼ ԻՆՖՈՐՄԱՑԻԱ

Սարքավորումների և նյութերի մասնագիր

ՓՈՒԼ	ԹԵՐԹ	ԹԵՐԹԵՐ
ԱՆ	ՏՀՀ-01	2

RIGroup

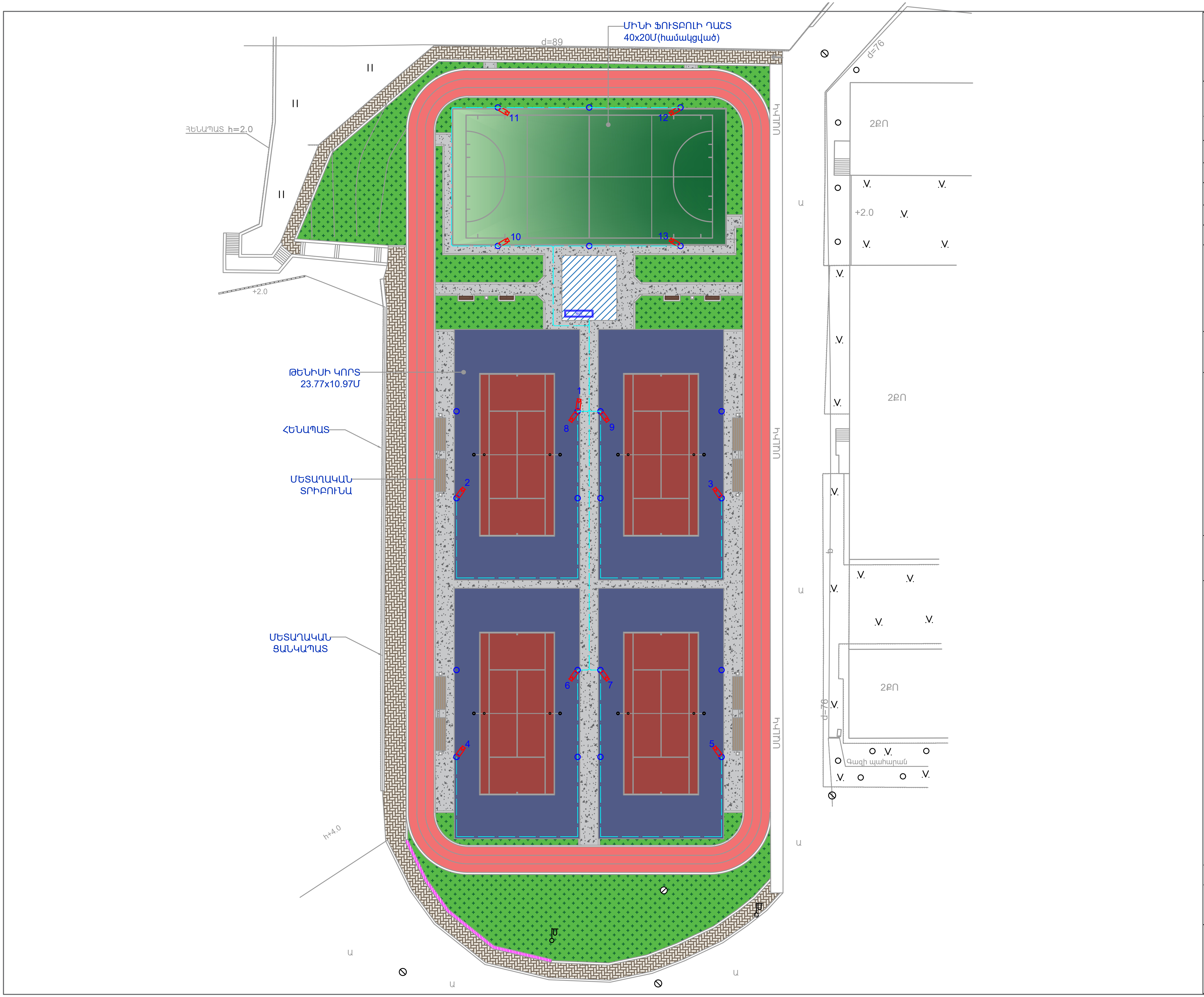

Պատվիրատու՝

Երևանի քաղաքապետարան

ՏՆՕՐԵՆ	
Ռ . ԻԳԻԹՅԱՆ	
ՃԱՐՏԱՐԱԳԵՏ	
Դ. ԴԱՎԹՅԱՆ	

Տեսահսկման համակարգ

ԱՆՎԱՆՈՒՄԸ

Երևան քաղաքի թիվ 176 դպրոցի տարածքում թենիսի կորտերի և բասկետբոլի դաշտի կառուցում

ՀԱՎԵԼՅԱԼ ԻՆՖՈՐՄԱՑԻԱ

Տեղանքի հատակագիծ տեսահսկման համակարգով

ՓՈՒԼ	ԹԵՐԹ	ԹԵՐԹԵՐ
ԱՆ	ՏՀՀ-02	2

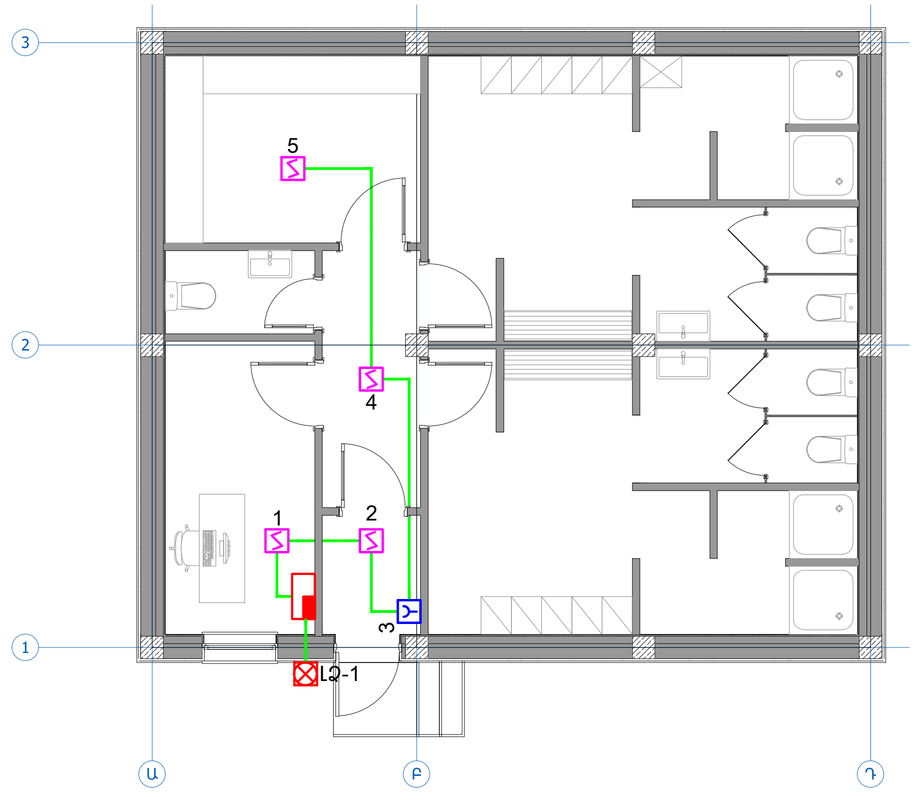

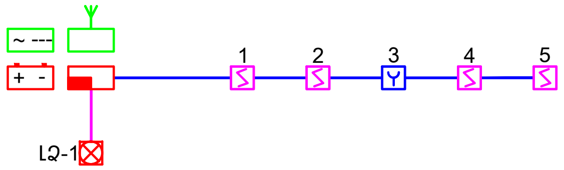

Հ/Հ	ԱՆՎԱՆՈՒՄ	ՏԻՊ, ՄԱԿՆԻՇ	ՉԱՓՄԱՆ ՄԻԱՎՈՐ	ՔԱՆԱԿ	ԾԱՆՈԹ.	ՊԱՅՄ. ՆՇԱՆ ՀԱՏԱԿԱԳԾԻ ՎՐԱ
Հրդեհի ինքնավար հայտնաբերման եւ ազդարարման համակարգ						
1	Ընդունիչ-հսկիչ հասցեային սարք		լրակազմ	1		
2	GSM մոդուլ		հատ	1		
3	Սնուցման բլոկ 12 Վ, 3 Ա		հատ	1		
4	Անընդհատ սնուցման բլոկ (կուտակիչ մարտկոց) 12 Վ, 7 Ա*ժ		հատ	1		
5	Ծխային ինքնավար ազդասարք՝ հասցեային		հատ	4		
6	Ձեռքով գործարկման սարք՝ հասցեային		հատ	1		
7	Արտաքին լուսաձայնային ազդարարման սարք		հատ	1		
8	Տեղեկատվական մալուխ, ոլորված զույգերով, ընդհանուր էկրանավորված, 1x2x1մ, կրակ չտարածող	КПСнг(А)–FRLS 1x2x1	մ	20		

Պատվիրատու՝

Երևանի քաղաքապետարան

ՏՆՕՐԵՆ

Ռ. ԻԳԻԹՅԱՆ

ՃԱՐՏԱՐԱԳԵՏ

Դ. ԴԱՎԹՅԱՆ

Հրդեհի ինքնավար հայտնաբերման եւ ազդարարման համակարգ

ԱՆՎԱՆՈՒՄԸ

Երևան քաղաքի թիվ 176 դպրոցի տարածքում թենիսի կորտերի և բասկետբոլի դաշտի կառուցում

ՀԱՎԵԼՅԱԼ ԻՆՖՈՐՄԱՑԻԱ

Շինության հատակագիծ՝ հրդեհի ինքնավար հայտնաբերման եւ ազդարարման համակարգով

ՓՈՒԼ	ԹԵՐԹ	ԹԵՐԹԵՐ
ԱՆ	ՀԻՀԱՀ-01	1

ԻՆԺԵՆԵՐԱԿԱՆ ՄԱՍ

Формат А3

Ներքին ցանցերի Բացատրագիր

ք Երևան, թիվ 160 դպրոցի տարածքում թենիսի կորտերի վարչական շենքի ներքին կոյուղու մասի աշխատանքային նախագիծը մշակված է ըստ'
Ճարտարապետա - շինարարական գծագրերի
Տեղանքի գեոդեզիական հանույթի
Բնակելի շենքին ջրով և կոյուղիով ապահովելու տեխնիկական պայմանների
Տեղանքի ինժեներա - երկրաբանական ուսումնասիրության

Կոյուղու ներքին ցանցը նախատեսված է Փ50 և Փ110 մմ տրամաչափի կոյուղու պոլիէթիլենե PVC խողովակներից ռետինե սեղմիչ օղակներով: Կոյուղու կանգնակների վրա համապատասխան նիշերում նախատեսվում է տեղադրել ստուգիչներ:

Վկայակոչվող փաստաթղթերի ամփոփագիր

Նշանակում	Անվանումը
СНиП 2.04.02-84*	Водоснабжение. Наружные сети и сооружения
СНиП 2.04.03-85	Канализация. Наружные сети и сооружения
ՀՀՇՆ 40-01.01-2014	Շենքերի ներքին ջրամատակարարում և ջրահեռացում
СНиП 3.05.01-85	Սանտեխնիկական սարքերի մոնտաժում

Պայմանական նշաններ

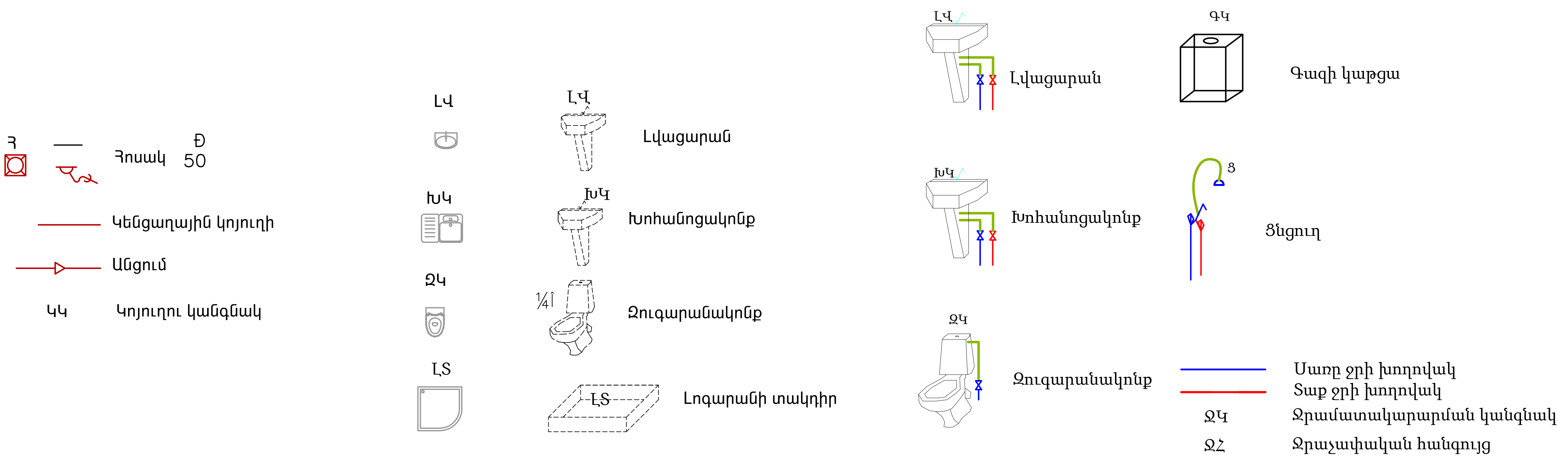

Անվանաթերթ

1. Ընդհանուր տվյալներ
2. Ներքին ջրամատակարամման հատակագիծ
3. Ներքին ջրամատակարմման տարածական պատկեր
4. Ներքին ջրամատակարարման ծավալներ
5. Արտաքին ջրի խրամուղու կտրվածք, ծավալներ
6. Ներքին կոյուղու հատակագիծ
7. Ներքին կոյուղու տարածական պատկեր
8. Ներքին կոյուղու աշխատանքային ծավալներ
9. Կոյուղու դիտահորի մանրամասներ
10. Կոյուղու խրամուղու կտրվածքներ, դիտահորի ծավալներ
11. Արտաքին կոյուղու ծավալներ

Ծանոթություն

1.Շինարության անվտանգությունը ապահովում է կապալառու կազմակերպությունը:

RIGroup

Պատվիրատու՝

Երևանի քաղաքապետարան

ՏՆՕՐԵՆ

Ռ . ԻԳԻԹՅԱՆ

ՃԱՐՏԱՐԱԳԵՏ

Հ. ՀԱՐՈՒԹՅՈՒՆՅԱՆ

Ինժեներական մաս

ԱՆՎԱՆՈՒՄԸ

ԵՐԵՎԱՆ ՔԱՂԱՔԻ ՄԱԼԱԹԻԱ-ՍԵԲԱՍՏԻԱ ՎԱՐՉԱԿԱՆ ՇՐՋԱՆԻ ԹԻՎ 176 ԴՊՐՈՑԻՆ ԿԻՑ ԹԵՆԻՍԻ ԿՈՐՏԵՐԻ ԲԱՍԿԵՏԲՈԼԻ ԵՎ ՖՈՒՏԲՈԼԻ ԴԱՇՏԵՐԻ ԿԱՌՈՒՑՄԱՆ ՆԱԽԱԳԻԾ

ՀԱՎԵԼՅԱԼ ԻՆՖՈՐՄԱՑԻԱ

Ընդհանուր տվյալներ

ՓՈՒԼ	ԹԵՐԹ	ԹԵՐԹԵՐ
ԱՆ	1	11

RIGroup

Ներքին ջրամատակարարման հատակագիծ

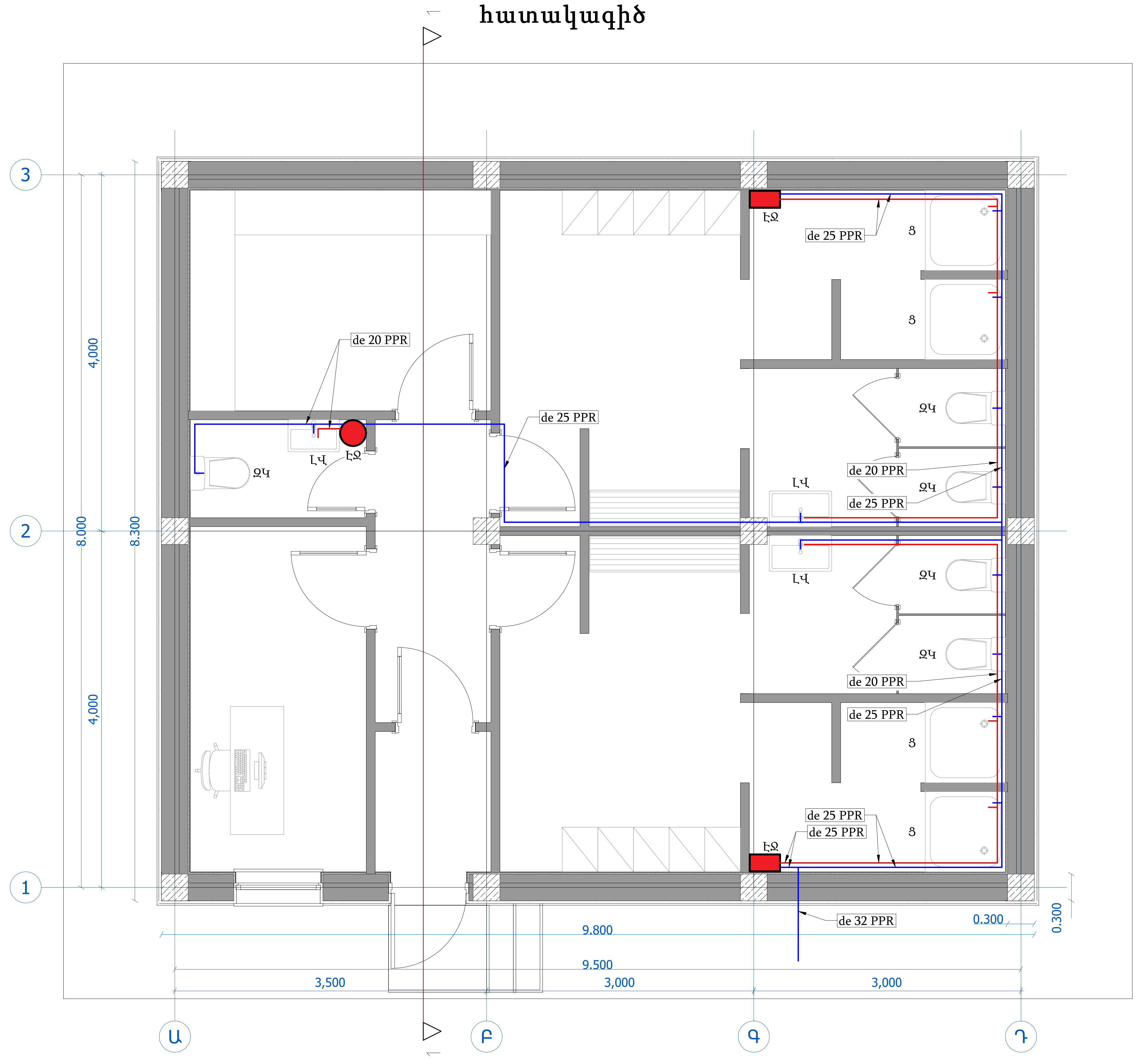

Պայմանական նշաններ

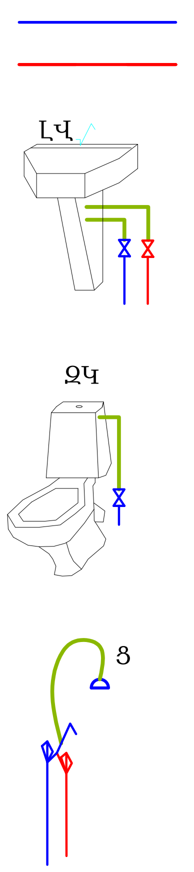

- Սառը ջրի խողովակ
- Տաք ջրի խողովակ
- ԼՎ — Լվացարան
- ԶԿ — Զուգարանակոնք
- Ց — Ցնցուղ

RIGroup

Պատվիրատու՝

Երևանի քաղաքապետարան

ՏՆՕՐԵՆ	
Ռ. ԻԳԻԹՅԱՆ	
ՃԱՐՏԱՐԱԳԵՏ	
Հ. ՀԱՐՈՒԹՅՈՒՆՅԱՆ	

Ինժեներական մաս

ԱՆՎԱՆՈՒՄԸ

ԵՐԵՎԱՆ ՔԱՂԱՔԻ ՄԱԼԱԹԻԱ-ՍԵԲԱՍՏԻԱ ՎԱՐՉԱԿԱՆ ՇՐՋԱՆԻ ԹԻՎ 176 ԴՊՐՈՑԻՆ ԿԻՑ ԹԵՆԻՍԻ ԿՈՐՏԵՐԻ ԲԱՍԿԵՏԲՈԼԻ ԵՎ ՖՈՒՏԲՈԼԻ ԴԱՇՏԵՐԻ ԿԱՌՈՒՑՄԱՆ ՆԱԽԱԳԻԾ

ՀԱՎԵԼՅԱԼ ԻՆՖՈՐՄԱՑԻԱ

Ներքին ջրամատակարարման հատակագիծ
Մ 1:50

ՓՈՒԼ	ԹԵՐԹ	ԹԵՐԹԵՐ
ԱՆ	2	11

RIGroup

Ներքին ջրամատակարարման տարածական գծապատկեր

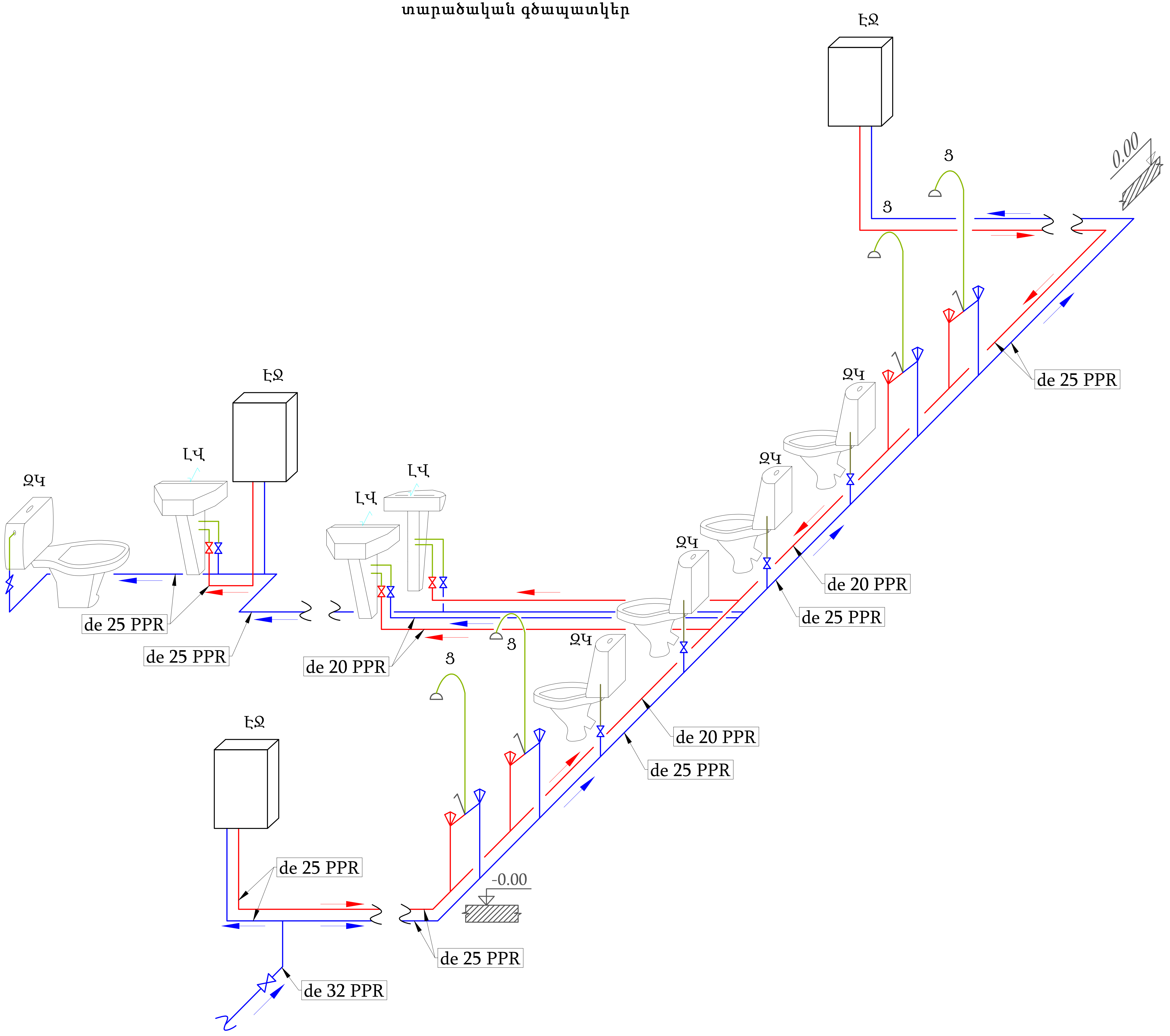

Պատվիրատու՝ Երևանի քաղաքապետարան		
ՏՆՕՐԵՆ		
Ռ. ԻԳԻԹՅԱՆ		
ՃԱՐՏԱՐԱԳԵՏ		
Հ. ՀԱՐՈՒԹՅՈՒՆՅԱՆ		
Ինժեներական մաս		
ԱՆՎԱՆՈՒՄԸ		
ԵՐԵՎԱՆ ՔԱՂԱՔԻ ՄԱԼԱԹԻԱ-ՍԵԲԱՍՏԻԱ ՎԱՐՉԱԿԱՆ ՇՐՋԱՆԻ ԹԻՎ 176 ԴՊՐՈՑԻՆ ԿԻՑ ԹԵՆԻՍԻ ԿՈՐՏԵՐԻ ԲԱՍԿԵՏԲՈԼԻ ԵՎ ՖՈՒՏԲՈԼԻ ԴԱՇՏԵՐԻ ԿԱՌՈՒՑՄԱՆ ՆԱԽԱԳԻԾ		
ՀԱՎԵԼՅԱԼ ԻՆՖՈՐՄԱՑԻԱ		
Ներքին ջրամատակարարման տարածական գծապատկեր		
ՓՈՒԼ	ԹԵՐԹ	ԹԵՐԹԵՐ
ԱՆ	3	11

Սառը և տաք ջրամատակարարման աշխատանքային ծավալներ

ՀՀ	Անավնում	Չափի միավոր	Ընդհանուր
	Խողովակ		
1	PPR DE 32 PN 16 պոլիպրոպիլենե խողովակների մոնտաժում (ուժեղ ջերմամեկուսիչ շերտով)	մ	3
2	PPR DE 25 PN 16 պոլիպրոպիլենե խողովակների մոնտաժում (մեկուսիչ շերտով)	մ	37
3	PPR DE 20 PN 16 պոլիպրոպիլենե խողովակների մոնտաժում (մեկուսիչ շերտով)	մ	34
	Ձևավոր մասեր		
4	Պոլիպրոպիլենե ձևավոր մասեր de32, Pn16	հատ	3
5	Պոլիպրոպիլենե ձևավոր մասեր de20-25, Pn16	հատ	82
6	Կցորդիչ de 32 / dn 25, Pn16	հատ	2
7	Գնդիկավոր փական dn 25, Pn16	հատ	1
8	Կցորդիչ de 25 / dn 20, Pn16	հատ	12
9	Գնդիկավոր փական dn 20, Pn16	հատ	6
10	Ջրի ֆիլտր dn 20, Pn16	հատ	3
11	Ճնշման կարգավորիչ՝ մոնոմետրով dn 25, Pn16	հատ	1
12	Նիպել DN 20-32, PN 16	հատ	10
13	Կցորդիչ de 20 / dn 15, PN 16	հատ	19
14	Գնդիկավոր փական dn 15, PN 16	հատ	11
15	Ճկախողովակ dn 15, PN 16, 60սմ	հատ	11
16	Ծորակ՝ խառնիչով	հատ	3
17	Ցնցուղ՝ խառնիչով	հատ	4
18	Էլ. ակնթարթային ջրատաքացուցիչ 24 կվտ, 15լ/վ	կոմպլեկտ	2
19	Էլ. կուտակային ջրատաքացուցիչ 3 կվտ, 15	կոմպլեկտ	1
20	Համակարգի աղտահանում և հիդրավլիկական փորձարկում	կոմպլեկտ	1

RIGroup

Պատվիրատու՝

Երևանի քաղաքապետարան

ՏՆՕՐԵՆ

Ռ. ԻԳԻԹՅԱՆ

ՃԱՐՏԱՐԱԳԵՏ

Հ. ՀԱՐՈՒԹՅՈՒՆՅԱՆ

Ինժեներական մաս

ԱՆՎԱՆՈՒՄԸ

ԵՐԵՎԱՆ ՔԱՂԱՔԻ ՄԱԼԱԹԻԱ-ՍԵԲԱՍՏԻԱ ՎԱՐՉԱԿԱՆ ՇՐՋԱՆԻ ԹԻՎ 176 ԴՊՐՈՑԻՆ ԿԻՑ ԹԵՆԻՍԻ ԿՈՐՏԵՐԻ ԲԱՍԿԵՏԲՈԼԻ ԵՎ ՖՈՒՏԲՈԼԻ ԴԱՇՏԵՐԻ ԿԱՌՈՒՑՄԱՆ ՆԱԽԱԳԻԾ

ՀԱՎԵԼՅԱԼ ԻՆՖՈՐՄԱՑԻԱ

Ներքին ջրամատակարարման ծավալներ

ՓՈՒԼ	ԹԵՐԹ	ԹԵՐԹԵՐ
ԱՆ	4	11

RIGroup

Խրամուղու տիպային կտրվածք ջրամատակարարման խողովակի տեղադրման համար:

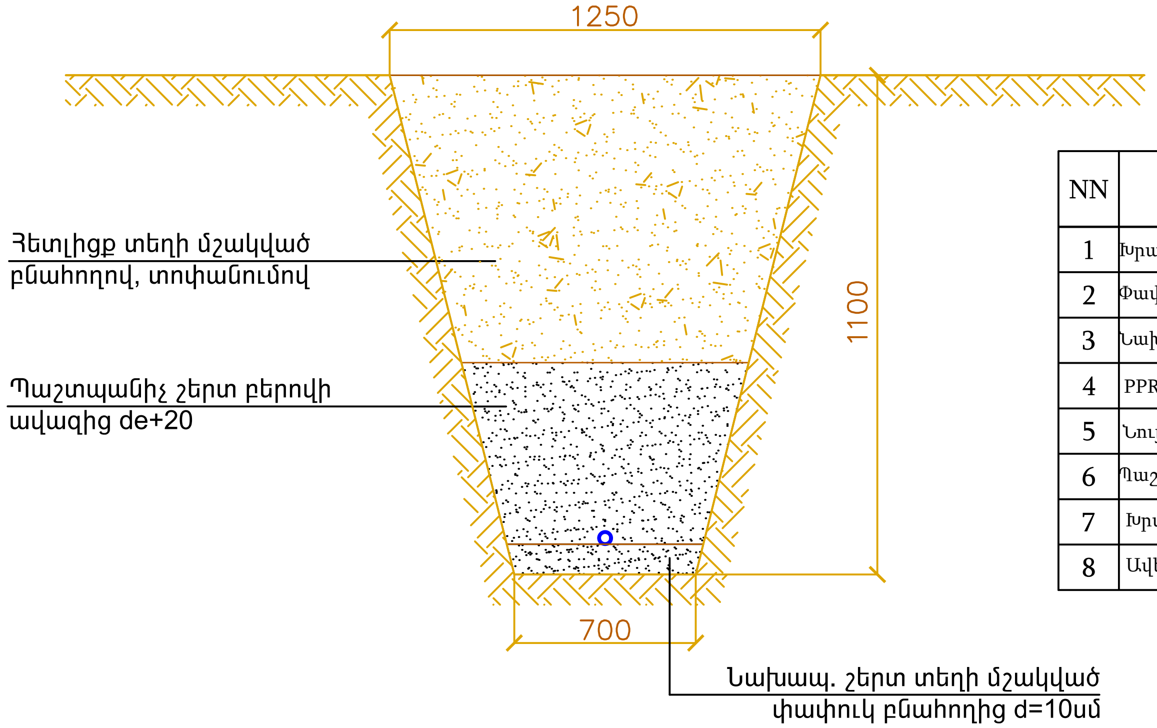

Հանույթ - 1.07 մ^3
Նախապատրաստական շերտ տեղի փափուկ բնահողից δ=10սմ - 0.07 մ^3
Պաշտպանիչ շերտ տեղի մշակված փափուկ բնահողից de+20սմ - 0.28 մ^3
Հետլիցք մեխանիզմով, տոփանումով - 0.72 մ^3

Արտաքին գծերի աշխատանքների ծավալները

NN	Աշխատանքի անվանումը	Չափման միավոր	Քանակը	Ծանոթություն
1	Խրամուղու մշակում III կարգի գրունտներում կողալիցքով էքսկ./ձեռքով	մ^3	195 / 6.2	
2	Փափուկ ավազի բարձում և տեղափոխում, 12 կմ հեռ.	մ^3/տ	65.0 / 104.0	
3	Նախաշերտի իրականացում ձեռքով բերովի փափուկ ավազից	մ^3	13.0	δ=10 սմ
4	PPR de 32PN 10 պոլիպրոպիլենե խողովակների մոնտաժում	մ	150.0	
5	Նույնի փորձարկում և ախտահանում	մ	150.0	
6	Պաշտպանիչ շերտի իրականացում ձեռքով բերովի ավազից	մ^3	52.0	
7	Խրամուղու հետլիցք և հարթակի ստեղծում փոփուկ բնահողից, տոփանումով	մ^3	145.5	
8	Ավելվուկային գրունտի բարձում և տեղափեխում	մ^3	65.0	

RIGroup

Պատվիրատու՝
Երևանի քաղաքապետարան

ՏՆՕՐԵՆ
Ռ. ԻԳԻԹՅԱՆ

ՃԱՐՏԱՐԱԳԵՏ
Հ. ՀԱՐՈՒԹՅՈՒՆՅԱՆ

Ինժեներական մաս

ԱՆՎԱՆՈՒՄԸ

ԵՐԵՎԱՆ ՔԱՂԱՔԻ ՄԱԼԱԹԻԱ-ՍԵԲԱՍՏԻԱ ՎԱՐՉԱԿԱՆ ՇՐՋԱՆԻ ԹԻՎ 176 ԴՊՐՈՑԻՆ ԿԻՑ ԹԵՆԻՍԻ ԿՈՐՏԵՐԻ ԲԱՍԿԵՏԲՈԼԻ ԵՎ ՖՈՒՏԲՈԼԻ ԴԱՇՏԵՐԻ ԿԱՌՈՒՑՄԱՆ ՆԱԽԱԳԻԾ

ՀԱՎԵԼՅԱԼ ԻՆՖՈՐՄԱՑԻԱ

Արտաքին ջրի խրամուղու կտրվածք, ծավալներ

ՓՈՒԼ	ԹԵՐԹ	ԹԵՐԹԵՐ
ԱՆ	5	11

RIGroup

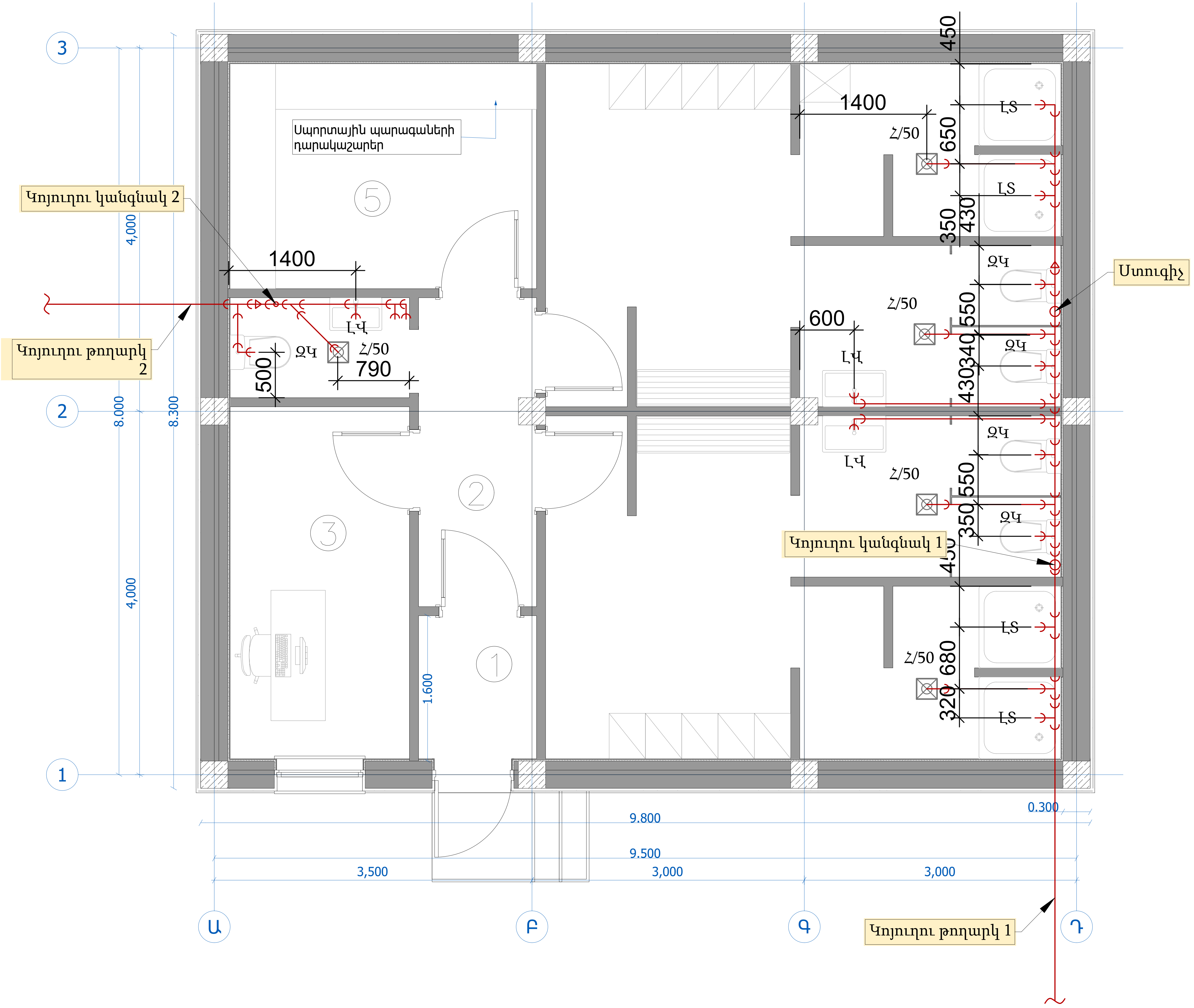

Պատվիրատու՝ Երևանի քաղաքապետարան	
ՏՆՕՐԵՆ	
Ռ. ԻԳԻԹՅԱՆ	
ՃԱՐՏԱՐԱԳԵՏ	
Հ. ՀԱՐՈՒԹՅՈՒՆՅԱՆ	

Ինժեներական մաս

ԱՆՎԱՆՈՒՄԸ

ԵՐԵՎԱՆ ՔԱՂԱՔԻ ՄԱԼԱԹԻԱ-ՍԵԲԱՍՏԻԱ ՎԱՐՉԱԿԱՆ ՇՐՋԱՆԻ ԹԻՎ 176 ԴՊՐՈՑԻՆ ԿԻՑ ԹԵՆԻՍԻ ԿՈՐՏԵՐԻ ԲԱՍԿԵՏԲՈԼԻ ԵՎ ՖՈՒՏԲՈԼԻ ԴԱՇՏԵՐԻ ԿԱՌՈՒՑՄԱՆ ՆԱԽԱԳԻԾ

ՀԱՎԵԼՅԱԼ ԻՆՖՈՐՄԱՑԻԱ

Ներքին կոյուղու հատակագիծ

ՓՈՒԼ	ԹԵՐԹ	ԹԵՐԹԵՐ
ԱՆ	5	11

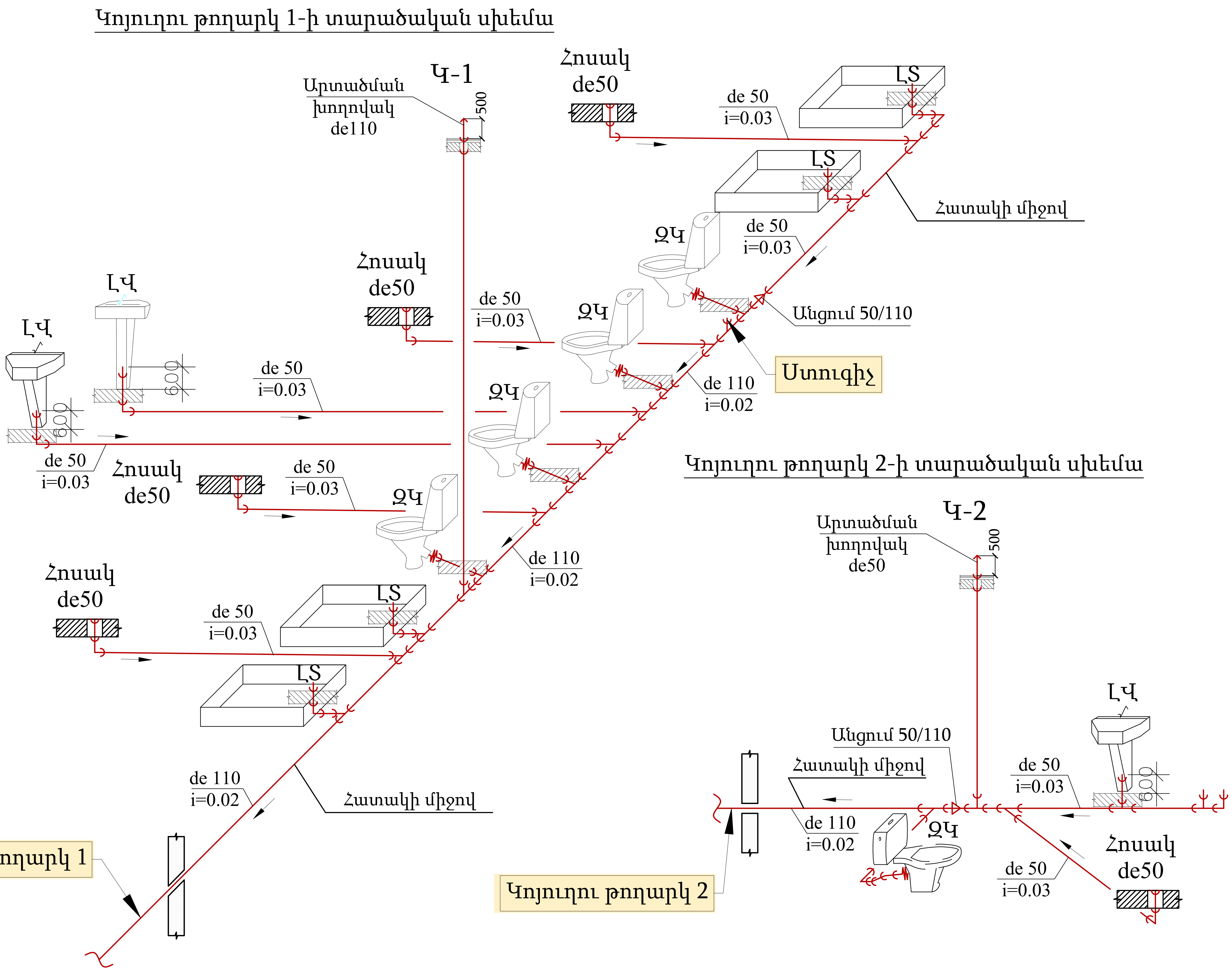

Պատվիրատու՝

Երևանի քաղաքապետարան

ՏՆՕՐԵՆ

Ռ. ԻԳԻԹՅԱՆ

ՃԱՐՏԱՐԱԳԵՏ

Հ. ՀԱՐՈՒԹՅՈՒՆՅԱՆ

Ինժեներական մաս

ԱՆՎԱՆՈՒՄԸ

ԵՐԵՎԱՆ ՔԱՂԱՔԻ ՄԱԼԱԹԻԱ-ՍԵԲԱՍՏԻԱ ՎԱՐՉԱԿԱՆ ՇՐՋԱՆԻ ԹԻՎ 176 ԴՊՐՈՑԻՆ ԿԻՑ ԹԵՆԻՍԻ ԿՈՐՏԵՐԻ ԲԱՍԿԵՏԲՈԼԻ ԵՎ ՖՈՒՏԲՈԼԻ ԴԱՇՏԵՐԻ ԿԱՌՈՒՑՄԱՆ ՆԱԽԱԳԻԾ

ՀԱՎԵԼՅԱԼ ԻՆՖՈՐՄԱՑԻԱ

Ներքին կոյուղու տարածական պատկերներ

ՓՈՒԼ	ԹԵՐԹ	ԹԵՐԹԵՐ
ԱՆ	7	11

Կոյուղու աշխատանքային ծավալներ

ՀՀ	Անավնում	Չափի միավոր	Քանակ
	Խողովակ		
1	Կոյուղու պոլիէթիլենային խողովակ ռետինե սեղմիչ օղակներով PVC de50x1.8	մ	25
2	Կոյուղու պոլիէթիլենային խողովակ ռետինե սեղմիչ օղակներով PVC de110x3.2	մ	18
	Ձևավոր մասեր		
3	Անկյուն 110,90 աստիճան	հատ	2
4	Անկյուն 110, 135 աստիճան	հատ	4
5	Անկյուն 50, 90 աստիճան	հատ	12
6	Անկյուն 50, 135 աստիճան	հատ	1
7	Քառաբաշխիչ 110/50, 135 աստիճան	հատ	
8	Եռաբաշխիչ 110, 90 աստիճան	հատ	6
9	Եռաբաշխիչ 110, 135 աստիճան	հատ	
10	Եռաբաշխիչ 110/50, 90 աստիճան	հատ	7
11	Եռաբաշխիչ 110/50, 135 աստիճան	հատ	2
12	Եռաբաշխիչ 50, 90 աստիճան	հատ	5
13	Եռաբաշխիչ 50, 135 աստիճան	հատ	1
14	Անցում 50/110	հատ	2
15	Ստուգիչ 110	հատ	1
16	Ճկուն միացում զուգարանակոնքի համար 110 մմ	հատ	5
17	Ճկուն միացում լվացարանի և լոգատաշտերի համար 50 մմ	հատ	7
18	Հոսակ 50 մմ	հատ	2
19	Ջրի ծորակ լվացարանի համար	հատ	3
20	Ջրի ծորակ դուշով լոգանքի համար	հատ	4
21	Զուգարանակոնք	հատ	5
22	Լվացարան	հատ	3
23	Լոգատաշտ	հատ	4
	Այլ աշխատանքեր		
24	Ամրակալեր 50 մմ խողովակների միացման համար	հատ	20
25	Ամրակալեր 110 մմ խողովակների միացման համար	հատ	15
26	Անցքերի բացում և վերականգնում պատերի և հատակների մեջ	$մ^3$	0.1
27	Համակարգի հիդրավլիկ փորձարկում	մ	43

Ծանոթություն
1. Տարածական գծապատկերներում 0.00 նիշը գրված է հարաբերական և համապատասխանում է հարկի նիշին:

RIGroup

Պատվիրատու՝
Երևանի քաղաքապետարան

ՏՆՕՐԵՆ
Ռ. ԻԳԻԹՅԱՆ

ՃԱՐՏԱՐԱԳԵՏ
Հ. ՀԱՐՈՒԹՅՈՒՆՅԱՆ

Ինժեներական մաս

ԱՆՎԱՆՈՒՄԸ

ԵՐԵՎԱՆ ՔԱՂԱՔԻ ՄԱԼԱԹԻԱ-ՍԵԲԱՍՏԻԱ ՎԱՐՉԱԿԱՆ ՇՐՋԱՆԻ ԹԻՎ 176 ԴՊՐՈՑԻՆ ԿԻՑ ԹԵՆԻՍԻ ԿՈՐՏԵՐԻ ԲԱՍԿԵՏԲՈԼԻ ԵՎ ՖՈՒՏԲՈԼԻ ԴԱՇՏԵՐԻ ԿԱՌՈՒՑՄԱՆ ՆԱԽԱԳԻԾ

ՀԱՎԵԼՅԱԼ ԻՆՖՈՐՄԱՑԻԱ

Ներքին կոյուղու ծավալներ

ՓՈՒԼ	ԹԵՐԹ	ԹԵՐԹԵՐ
ԱՆ	8	11

RIGroup

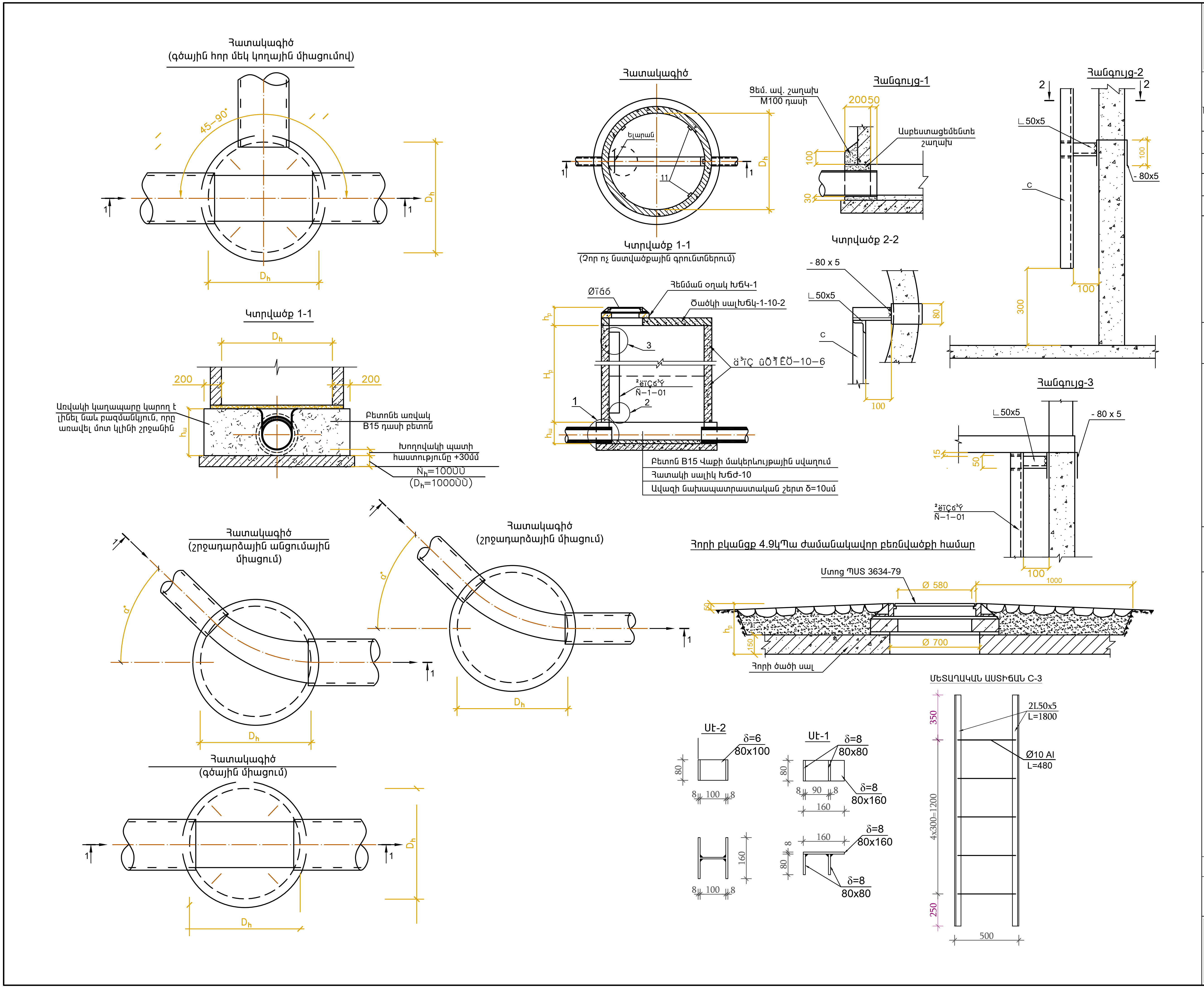

Պատվիրատու՝	Երևանի քաղաքապետարան
ՏՆՕՐԵՆ	Ռ. ԻԳԻԹՅԱՆ
ՃԱՐՏԱՐԱԳԵՏ	Հ. ՀԱՐՈՒԹՅՈՒՆՅԱՆ

Ինժեներական մաս

ԱՆՎԱՆՈՒՄԸ

ԵՐԵՎԱՆ ՔԱՂԱՔԻ ՄԱԼԱԹԻԱ-ՍԵԲԱՍՏԻԱ ՎԱՐՉԱԿԱՆ ՇՐՋԱՆԻ ԹԻՎ 176 ԴՊՐՈՑԻՆ ԿԻՑ ԹԵՆԻՍԻ ԿՈՐՏԵՐԻ ԲԱՍԿԵՏԲՈԼԻ ԵՎ ՖՈՒՏԲՈԼԻ ԴԱՇՏԵՐԻ ԿԱՌՈՒՑՄԱՆ ՆԱԽԱԳԻԾ

ՀԱՎԵԼՅԱԼ ԻՆՖՈՐՄԱՑԻԱ

Կոյուղու դիտահորի մանրամասներ

ՓՈՒԼ	ԹԵՐԹ	ԹԵՐԹԵՐ
ԱՆ	9	11

Խրամուղու տիպային կտրվածքներ

ՆԿ 0+00-ից ՆԿ 1+50

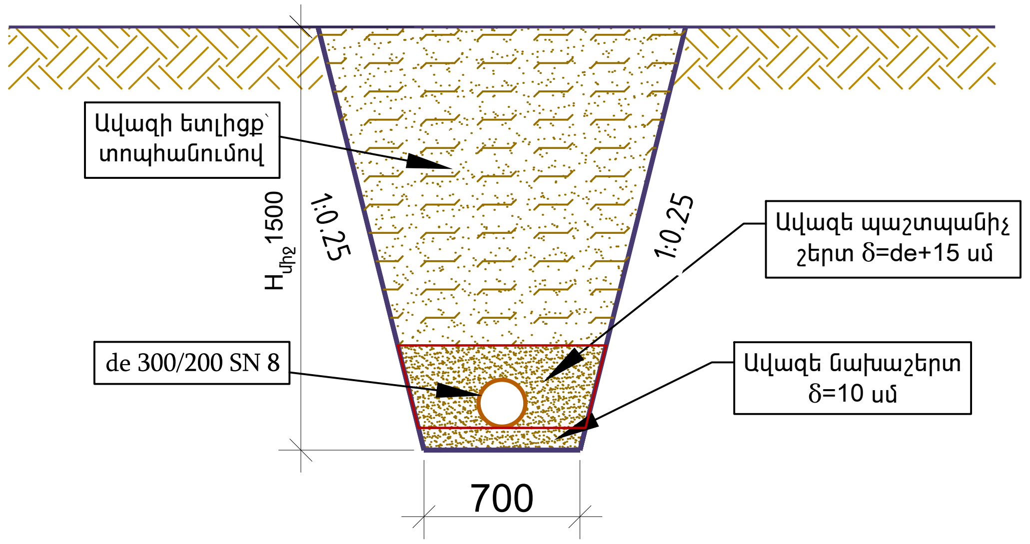

ՆԿ 1+50-ից ՆԿ 2+00

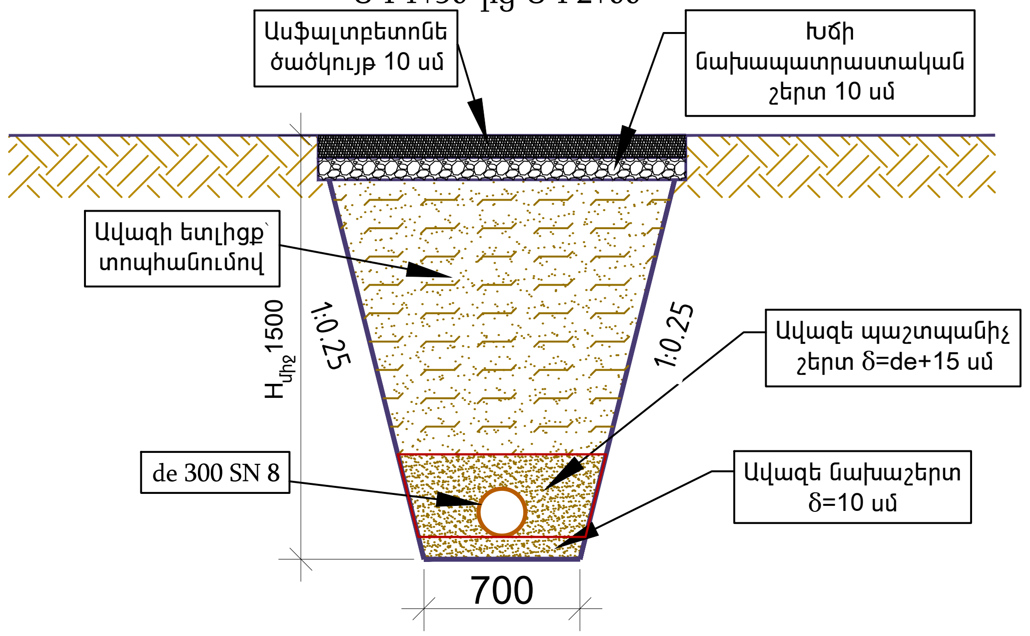

Դիտահորերի իրականացման աշխատանքային ծավալներ

ՀՀ	Անավնում	Չափի միավոր	Քանակ
1	Կոյուղու հորի հատակի սալ КЦД -10	հատ	7
2	Կոյուղու հորի պատի օղակ КЦ -10-6a	հատ	4
3	Կոյուղու հորի պատի օղակ КЦ -10-9a	հատ	3
4	Կոյուղու հորի պատի օղակ КЦ -10-6	հատ	7
5	Կոյուղու հորի ծածկի սալ КЦП-1-10-2 (T տիպի թուջե մտոցով)	հատ	7
6	Կոյուղու հորի առվակի բետոնացում B 15, M200, W6 դասի բետոնով	$մ^3$	3.7
7	Խճի նախաշերտի իրականացում դիտահորերի տակ տոփանումով	$մ^3$	2.1
8	Բետոնի պատի օղակի կտրում բանվորական բարձրության կարգավորման համա	$մ^3$	0.07
9	Հորի անցքերի խցափակում ցեմենտ-ավազայի շաղախով	$մ^3$	0.15
10	Կոյուղու հորի մետաղական աստիճան հակակոռոզիոն հիդրոմեկուսացումով	կգ	182.5
11	Կոյուղու հորի մետաղական էլեմենտներ	կգ	42.5
12	Հորերի հիդրոմեկուսացում երկշերտ բիտումային մածիկով	$մ^2$	78.4

Պատվիրատու՝

Երևանի քաղաքապետարան

ՏՆՕՐԵՆ

Ռ. ԻԳԻԹՅԱՆ

ՃԱՐՏԱՐԱԳԵՏ

Հ. ՀԱՐՈՒԹՅՈՒՆՅԱՆ

Ինժեներական մաս

ԱՆՎԱՆՈՒՄԸ

ԵՐԵՎԱՆ ՔԱՂԱՔԻ ՄԱԼԱԹԻԱ-ՍԵԲԱՍՏԻԱ ՎԱՐՉԱԿԱՆ ՇՐՋԱՆԻ ԹԻՎ 176 ԴՊՐՈՑԻՆ ԿԻՑ ԹԵՆԻՍԻ ԿՈՐՏԵՐԻ ԲԱՍԿԵՏԲՈԼԻ ԵՎ ՖՈՒՏԲՈԼԻ ԴԱՇՏԵՐԻ ԿԱՌՈՒՑՄԱՆ ՆԱԽԱԳԻԾ

ՀԱՎԵԼՅԱԼ ԻՆՖՈՐՄԱՑԻԱ

Կոյուղու խրամուղու կտրվածքներ, դիտահորի ծավալներ

ՓՈՒԼ	ԹԵՐԹ	ԹԵՐԹԵՐ
ԱՆ	10	11

Կենցաղյին կոյուղու բակային ցանցի աշխատանքային ծավալներ			
ՀՀ	Անվանում	Չափի միավոր	Քանակ
1	Ասֆալտբետոնի կտրում	գծմ	100
2	3-րդ կարքի գրունտի մշակում մեխանիզմով, կողալիցքով	$մ^3$	76.8
3	3-րդ կարքի գրունտի մշակում ձեռքով	$մ^3$	2.4
4	4-րդ կարքի գրունտի մշակում մեխանիզմով, կողալիցքով	$մ^3$	241
5	4-րդ կարքի գրունտի մշակում ձեռքով	$մ^3$	5
6	Մանրահատիկ ավազի բարձում և տեղափոխում 10 կմ հեռավորություն	$մ^3$	302.8
7	Նախաշերտի իրականացում մանրահատիկ ավազից	$մ^3$	14.2
8	Կոյուղու ծալքավոր պոլիէթիլենե DN 300, SN8 խողովակի մոնտաժում	գծմ	200
9	Նույնի հիդրավլիկական փորձարկում	գծմ	200
10	Պաշտպանիչ շերտի իրականացում մանրահատիկ ավազից	$մ^3$	72.4
11	Ազդանշանային ժապավեն	մ	200
12	Ավելցուկային գրունտի բարձում և տեղափոխում թափոնակույտ	$մ^3$	325.2
13	Ավազի ետլիցք տոփանումով	$մ^3$	216.2
14	Խճի նախապատրաստական շետ ասֆալբետոնի տակ 10 սմ հաստությ	$մ^2$	112
15	Խոշորահատիկ ասֆալբետոնի իրականացում 6 սմ հաստությամբ	$մ^2$	112
16	Մանրահատիկ ասֆալբետոնի իրականացում 4 սմ հաստությամբ	$մ^2$	112

Ծանոթություն

1. Դիտահորերի մեջ կոյուղու խողովակներ նախատեսված չեն:
2. Կոյուղու հորերի հողային աշխատանքների ծավալները ներառված են կոյուղագծի հողային աշխատանքների ծավալներում:

RIGroup

Պատվիրատու՝

Երևանի քաղաքապետարան

ՏՆՕՐԵՆ

Ռ . ԻԳԻԹՅԱՆ

ՃԱՐՏԱՐԱԳԵՏ

Հ. ՀԱՐՈՒԹՅՈՒՆՅԱՆ

Ինժեներական մաս

ԱՆՎԱՆՈՒՄԸ

ԵՐԵՎԱՆ ՔԱՂԱՔԻ ՄԱԼԱԹԻԱ-ՍԵԲԱՍՏԻԱ ՎԱՐՉԱԿԱՆ ՇՐՋԱՆԻ ԹԻՎ 176 ԴՊՐՈՑԻՆ ԿԻՑ ԹԵՆԻՍԻ ԿՈՐՏԵՐԻ ԲԱՍԿԵՏԲՈԼԻ ԵՎ ՖՈՒՏԲՈԼԻ ԴԱՇՏԵՐԻ ԿԱՌՈՒՑՄԱՆ ՆԱԽԱԳԻԾ

ՀԱՎԵԼՅԱԼ ԻՆՖՈՐՄԱՑԻԱ

Արտաքին կոյուղու ծավալներ

ՓՈՒԼ	ԹԵՐԹ	ԹԵՐԹԵՐ
ԱՆ	11	11

RIGroup

ՋԵՌՈՒՑՄԱՆ, ՀՈՎԱՑՄԱՆ ԵՎ ՕԴԱՓՈԽՈՒԹՅԱՆ ՄԱՍ

Պայմանական նշաններ

	Օդամուղ
	Օդորակիչի բլոկներ
	Ներածման օդատար
	Արտածման օդատար
	Օդի վերաշրջանառության օդատար
	Թարմ օդի օդառման օդատար
	Պղնձե խողովակաշար
	Կոնդենսատի հեռացման խողովակ

ԸՆԴՀԱՆՈՐ ՑՈՒՑՈՒՄՆԵՐ

Թենիսի կորտերի հանդերձարանների ջեռուցման, հովացման և օդափոխության նախագիծն իրականացված է համաձայն՝
-պատվիրատուի առաջադրանքի
-ճարտարապետաշինարարական գծագրերի
-հետևյալ գործող շինարարական նորմերի ու կանոնների՝

ՀՀՇՆ IV-12.02.01-2004 «Ջեռուցում, օդափոխում և օդի լավորակում»,
СП 60.13330.2016 «Отопление, вентиляция и кондиционирование воздуха»,

Հանդերձարանների ջեռուցման, հովացման և օդափոխության համար օգտագործվելու է միջին ճնշման ինվերտրային կանալային օդորակիչ, որը ներքին ջերմաստիճանային ռեժիմի պահման համար կատարելու է օդի վերաշրջանառություն, ինչպես նաև կատարվելու է թարմ օդառում իր օդաքանակի ~ 25%-ի չափով: Իսկ օդի արտածումը կատարվելու է հանդերձարանների լոգախցիկների և ս/հ-ների արտածման օդամուղների օգնությամբ:

Արտաքին բլոկի սառցեպատումը կանխելու համար հարկավոր և արտաքին բլոկի ֆրեոնային ջերմափոխանակիչը պարուրել տաքացվող թելիկով ինչպես նաև թելիկի մի հատվածը անց կացնել կոնդենսատի հեռացման ՊՎՔ խողովակի միջով: Տաքացման թելիկը կառավարվելու է ավտոմատացման բլոկի միջոցով որի թերմոզույգի պետք է գրանցի արտաքին ջերմաստիճանը և միանա +4°C-ից ջերմաստիճանի նվազման դեպքում:

Համակարգի օդատարները նախատեսված են ցինկապատ թիթեղից, իսկ շրջանաձև դիֆֆուզորների միացման հատվածում ճկուն օդատարով: Ներածման դիֆֆուզորները նախատեսված են ցինկապատ թիթեղից պլենում տուփերով՝ օդի ցրումը հավասարաչափ ապահովելու համար:

Ներքին և արտաքին բլոկները միացվում են պղնձե խողովակներով, որոնք ջերմամեկուսացվելու են ռետինե գլանաձև ջերմամեկուցիչով: Օդորակիչի տեղադրումը պետք է կատարվի սարքավորման անձնագրով պահանջվող բոլոր պահանջների իրականացմամբ՝ հատկապես խողովակների վակումացիայով:

Ներածման օդի մեխանիկական մաքրման համար բացի օդորակիչի ֆիլտրից նաև տեղադրվելու է պանելային ֆիլտր:

Ծավալաթերթում նշված մոդելները կարող են փոխարինվել պահպանելով բոլոր տեխնիկական բնութագրերը: Ինչպես նաև փոխարինման դեպքում պետք է վերանայել տեղադրման համար հարկավոր նյութատեսակները և չափսերը:

Ծավալաթերթ

Հ/հ	Անվանում	Չ. Մ.	Քանակ	Ծանոթություն
Ջեռուցում, հովացում և օդափոխություն				
1	Կանալային սպլիտ կոնդիցիոներ ինվերտորային Qx=13.4 կՎտ, Qt=15.0 կՎտ, 3Ֆ	լր-զմ	1	Haier AD140S2SM8FA(H)/1U140S2SP2FB
2	Օդամուղ շրջանաձև կանալային L= 300 մ3/ժ, P=150 Պա	հատ	2	2 արագության աստիճանով
3	Պատի օդամուղ L= 70 մ3/ժ, P=30 Պա, Ø100	հատ	1	Մոնտաժային տուփով
4	Դիֆուզոր ալյումինե 600x600	հատ	6	РЭД-4ПР, պլեննում տուփով
5	Դիֆուզոր ալյումինե 500x500	հատ	1	РЭД-4ПР, պլեննում տուփով
6	Դիֆուզոր ալյումինե 300x300	հատ	1	РЭД-4ПР, պլեննում տուփով
7	Անեմոստատ ալյումինե Ø150	հատ	4	
8	Անեմոստատ ալյումինե Ø125	հատ	4	
9	Ճաղաշար երկշերտ ալյումինե կարգավորվող 500x500	հատ	1	
10	Արտաքին ճաղաշար 300x200	հատ	1	
11	Արտաքին ճաղաշար Ø100	հատ	1	Ցանցով
12	Ֆիլտր պանելային 400x300	հատ	1	Ցինկապատ մոնտաժային տուփով
13	Ձայնախլացուցիչ Ø160 L=1.0 մ	հատ	2	
14	Օդատարի պատրաստում ցինկապատ թիթեղից δ=0.7 մմ	մ2	25.0	
15	Օդատարի պատրաստում ցինկապատ թիթեղից δ=0.5 մմ	մ2	40.0	
16	Ճկուն օդատար ալյունինե թիթեղից Ø150	գծմ	4.0	
17	Ճկուն օդատար ալյունինե թիթեղից Ø125	գծմ	4.0	
18	Խողովակ պղնձե Ø15.88	գծմ	10.0	
19	Խողովակ պղնձե Ø9.52	գծմ	10.0	
20	Խողովակ ՊՎՔ Ø50x2.8	գծմ	5.0	
21	Խողովակ ՊՊ Ø25x4.4	գծմ	8.0	
22	Մալուխ երկշերտ մեկուսացումով 4x1.5	գծմ	12.0	
23	Մալուխ երկշերտ մեկուսացումով էկրանավորված 3x0.5	գծմ	6.0	
24	Տաքացվող լար ինքնակարգավորվող	գծմ	15.0	Արտաքին տեղադրման
25	Մեկուսիչ պենոֆոլ փոլգայապատ δ=5.0 մմ	մ2	50.0	
26	Գլանաձև ռետինե մեկուսիչ Ø15.87 խողովակի	գծմ	10.0	
27	Գլանաձև ռետինե մեկուսիչ Ø9.52 խողովակի	գծմ	10.0	
28	Մետաղական կոնստրուկցիա	կգ	50.0	
29	Ձևավոր մասեր ՊՎՔ	հատ	6	
30	Ձևավոր մասեր ՊՊ	հատ	10	
31	Ցանց գործվածքային մետաղական ցինկապատ	մ2	0.3	
32	Ամրակ Ø50	լր-զմ	15	
33	Ամրակ Ø32	լր-զմ	10	
34	Արտաքին բլոկի ջրահեռացման հակասառեցման համակարգ	լր-զմ	1	+4-ից ցածր ջերմաստիճանի դեպքում ինքնաշխատ միացման հնարավորությամբ, ջերմային տվիչով
35	Այլ նյութեր	լր-զմ	1	

Սարքավորումների տվյալներ

Նշանակում	Անվանում	Քանակ	Տեխ. տվյալներ			
			մ³/ժ	Պա	$N_էլ$ (կՎտ)	Ֆ
-	Կանալային օդորակիչի արտաքին բլոկ	1	-	-	9.0	3
-	Կանալային օդորակիչի ներքին բլոկ	1	2100	20-150	0.2	1
Ա-1,2	ս/հ և լոգարանների արտածման օդամուղ	2	300	150	0.3	1
Ա-3	ս/հ արտածման օդամուղ	1	70	20	0.1	1

RIGroup

Պատվիրատու՝

Երևանի քաղաքապետարան

ՏՆՕՐԵՆ

Ռ. ԻԳԻԹՅԱՆ

ՃԱՐՏԱՐԱԳԵՏ

Ռ. ՋԱՆՈՅԱՆ

Հ. ՄԻՆԱՍՅԱՆ

ՋԵՌՈՒՑՄԱՆ, ՀՈՎԱՑՄԱՆ և ՕԴԱՓՈԽՈՒԹՅԱՆ ՄԱՍ

ԱՆՎԱՆՈՒՄԸ

ԵՐԵՎԱՆ ՔԱՂԱՔԻ ՄԱԼԱԹԻԱ-ՍԵԲԱՍՏԻԱ ՎԱՐՉԱԿԱՆ ՇՐՋԱՆԻ ԹԻՎ 176 ԴՊՐՈՑԻՆ ԿԻՑ ԹԵՆԻՍԻ ԿՈՐՏԵՐԻ ԲԱՍԿԵՏԲՈԼԻ ԵՎ ՖՈՒՏԲՈԼԻ ԴԱՇՏԵՐԻ ԿԱՌՈՒՑՄԱՆ ՆԱԽԱԳԻԾ

ՀԱՎԵԼՅԱԼ ԻՆՖՈՐՄԱՑԻԱ

ԸՆԴՀԱՆՈՒՐ ՏՎՅԱԼՆԵՐ և ԾԱՎԱԼԱԹԵՐԹ

ՓՈՒԼ	ԹԵՐԹ	ԹԵՐԹԵՐ
ԱՆ	ՋՕ-1	4

RIGroup

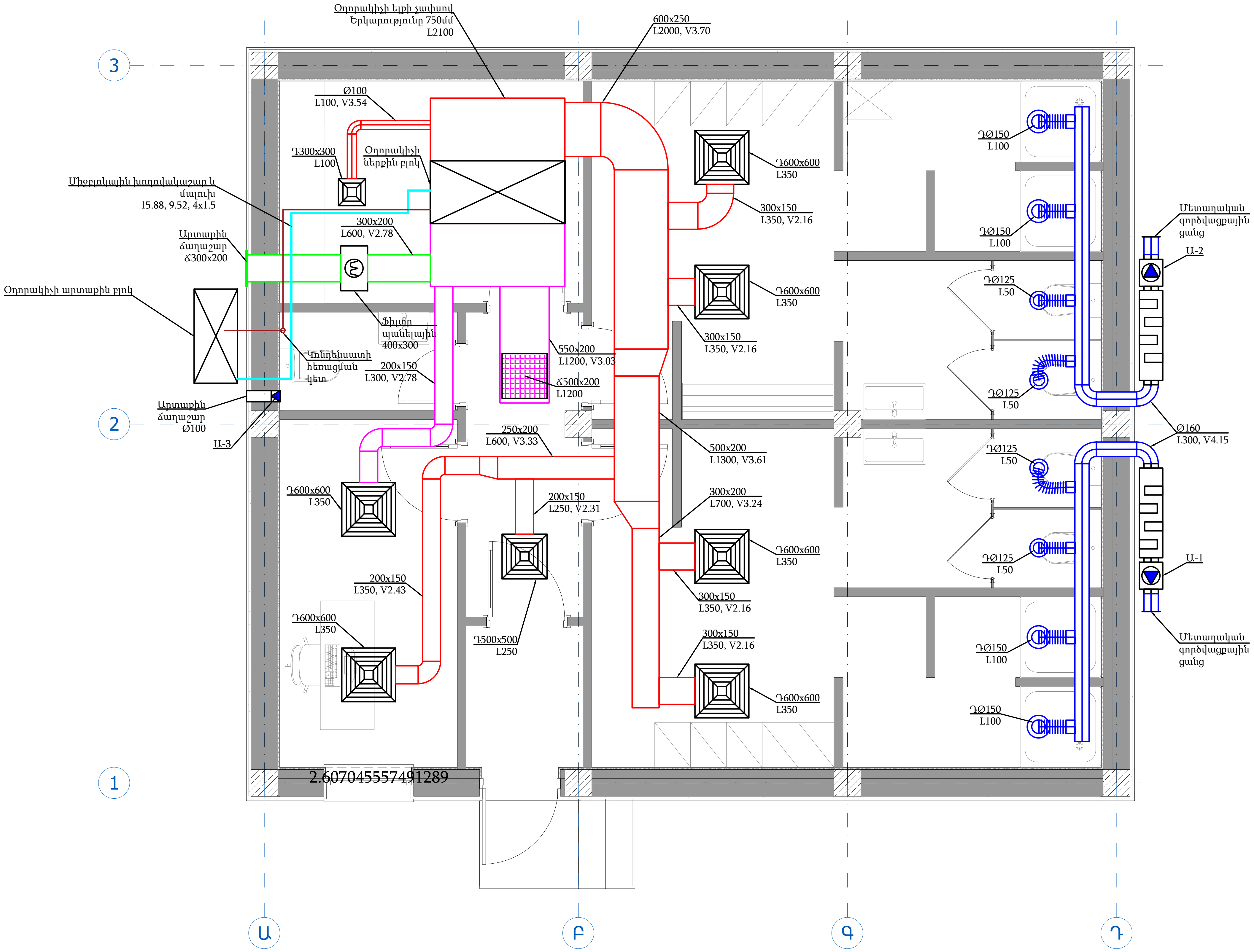

RIGroup

Պատվիրատու՝

Երևանի քաղաքապետարան

ՏՆՕՐԵՆ

Ռ. ԻԳԻԹՅԱՆ

ՃԱՐՏԱՐԱԳԵՏ

Ռ. ՋԱՆՈՅԱՆ

Հ. ՄԻՆԱՍՅԱՆ

ՋԵՌՈՒՑՄԱՆ, ՅՈՎԱՑՄԱՆ և ՕԴԱՓՈԽՈՒԹՅԱՆ ՄԱՍ

ԱՆՎԱՆՈՒՄԸ

ԵՐԵՎԱՆ ՔԱՂԱՔԻ ՄԱԼԱԹԻԱ-ՍԵԲԱՍՏԻԱ ՎԱՐՉԱԿԱՆ ՇՐՋԱՆԻ ԹԻՎ 176 ԴՊՐՈՑԻՆ ԿԻՑ ԹԵՆԻՍԻ ԿՈՐՏԵՐԻ ԲԱՍԿԵՏԲՈԼԻ ԵՎ ՖՈՒՏԲՈԼԻ ԴԱՇՏԵՐԻ ԿԱՌՈՒՑՄԱՆ ՆԱԽԱԳԻԾ

ՅԱՎԵԼՅԱԼ ԻՆՖՈՐՄԱՑԻԱ

ՋՕ ՀԱՄԱԿԱՐԳԻ ՀԱՏԱԿԱԳԻԾ (1)

ՓՈՒԼ	ԹԵՐԹ	ԹԵՐԹԵՐ
ԱՆ	ՋՕ-2	4

RIGroup

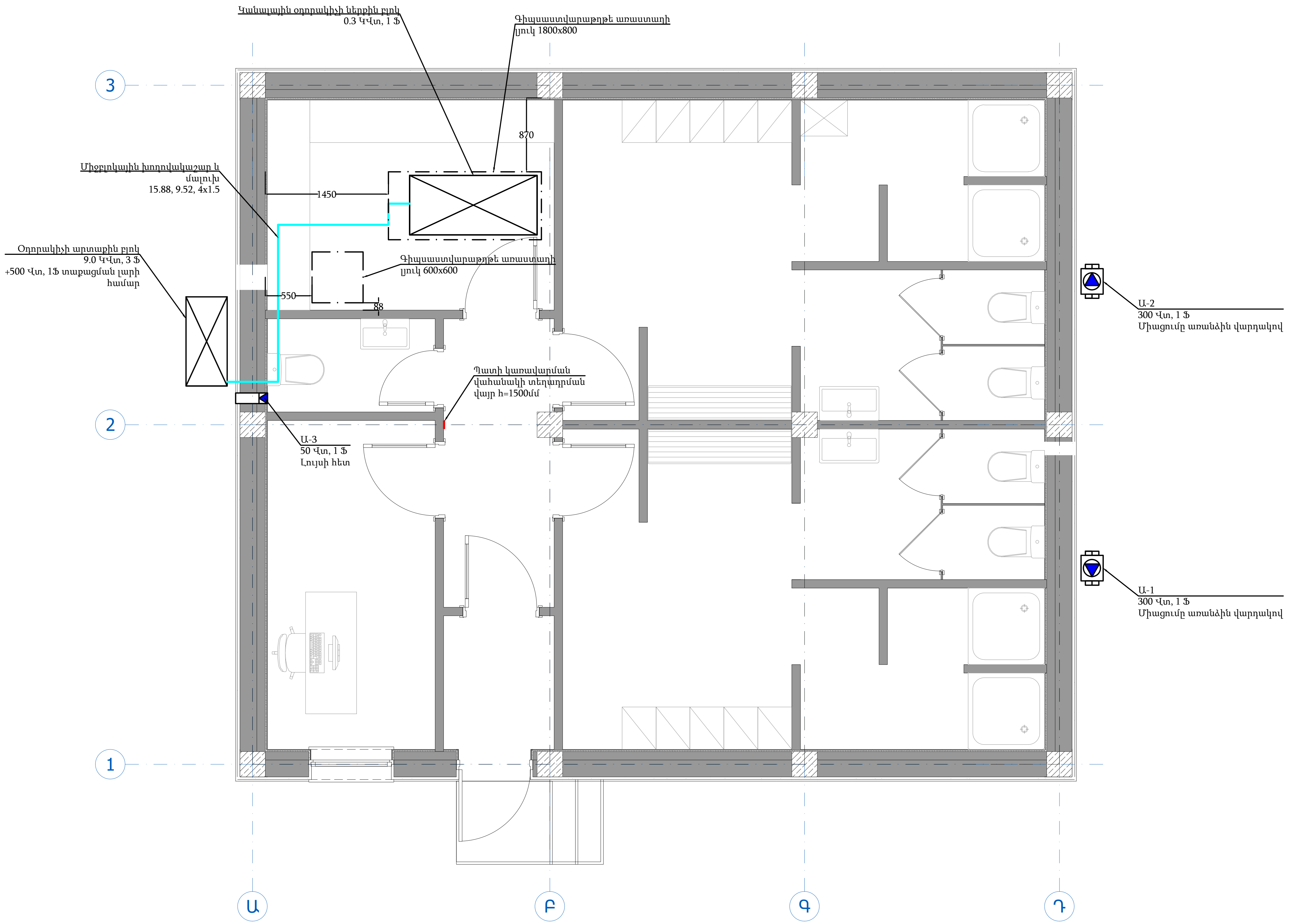

Պատվիրատու՝

Երևանի քաղաքապետարան

ՏՆՕՐԵՆ

Ռ. ԻԳԻԹՅԱՆ

ՃԱՐՏԱՐԱԳԵՏ

Ռ. ՋԱՆՈՅԱՆ

Հ. ՄԻՆԱՍՅԱՆ

ՋԵՌՈՒՑՄԱՆ, ՀՈՎԱՑՄԱՆ և ՕԴԱՓՈԽՈՒԹՅԱՆ ՄԱՍ

ԱՆՎԱՆՈՒՄԸ

ԵՐԵՎԱՆ ՔԱՂԱՔԻ ՄԱԼԱԹԻԱ-ՍԵԲԱՍՏԻԱ ՎԱՐՉԱԿԱՆ ՇՐՋԱՆԻ ԹԻՎ 176 ԴՊՐՈՑԻՆ ԿԻՑ ԹԵՆԻՍԻ ԿՈՐՏԵՐԻ ԲԱՍԿԵՏԲՈԼԻ ԵՎ ՖՈՒՏԲՈԼԻ ԴԱՇՏԵՐԻ ԿԱՌՈՒՑՄԱՆ ՆԱԽԱԳԻԾ

ՀԱՎԵԼՅԱԼ ԻՆՖՈՐՄԱՑԻԱ

ՋՕ ՀԱՄԱԿԱՐԳԻ ՀԱՏԱԿԱԳԻԾ (2)

ՓՈՒԼ	ԹԵՐԹ	ԹԵՐԹԵՐ
ԱՆ	ՋՕ-3	4

Օդորակիչի օդատարների տարածական սխեմա

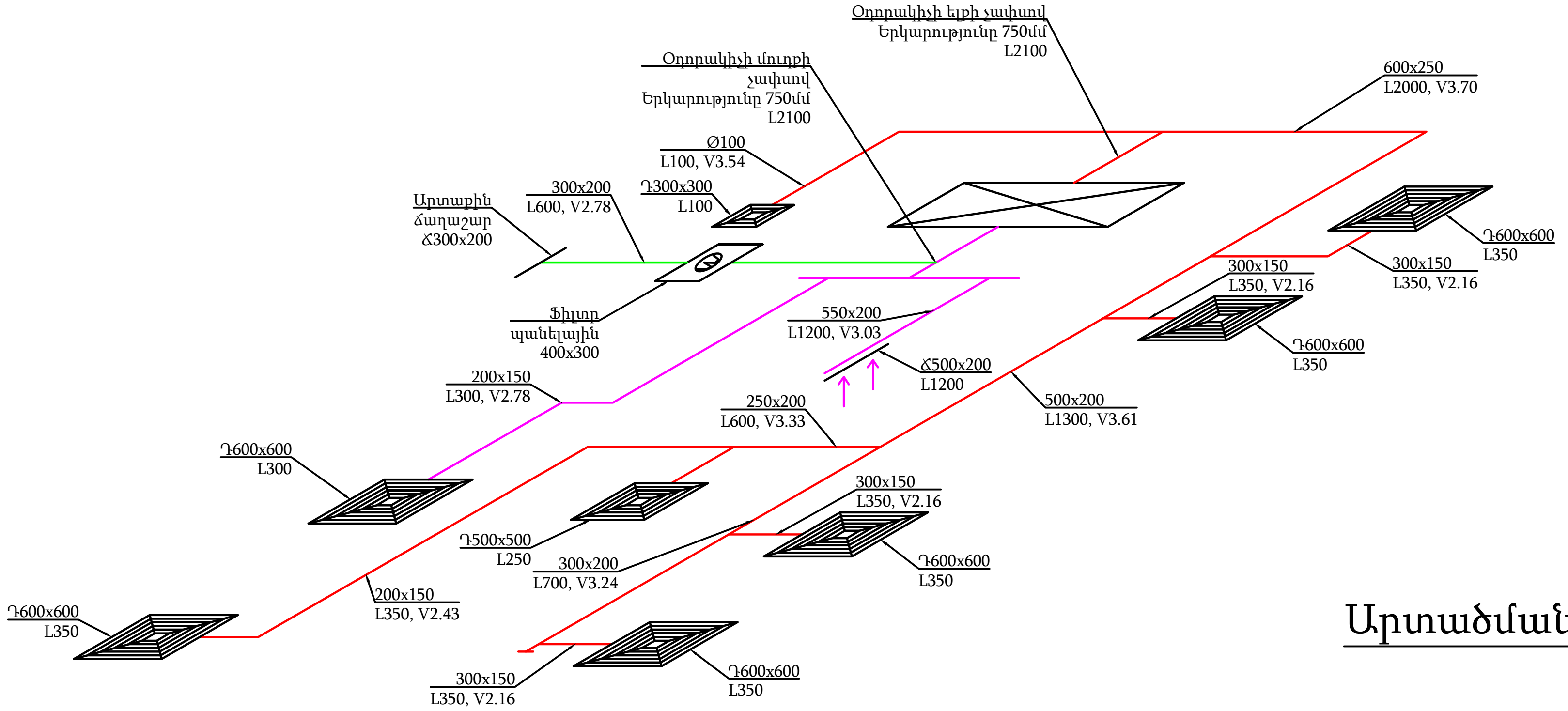

Արտածման համակարգի տարածական սխեմա

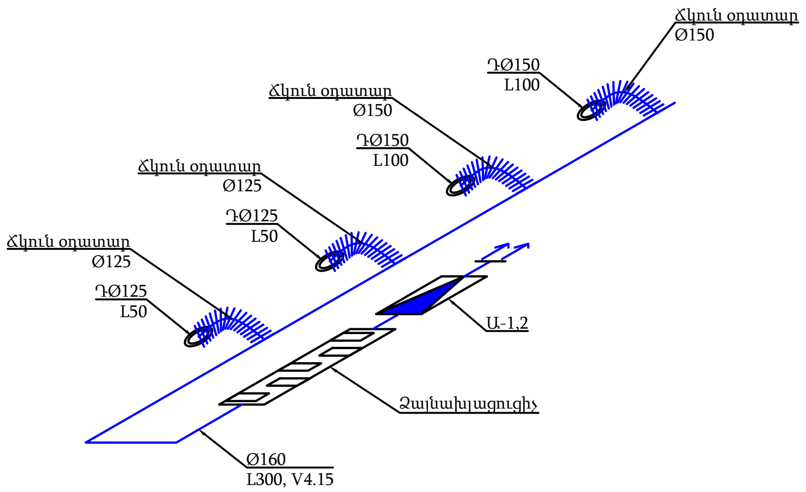

600x600 դիֆֆուզորի միացման գծապատկեր

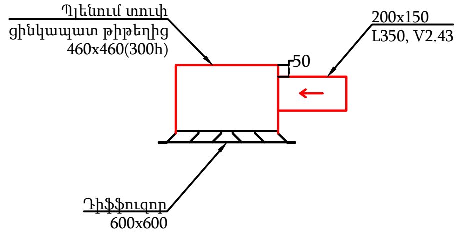

Պատվիրատու՝

Երևանի քաղաքապետարան

ՏՆՕՐԵՆ

Ռ. ԻԳԻԹՅԱՆ

ՃԱՐՏԱՐԱԳԵՏ

Ռ. ՋԱՆՈՅԱՆ

Հ. ՄԻՆԱՍՅԱՆ

ՋԵՌՈՒՑՄԱՆ, ՀՈՎԱՑՄԱՆ և ՕԴԱՓՈԽՈՒԹՅԱՆ ՄԱՍ

ԱՆՎԱՆՈՒՄԸ

ԵՐԵՎԱՆ ՔԱՂԱՔԻ ՄԱԼԱԹԻԱ-ՍԵԲԱՍՏԻԱ ՎԱՐՉԱԿԱՆ ՇՐՋԱՆԻ ԹԻՎ 176 ԴՊՐՈՑԻՆ ԿԻՑ ԹԵՆԻՍԻ ԿՈՐՏԵՐԻ ԲԱՍԿԵՏԲՈԼԻ ԵՎ ՖՈՒՏԲՈԼԻ ԴԱՇՏԵՐԻ ԿԱՌՈՒՑՄԱՆ ՆԱԽԱԳԻԾ

ՀԱՎԵԼՅԱԼ ԻՆՖՈՐՄԱՑԻԱ

ՏԱՐԱԾԱԿԱՆ ԳԾԱՊԱՏԿԵՐՆԵՐ

ՓՈՒԼ	ԹԵՐԹ	ԹԵՐԹԵՐ
ԱՆ	ՋՕ-4	4

#NAME?	Անվանում	Չ. Մ.	Քանակ	Ծանոթություն
Ջեռուցում, հովացում և օդափոխություն				
1	Կանալային սպլիտ կոնդիցիոներ ինվերտորային Qx=13.4 կՎտ, Qt=15.0 կՎտ, 3Ֆ	լր-զմ	1	Haier AD140S2SM8FA(H)/1U140S2SP2FB
2	Օդամուղ շրջանաձև կանալային L= 300 մ3/ժ, P=150 Պա	հատ	2	2 արագության աստիճանով
3	Պատի օդամուղ L= 70 մ3/ժ, P=30 Պա, Ø100	հատ	1	Մոնտաժային տուփով
4	Դիֆուզոր ալյումինե 600x600	հատ	6	РЭД-4ПР, պլեննում տուփով
5	Դիֆուզոր ալյումինե 500x500	հատ	1	РЭД-4ПР, պլեննում տուփով
6	Դիֆուզոր ալյումինե 300x300	հատ	1	РЭД-4ПР, պլեննում տուփով
7	Անեմոստատ ալյումինե Ø150	հատ	4	
8	Անեմոստատ ալյումինե Ø125	հատ	4	
9	Ճաղաշար երկշերտ ալյումինե կարգավորվող 500x500	հատ	1	
10	Արտաքին ճաղաշար 300x200	հատ	1	
11	Արտաքին ճաղաշար Ø100	հատ	1	Ցանցով
12	Ֆիլտր պանելային 400x300	հատ	1	Ցինկապատ մոնտաժային տուփով
13	Ձայնախլացուցիչ Ø160 L=1.0 մ	հատ	2	
14	Օդատարի պատրաստում ցինկապատ թիթեղից δ=0.7 մմ	մ2	25,0	
15	Օդատարի պատրաստում ցինկապատ թիթեղից δ=0.5 մմ	մ2	40,0	
16	Ճկուն օդատար ալյունինե թիթեղից Ø150	գծմ	4,0	
17	Ճկուն օդատար ալյունինե թիթեղից Ø125	գծմ	4,0	
18	Խողովակ պղնձե Ø15.88	գծմ	10,0	
19	Խողովակ պղնձե Ø9.52	գծմ	10,0	
20	Խողովակ ՊՎՔ Ø50x2.8	գծմ	5,0	
21	Խողովակ ՊՊ Ø25x4.4	գծմ	8,0	
22	Մալուխ երկշերտ մեկուսացումով 4x1.5	գծմ	12,0	
23	Մալուխ երկշերտ մեկուսացումով էկրանավորված 3x0.5	գծմ	6,0	
24	Տաքացվող լար ինքնակարգավորվող	գծմ	15,0	Արտաքին տեղադրման
25	Մեկուսիչ պենոֆոլ փոլգայապատ δ=5.0 մմ	մ2	50,0	
26	Գլանաձև ռետինե մեկուսիչ Ø15.87 խողովակի	գծմ	10,0	
27	Գլանաձև ռետինե մեկուսիչ Ø9.52 խողովակի	գծմ	10,0	
28	Մետաղական կոնստրուկցիա	կգ	50,0	
29	Ձևավոր մասեր ՊՎՔ	հատ	6	
30	Ձևավոր մասեր ՊՊ	հատ	10	
31	Ցանց գործվածքային մետաղական ցինկապատ	մ2	0,3	
32	Ամրակ Ø50	լր-զմ	15	
33	Ամրակ Ø32	լր-զմ	10	
34	Արտաքին բլոկի ջրահեռացման հակասառեցման համակարգ	լր-զմ	1	+4-ից ցածր ջերմաստիճանի դեպքում ինքնաշխատ միացման հնարավորությամբ, ջերմային տվիչով
35	Այլ նյութեր	լր-զմ	1	

ՈՌՈԳՄԱՆ ՄԱՍ

Վկայակոչվող փաստաթղթերի ամփոփագիր

Նշանակում	Անվանումը
СНиП 2.04.02-84*	Водоснабжение. Наружные сети и сооружения

Պայմանական նշաններ

de 25, 32 PN 8 խողովակ

de 50 PN 8 խողովակ

Ջրացրիչի ծածկողունակության պարագիծ

Աշխատանքային գծագրերի ցանկ

Թերթ	Անվանում
1	Բացատրագիր
2	Ոռոգման ցանցի դասավորման հատակագիծ
3	Ոռոգման ցանցի իրականացման խրամուղու կտրվածքներ
4	Ոռոգման ցանցի արտաքին աշխատանքային ծավալներ
5	Ոռոգման ցանցի աշխատանքային ծավալներ

Ծանոթություն

Շինարության անվտանգությունը ապահովում է կապալառու կազմակերպությունը

Բացատրագիր

Նախագծով ոռոգվող տարածքները բաժանված են 3 զոնաների հաջորդական ոռոգման համար: Ոռոգման համակարգը ավտոմատացված չէ: Յուրաքանչյու գոտու համար նախատեսված են փականային հորեր, որոնցում տեղադրված փականների միջոցով իրականացվում հաջորդական ոռոգումը: Յուրաքանչյուր զոնան հաշվարկված է այնպես, որ ջրացրիչների գումարային ջրաքանակը չգերազանցի պոմպի արտադրողության ջրաքանակը: 1մ^2 կանչ տարածքի 1 ջրման համար անհրաժեշտ ջրաքանակ ընդունել 4-6լ:
Անհրաժեշտ է ոռոգման սեզոնի ավարտից հետո դատերկել ամբողջ համակարգը՝ քանի որ սառեցման խորությանը պահպանված չէ: Դատարկման համար բոլոր զոնաներում նախատեսվում են դատարկման հորեր: Դատարկման հորը պետք է տեղադրվի համակարգի ամենացացր կետերում:

Կանաչ գոտիների ոռոգումը իրականցվում է ռոտորային և ցնցուղային ջրացրիչների միջոցով: Ոռոգման համակարգի մոտաժման ժամանակ թույլատրվում է ռոտորային և ցնցուղային ջրացրիչների տեղերի փոփոխությունը ըստ փաստացի իրավիճակի՝ պահպանելով քանակը և տեխնիկական տվյալները:
Խողովակները երթևեկելի հատվածում մոնտաժելիս անհրաժեշտ է նախատեսել պաշտպանիչ պատյաններ:
Բոլոր ռոտորային և ցնցուղային ջրացրիչների ծածկողականությունը հաշվարկված է 20 - 25 մ աշխատանքային ճնշման դեպքում:
Ոռոգման համակարգի բոլոր խողովակները և դետալները հաշվարկված են PN8 ճնշման համար:

RIGroup

Պատվիրատու՝

Երևանի քաղաքապետարան

ՏՆՕՐԵՆ

Ռ . ԻԳԻԹՅԱՆ

ՃԱՐՏԱՐԱԳԵՏ

Հ.ՀԱՐՈՒԹՅՈՒՆՅԱՆ

ՈՌՈԳՄԱՆ ՄԱՍ

ԱՆՎԱՆՈՒՄԸ

ԵՐԵՎԱՆ ՔԱՂԱՔԻ ՄԱԼԱԹԻԱ-ՍԵԲԱՍՏԻԱ ՎԱՐՉԱԿԱՆ ՇՐՋԱՆԻ ԹԻՎ 176 ԴՊՐՈՑԻՆ ԿԻՑ ԹԵՆԻՍԻ ԿՈՐՏԵՐԻ ԲԱՍԿԵՏԲՈԼԻ ԵՎ ՖՈՒՏԲՈԼԻ ԴԱՇՏԵՐԻ ԿԱՌՈՒՑՄԱՆ ՆԱԽԱԳԻԾ

ՀԱՎԵԼՅԱԼ ԻՆՖՈՐՄԱՑԻԱ

Բացատրագիր

ՓՈՒԼ	ԹԵՐԹ	ԹԵՐԹԵՐ
ԱՆ	1	5

RIGroup

Ոռոգման ցանցի դասավորման հատակագիծ

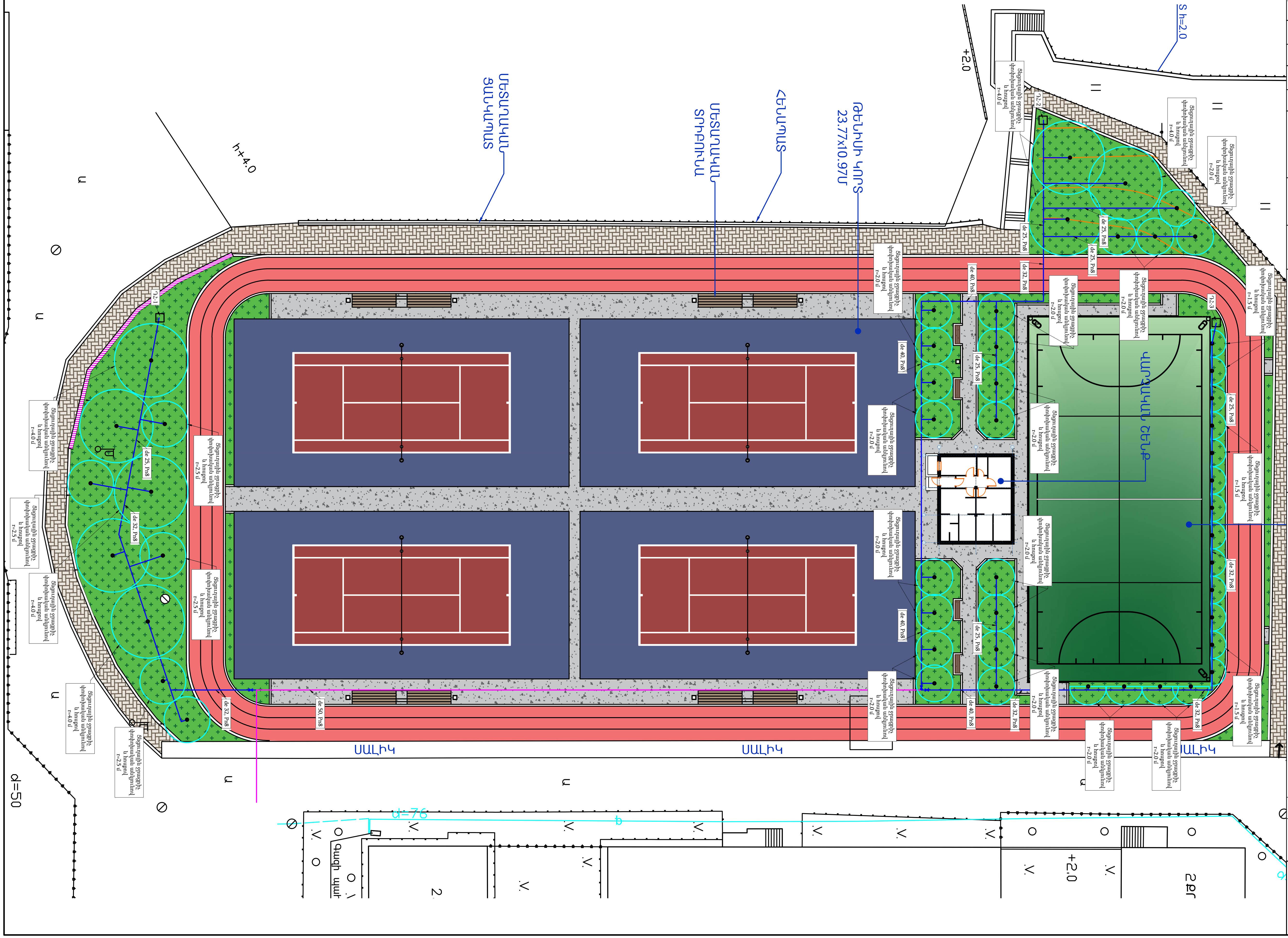

RIGroup

Պատվիրատու՝

Երևանի քաղաքապետարան

ՏՆՕՐԵՆ	
Ռ. ԻԳԻԹՅԱՆ	
ՃԱՐՏԱՐԱԳԵՏ	
Հ.ՀԱՐՈՒԹՅՈՒՆՅԱՆ	

ՈՌՈԳՄԱՆ ՄԱՍ

ԱՆՎԱՆՈՒՄԸ

ԵՐԵՎԱՆ ՔԱՂԱՔԻ ՄԱԼԱԹԻԱ-ՍԵԲԱՍՏԻԱ ՎԱՐՉԱԿԱՆ ՇՐՋԱՆԻ ԹԻՎ 176 ԴՊՐՈՑԻՆ ԿԻՑ ԹԵՆԻՍԻ ԿՈՐՏԵՐԻ ԲԱՍԿԵՏԲՈԼԻ ԵՎ ՖՈՒՏԲՈԼԻ ԴԱՇՏԵՐԻ ԿԱՌՈՒՑՄԱՆ ՆԱԽԱԳԻԾ

ՀԱՎԵԼՅԱԼ ԻՆՖՈՐՄԱՑԻԱ

Ոռոգման ցանցի դասավորման հատակագիծ

ՓՈՒԼ	ԹԵՐԹ	ԹԵՐԹԵՐ
ԱՆ	2	5

RIGroup

ԽՐԱՄՈՒՂՈՒ ԿՏՐՎԱԾՔ

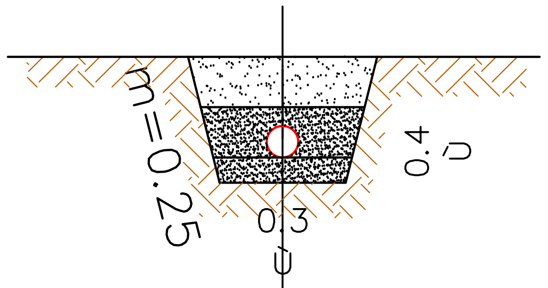

Արտաքին գծի իրականացման տիպարային կտրվածք

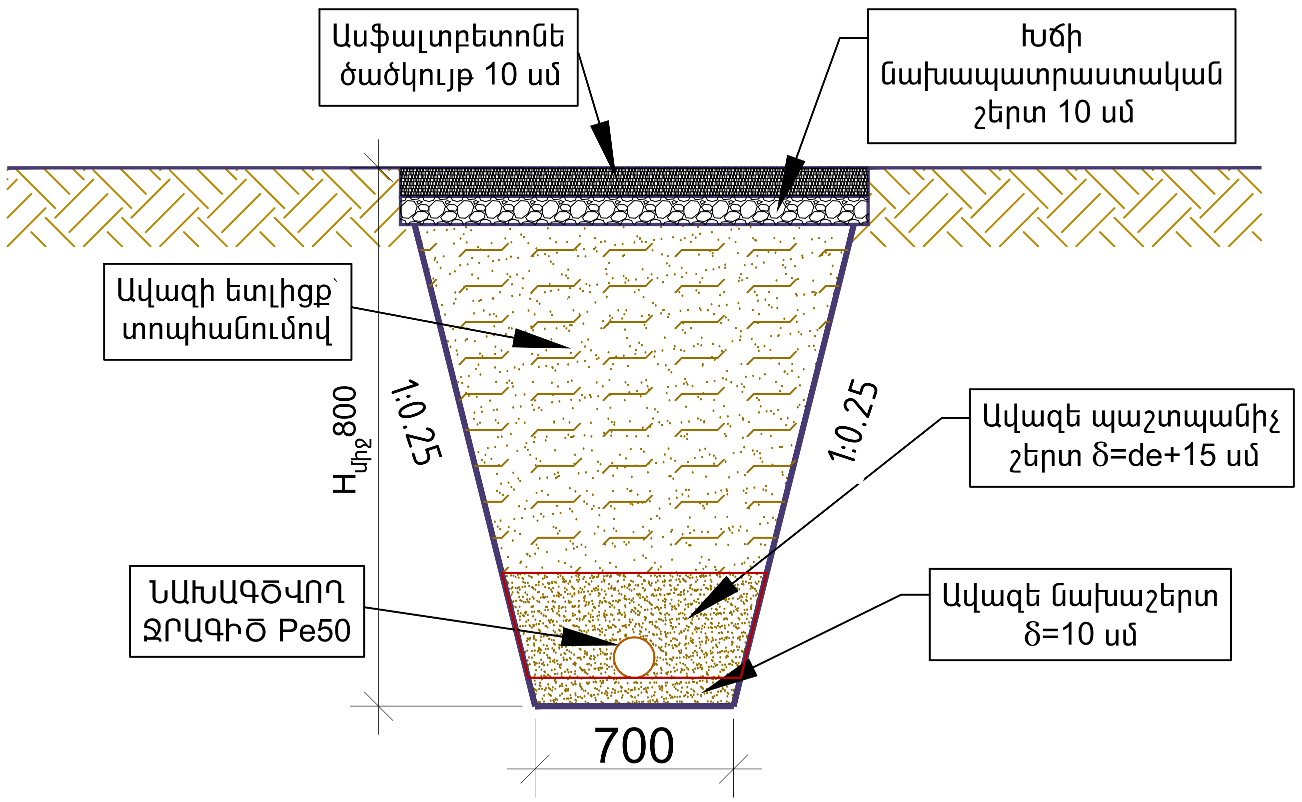

ԱՆՋՐԵՎԱՑՄԱՆ ՍԱՐՔԻ ՄԻԱՑՄԱՆ ՍԽԵՄԱ

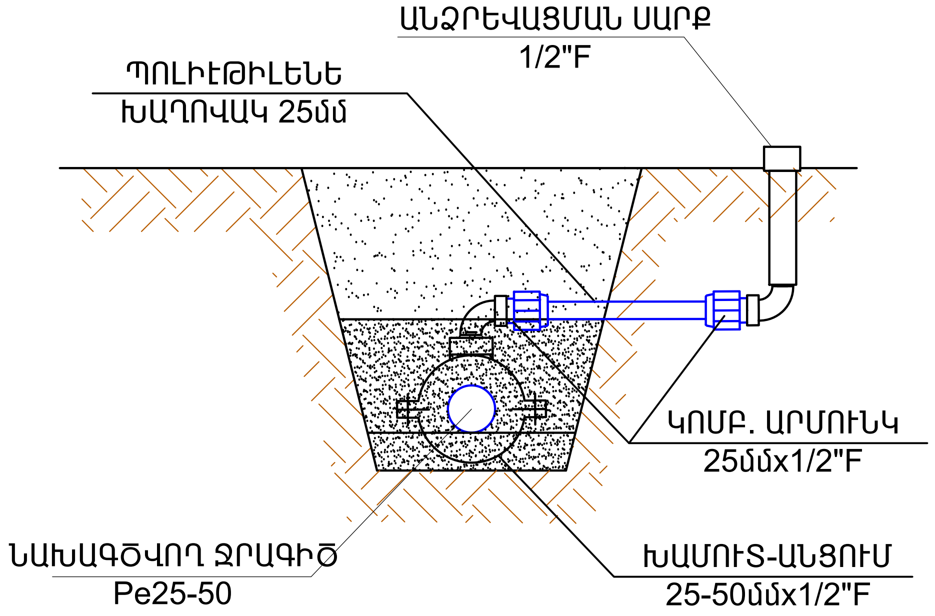

ԱՆՋՐԵՎԱՑՄԱՆ ՍԱՐՔԻ ՄԻԱՑՄԱՆ ՍԽԵՄԱ

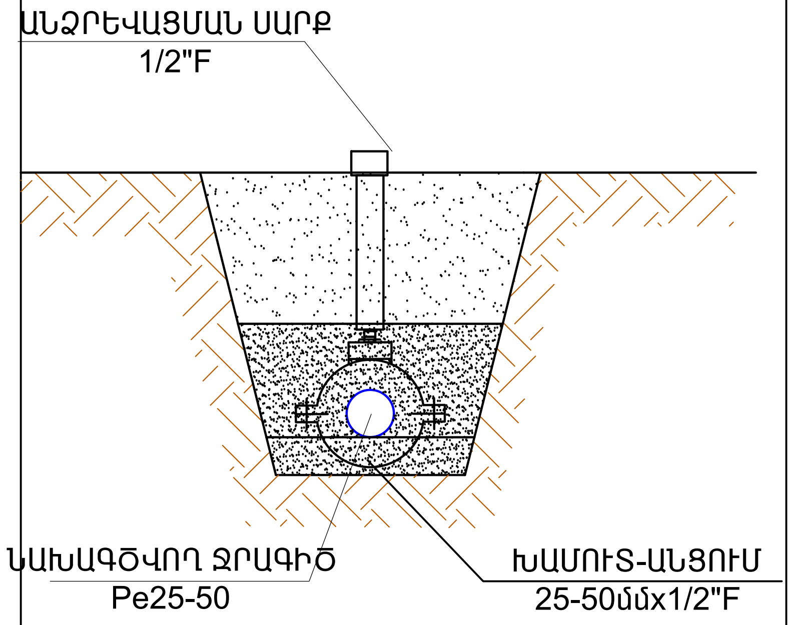

RIGroup

Պատվիրատու՝

Երևանի քաղաքապետարան

ՏՆՕՐԵՆ

Ռ . ԻԳԻԹՅԱՆ

ՃԱՐՏԱՐԱԳԵՏ

Հ.ՀԱՐՈՒԹՅՈՒՆՅԱՆ

ՌՈՌԳՄԱՆ ՄԱՍ

ԱՆՎԱՆՈՒՄԸ

ԵՐԵՎԱՆ ՔԱՂԱՔԻ ՄԱԼԱԹԻԱ-ՍԵԲԱՍՏԻԱ ՎԱՐՉԱԿԱՆ ՇՐՋԱՆԻ ԹԻՎ 176 ԴՊՐՈՑԻՆ ԿԻՑ ԹԵՆԻՍԻ ԿՈՐՏԵՐԻ ԲԱՍԿԵՏԲՈԼԻ ԵՎ ՖՈՒՏԲՈԼԻ ԴԱՇՏԵՐԻ ԿԱՌՈՒՑՄԱՆ ՆԱԽԱԳԻԾ

ՀԱՎԵԼՅԱԼ ԻՆՖՈՐՄԱՑԻԱ

Ոռոգման ցանցի իրականացման խրամուղու կտրվածքներ

ՓՈՒԼ	ԹԵՐԹ	ԹԵՐԹԵՐ
ԱՆ	3	5

RIGroup

Փականային հոր

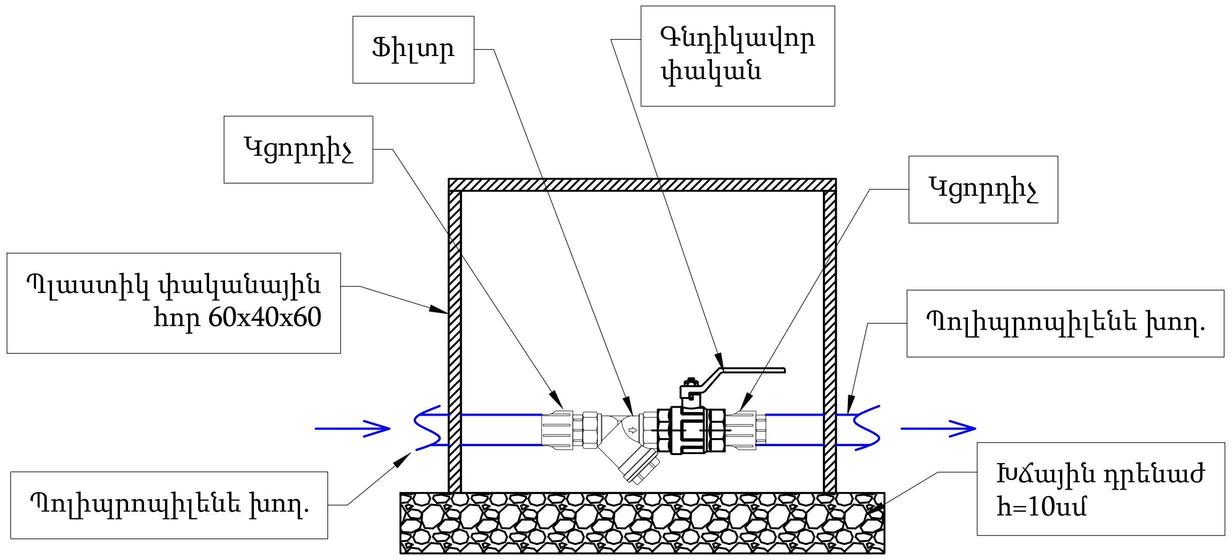

Դատարկման հոր

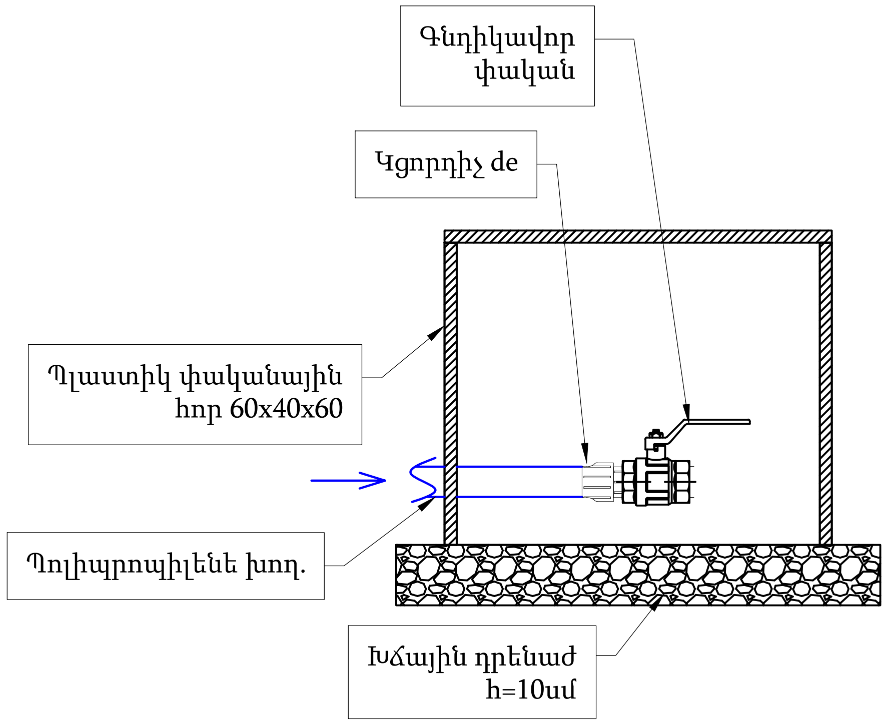

Արտաքին գծի աշխատանքային ծավալներ

ՀՀ	Անավնում	Չափի միավոր	Քանակ
1	Ասֆալտբետոնի կտրում	գծմ	100
2	3-րդ կարքի գրունտի մշակում մեխանիզմով, բարձումով մեքենքների վրա	$մ^3$	12.05
3	3-րդ կարքի գրունտի մշակում ձեռքով	$մ^3$	0.25
4	4-րդ կարքի գրունտի մշակում մեխանիզմով, բարձումով մեքենքների վրա	$մ^3$	12.05
5	4-րդ կարքի գրունտի մշակում ձեռքով	$մ^3$	0.25
6	Մանրահատիկ ավազի բարձում և տեղափոխում 10 կմ հեռավորությունից	$մ^3$	14.6
7	Նախաշերտի իրականացում մանրահատիկ ավազից	$մ^3$	3.5
8	Պոլիպրոպիլենե խող. de50, Pn8 խողովակի մոնտաժում	գծմ	50
9	Նույնի հիդրավլիկական փործարկում	գծմ	50
10	Պաշտպանիչ շերտի իրականացում մանրահատիկ ավազից	$մ^3$	8
11	Ազդանշանային ժապավեն	մ	50
12	Ավելցուկային գրունտի բարձում և տեղափոխում թափոնակույտ	$մ^3$	24.6
13	Ավազի ետլիցք տոփանումով	$մ^3$	3.1
14	Խճի նախապատրաստական շետ ասֆալբետոնի տակ 10 սմ հաստությամբ	$մ^2$	50
15	Խոշորահատիկ ասֆալբետոնի իրականացում 6 սմ հաստությամբ	$մ^2$	50
16	Մանրահատիկ ասֆալբետոնի իրականացում 4 սմ հաստությամբ	$մ^2$	50

RIGroup

Պատվիրատու՝
Երևանի քաղաքապետարան

ՏՆՕՐԵՆ
Ռ. ԻԳԻԹՅԱՆ

ՃԱՐՏԱՐԱԳԵՏ
Հ.ՀԱՐՈՒԹՅՈՒՆՅԱՆ

ՌՌՈԳՄԱՆ ՄԱՍ

ԱՆՎԱՆՈՒՄԸ

ԵՐԵՎԱՆ ՔԱՂԱՔԻ ՄԱԼԱԹԻԱ-ՍԵԲԱՍՏԻԱ ՎԱՐՉԱԿԱՆ ՇՐՋԱՆԻ ԹԻՎ 176 ԴՊՐՈՑԻՆ ԿԻՑ ԹԵՆԻՍԻ ԿՈՐՏԵՐԻ ԲԱՍԿԵՏԲՈԼԻ ԵՎ ՖՈՒՏԲՈԼԻ ԴԱՇՏԵՐԻ ԿԱՌՈՒՑՄԱՆ ՆԱԽԱԳԻԾ

ՅԱՎԵԼՅԱԼ ԻՆՖՈՐՄԱՑԻԱ

Ոռոգման ցանցի արտաքին աշխատանքային ծավալներ

ՓՈՒԼ	ԹԵՐԹ	ԹԵՐԹԵՐ
ԱՆ	4	5

RIGroup

Ոռոգման համակարգի աշխատանքային ծավալներ

ՀՀ	Անվանում	Չափի միավոր	Քանակ
1	III կարգի գրունտի քանդում կողալիցքով մեխանիզմով	$մ^3$	26.8
2	III կարգի գրունտի քանդում կողալիցքով ձեռքով	$մ^3$	2.4
3	IV կարգի գրունտի քանդում կողալիցքով մեխանիզմով	$մ^3$	28.2
4	IV կարգի գրունտի քանդում կողալիցքով ձեռքով	$մ^3$	3.2
5	Քանդած գրունտի բարձում և տեղափոխում թափոնակույտ	տ	109.08
6	Մանրահատիկ ավազի բարձում և տեղափոխում 10 կմ հեռավորությունից	$մ^3$	60.6
7	Ավազի նախապատրաստական և պաշտպանիչ շերտեր	$մ^3$	32.72
8	Խրամուղու ետլիցք մանրահատիկ ավազից	$մ^3$	27.88
9	Պոլիպրոպիլենե խող. de50, Pn8	մ	72
10	Պոլիպրոպիլենե խող. de40, Pn8	մ	60
11	Պոլիպրոպիլենե խող. de32, Pn8	մ	100
12	Պոլիպրոպիլենե խող. de25, Pn8	մ	152
13	Պլաստիկ փականային հոր 60x40x60	հատ	6
14	Խճային դրենաժ h=10սմ	$մ^3$	0.3
15	Գնդիկավոր փական DN 40, PN 8	հատ	2
16	Գնդիկավոր փական DN 32, PN 8	հատ	1
17	Գնդիկավոր փական DN 25, PN 8	հատ	3
18	Ֆիլտր DN 40, PN 8	հատ	2
19	Ֆիլտր DN 32, PN 8	հատ	1
20	Կցորդիչ de40/dn32, PN 8	հատ	2
21	Կցորդիչ de32/dn32, PN 8	հատ	1
22	Կցորդիչ de25/dn25, PN 8	հատ	3

Ոռոգման համակարգի աշխատանքային ծավալներ

ՀՀ	Անվանում	Չափի միավոր	Քանակ
23	Պոլիէթիլենե եռաբաշխիչ de50/de50, Pn 8	հատ	2
24	Պոլիէթիլենե եռաբաշխիչ de40/de25, Pn 8	հատ	10
25	Պոլիէթիլենե եռաբաշխիչ de32/de25, Pn 8	հատ	13
26	Պոլիէթիլենե եռաբաշխիչ de25/de25, Pn 8	հատ	12
27	Պոլիէթիլենե անկյունակ de40, Pn 8, 90°	հատ	2
28	Պոլիէթիլենե անկյունակ de32, Pn 8, 90°	հատ	4
29	Պոլիէթիլենե անկյունակ de25, Pn 8, 90°	հատ	10
30	Պոլիէթիլենե անցում de50/de40, Pn 8	հատ	2
31	Պոլիէթիլենե անցում de50/de32, Pn 8	հատ	1
32	Պոլիէթիլենե անցում de40/de32, Pn 8	հատ	4
33	Պոլիէթիլենե անցում de32/de25, Pn 8	հատ	4
34	Պոլիէթիլենե զոդի միացում de32/de25, Pn 8	հատ	6
35	Պոլիէթիլենե զոդի միացում de25/de25, Pn 8	հատ	44
36	Ցնցուղային ջրացրիչ անկյան և և հոսքի կարգավորիչով r=1.5 մ	հատ	13
37	Ցնցուղային ջրացրիչ անկյան և և հոսքի կարգավորիչով r=2.0 մ	հատ	24
38	Ցնցուղային ջրացրիչ անկյան և և հոսքի կարգավորիչով r=2.5 մ	հատ	5
39	Ցնցուղային ջրացրիչ անկյան և և հոսքի կարգավորիչով r=4.0 մ	հատ	8
	Այլ աշխատանքներ		
40	Համակարգի հիդրավլիկական փորձարկում, ախտահանում և լվացում	կոմպլեկտ	1

RIGroup

Պատվիրատու՝
Երևանի քաղաքապետարան

ՏՆՕՐԵՆ

Ռ. ԻԳԻԹՅԱՆ

ՃԱՐՏԱՐԱԳԵՏ

Հ.ՀԱՐՈՒԹՅՈՒՆՅԱՆ

ՌՌՈԳՄԱՆ ՄԱՍ

ԱՆՎԱՆՈՒՄԸ

ԵՐԵՎԱՆ ՔԱՂԱՔԻ ՄԱԼԱԹԻԱ-ՍԵԲԱՍՏԻԱ ՎԱՐՉԱԿԱՆ ՇՐՋԱՆԻ ԹԻՎ 176 ԴՊՐՈՑԻՆ ԿԻՑ ԹԵՆԻՍԻ ԿՈՐՏԵՐԻ ԲԱՍԿԵՏԲՈԼԻ ԵՎ ՖՈՒՏԲՈԼԻ ԴԱՇՏԵՐԻ ԿԱՌՈՒՑՄԱՆ ՆԱԽԱԳԻԾ

ՀԱՎԵԼՅԱԼ ԻՆՖՈՐՄԱՑԻԱ

Ոռոգման ցանցի աշխատանքային ծավալներ

ՓՈՒԼ	ԹԵՐԹ	ԹԵՐԹԵՐ
ԱՆ	5	5

RIGroup

Տեղափոխման գծի իրականացման
երակյնական կտրվածք

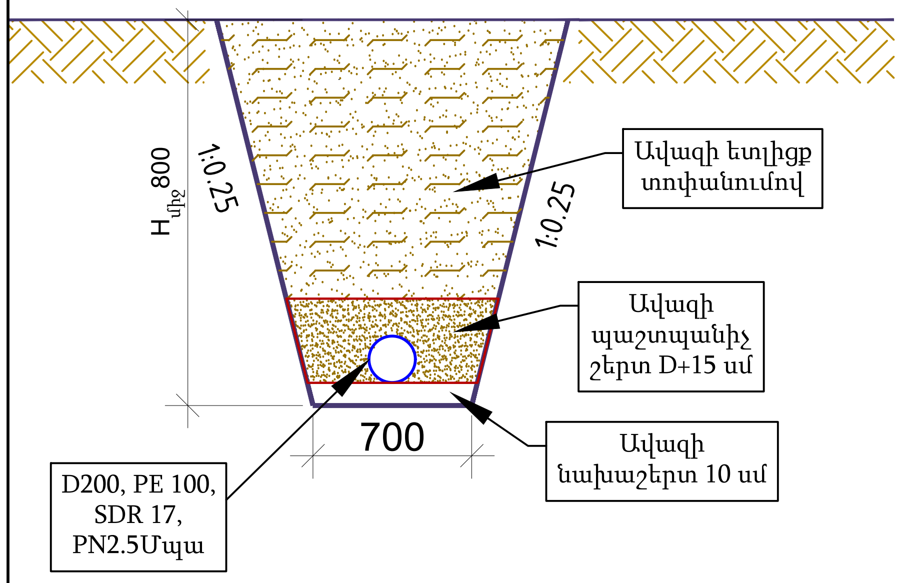

Ջրագծի տեղափոխման աշխատանքային ծավալներ

ՀՀ	Անավնում	Չափի միավոր	Քանակ
1	3-րդ կարքի գրունտի մշակում մեխանիզմով, բարձումով մեքենքների վրա	մ^3	19.28
2	3-րդ կարքի գրունտի մշակում ձեռքով	մ^3	0.4
3	4-րդ կարքի գրունտի մշակում մեխանիզմով, բարձումով մեքենքների վրա	մ^3	19.28
4	4-րդ կարքի գրունտի մշակում ձեռքով	մ^3	0.4
5	Մանրահատիկ ավազի բարձում և տեղափոխում 10 կմ հեռավորոըթյունից	մ^3	39.36
6	Նախաշերտի իրականացում մանրահատիկ ավազից	մ^3	5.6
7	D200, PE 100, SDR 17, PN2.5Մպա խողովակի մոնտաժում	գծմ	80
8	Նույնի հիդրավլիկական փորձարկում	գծմ	80
9	Միացում НСПС 200x168 SDR17	հատ	2
10	Պաշտպանիչ շերտի իրականացում մանրահատիկ ավազից	մ^3	12.8
11	Ազդանշանային ժապավեն	մ	80
12	Ավելցուկային գրունտի բարձում և տեղափոխում թափոնակույտ	մ^3	39.36
13	Ավազի ետլիցք տոփանումով	մ^3	20.96

RIGroup

Պատվիրատու՝
Երևանի քաղաքապետարան

ՏՆՕՐԵՆ	
Ռ. ԻԳԻԹՅԱՆ	
ՃԱՐՏԱՐԱԳԵՏ	
Հ.ՀԱՐՈՒԹՅՈՒՆՅԱՆ	

ՃԱՐՏԱՐԱՊԵՏԱԿԱՆ ՄԱՍ

ԱՆՎԱՆՈՒՄԸ

ԵՐԵՎԱՆ ՔԱՂԱՔԻ ՄԱԼԱԹԻԱ-ՍԵԲԱՍՏԻԱ ՎԱՐՉԱԿԱՆ ՇՐՋԱՆԻ ԹԻՎ 176 ԴՊՐՈՑԻՆ ԿԻՑ ԹԵՆԻՍԻ ԿՈՐՏԵՐԻ ԲԱՍԿԵՏԲՈԼԻ ԵՎ ՖՈՒՏԲՈԼԻ ԴԱՇՏԵՐԻ ԿԱՌՈՒՑՄԱՆ ՆԱԽԱԳԻԾ

ՀԱՎԵԼՅԱԼ ԻՆՖՈՐՄԱՑԻԱ

Ջրագծի տեղափոխման կտրվածք և ծավալներ

ՓՈՒԼ	ԹԵՐԹ	ԹԵՐԹԵՐ
ԱՆ	6	6

RIGroup

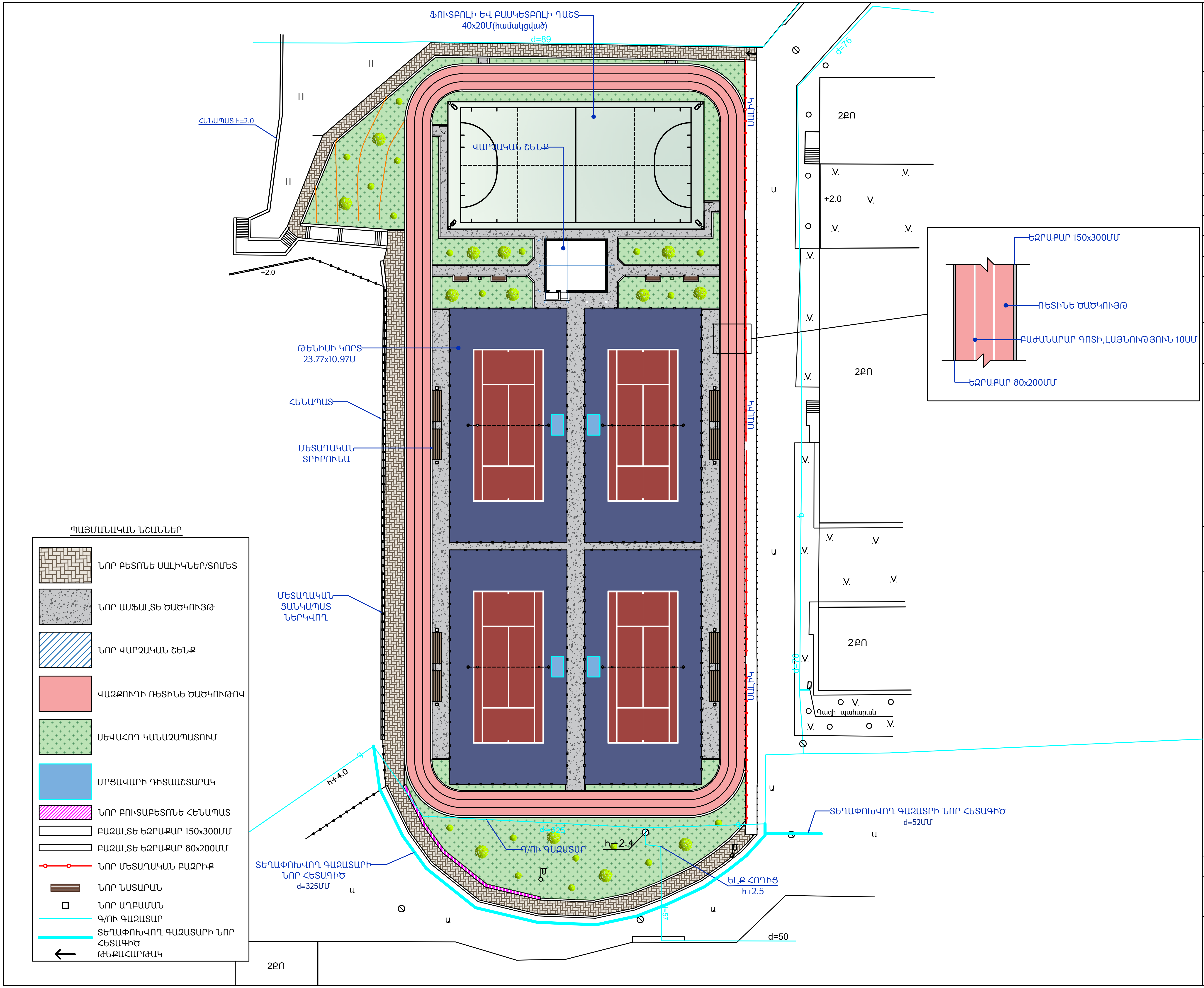

Պատվիրատու՝

Երևանի քաղաքապետարան

ՏՆՕՐԵՆ

Ռ . ԻԳԻԹՅԱՆ

ՃԱՐՏԱՐԱՊԵՏ

Վ . ԱԶՈՅԱՆ

Կ . ԹԻՐԱՔՅԱՆ

ՆԱԽԱԳԾԵՑ

Վ . ԳՐԻԳՈՐՅԱՆ

ՃԱՐՏԱՐԱՊԵՏԱԿԱՆ ՄԱՍ

ԱՆՎԱՆՈՒՄԸ

ԵՐԵՎԱՆ ՔԱՂԱՔԻ ՄԱԼԱԹԻԱ-ՍԵԲԱՍՏԻԱ ՎԱՐՉԱԿԱՆ ՇՐՋԱՆԻ ԹԻՎ 176 ԴՊՐՈՑԻՆ ԿԻՑ ԹԵՆԻՍԻ ԿՈՐՏԵՐԻ ԲԱՍԿԵՏԲՈԼԻ ԵՎ ՖՈՒՏԲՈԼԻ ԴԱՇՏԵՐԻ ԿԱՌՈՒՑՄԱՆ ՆԱԽԱԳԻԾ

ՀԱՎԵԼՅԱԼ ԻՆՖՈՐՄԱՑԻԱ

ՏԵՂԱՓՈԽՎՈՂ ԳԱԶԱՏԱՐԻ ՍԽԵՄԱ Մ1:200

ՓՈՒԼ	ԹԵՐԹ	ԹԵՐԹԵՐ
ԱՆ	1	1

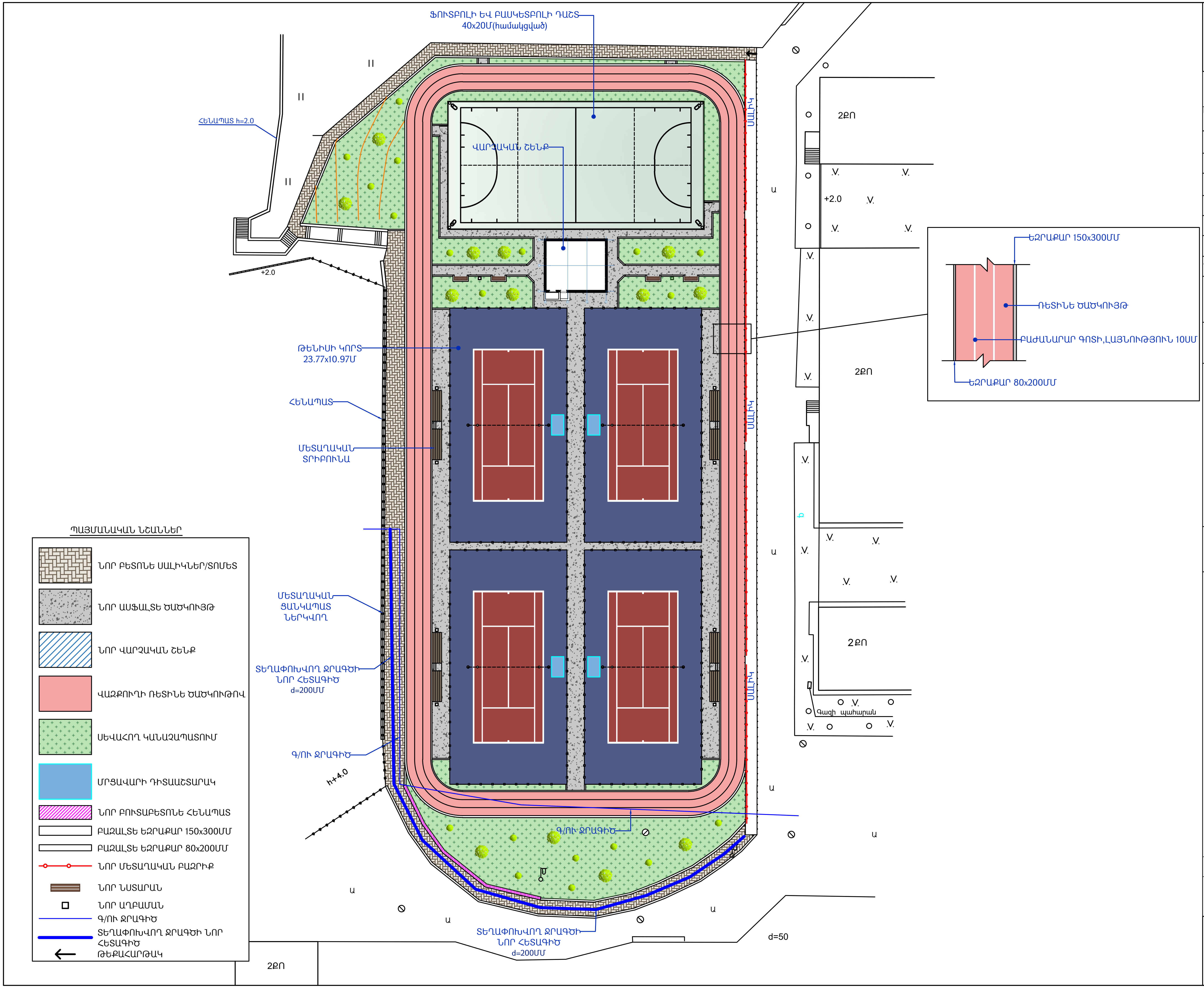

Պատվիրատու՝
Երևանի քաղաքապետարան

ՏՆՕՐԵՆ
Ռ. ԻԳԻԹՅԱՆ

ՃԱՐՏԱՐԱՊԵՏ
Կ. ԱԶՈՅԱՆ
Կ. ԹԻՐԱՔՅԱՆ

ՆԱԽԱԳԾՈՂ
Կ. ԳՐԻԳՈՐՅԱՆ

ՃԱՐՏԱՐԱՊԵՏԱԿԱՆ ՄԱՍ

ԱՆՎԱՆՈՒՄԸ

ԵՐԵՎԱՆ ՔԱՂԱՔԻ ՄԱԼԱԹԻԱ-ՍԵԲԱՍՏԻԱ ՎԱՐՉԱԿԱՆ ՇՐՋԱՆԻ ԹԻՎ 176 ԴՊՐՈՑԻՆ ԿԻՑ ԹԵՆԻՍԻ ԿՈՐՏԵՐԻ ԲԱՍԿԵՏԲՈԼԻ ԵՎ ՖՈՒՏԲՈԼԻ ԴԱՇՏԵՐԻ ԿԱՌՈՒՑՄԱՆ ՆԱԽԱԳԻԾ

ՀԱՎԵԼՅԱԼ ԻՆՖՈՐՄԱՑԻԱ

ՏԵՂԱՓՈԽՎՈՂ ՋՐԱԳԾԻ ՍԽԵՄԱ Մ1:200

ՓՈՒԼ	ԹԵՐԹ	ԹԵՐԹԵՐ
ԱՆ	1	1